HERMAT

GLASBESCHLAG- & SCHIEBETÜRSYSTEME

12/2020

HERMAT

ZUVERLÄSSIGE BESCHLAGTECHNIK AUS TRADITON

HERMAT METALLWAREN B. PORST GMBH

Seit 40 Jahren bietet HERMAT eine umfangreiche Produktpalette auf höchstem Niveau. Kontinuität und Erfahrung sorgen für Zuverlässigkeit rund um den Bereich Beschlagtechnik für Türen und dem passenden Zubehör.

Dank großer Kundennähe und einer stetigen Optimierung der Produktionsabläufe konnten wir unsere Produktpalette marktgerecht verbessern und erweitern. Moderne Produktionstechniken sorgen für ein gleichbleibend optimales Preis-/Leistungsverhältnis. Interne Qualitätskontrollen schon während der Herstellung, ergänzt durch externe Prüfinstitute, geben Ihnen doppelte Sicherheit. Kundenorientierte Innovationen sorgen dafür, dass Beschläge von HERMAT nicht kurzlebigen Trends folgen, sondern zeitgemäß im Design und zuverlässig in der Anwendung sind.

Beschläge und Zubehör von HERMAT verbinden geprüfte Qualität, optimale Funktion und jahrelange Erfahrung auf höchstem Niveau.

INHALTSVERZEICHNIS

LIVING Glastürbeschläge
- 6010 Venezia
- 6020 Siena
- 6080 Genova
- 6140 Bari
- 6180 Olbia
- 6090 Arco

Seite 14 - 37

PRO Glastürbeschläge
- 6030 Roma
- 6050 Molina

Seite 38 - 57

ARCO SERIE 6090
- 6091 OL
- 6096 BAD

Seite 58 - 59

Glastürbeschläge-Zubehör
- Drückerpaare für Glastürschlösser
- Drückerpaare mit Rosetten für vorgerichtete Glastürschlösser
- Drückerpaare mit Flachrosetten für vorgerichtete Glastürschlösser
- Türdrücker-Knopf-Kombinationen inkl. Artikelauswahl

Seite 60 - 65

Glastürbänder
- 2-teilige Glastürbänder
- 3-teilige Glastürbänder

Seite 66 - 89

Zubehör für Glastürschlösser und Glastürbänder

- Glastürfeststeller
- Standflügel 2-flg. Türanlagen
- Glastürbänder
- Rahmenteile
- Schließbleche
- Schließzylinder
- Sonderfallen

Seite 90 - 106

Glasabdichtungssysteme / Dorcas

- GLASS LIP / 6501.G/GLAS/SLIP
- GLASS / 6501.G/ASG.LA
- GLASS BOTTOM / 6501/ASGL.ABT
- Türöffner für Glastüren - Dorcas

Seite 107 - 111

Glas-Pendeltürbänder

- 6856 pneumatisch
- 6857 hydraulisch
- 6861 hydraulisch/ pneumatisch
- 6852 / 6851 federbetätigt

Seite 112 - 125

Glas-Eckbeschläge

- 6731 unten
- 6732 oben
- 6733 Bodenverriegelung
- 6734 Eckwinkel
- 6744 Winkeloberlicht
- 6745 obere Zapfenführung
- Glastürbeschlag für Ganzglas-Anlagen

Seite 126 - 133

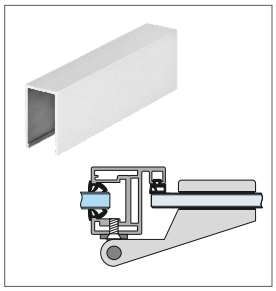

Anschlagtürzarge / Glastrennwandprofil

- 25 x 25 mm 6950 / 6951
- 44 x 25 mm 6958
- Dichtungen / Endkappen

Seite 134 - 141

INHALTSVERZEICHNIS

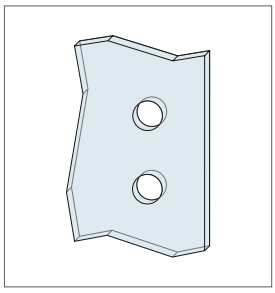

Technischer Anhang
- Glasbearbeitung
- Einbausituationen
- Bandbezugslinien

Seite 142 - 153

9170 San Remo
- Erläuterung
- Planungs- und Kalkulationsbeispiele für 2-flg. Schiebetürbeschläge

Seite 154 - 157

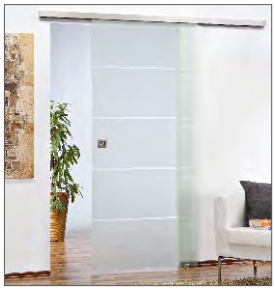

9170 San Remo
- 9171 mit Laufschiene 2000 oder 2400 mm
  Oberfläche: F1 Silberfarben eloxiert
  F9 Edelstahlfarben
  41 weiß RAL 9016
  74 Classic Black, mattschwarz

Seite 158 - 161

9170 San Remo Safe Close
- 9172 mit Laufschiene 2000 oder 2400 mm
  Oberfläche: F1 Silberfarben eloxiert
  F9 Edelstahlfarben
  41 weiß RAL 9016
  74 Classic Black, mattschwarz

Seite 162 - 165

9170 San Remo Holz 1 mit Holzwinkel zum Aufschrauben
- 9173 mit Laufschiene 2000 oder 2400 mm
  Oberfläche: F1 Silberfarben eloxiert
  F9 Edelstahlfarben

Seite 166 - 167

9170 San Remo Holz 1 / Safe Close mit Holzwinkel zum Aufschrauben

- 9174 mit Laufschiene 2000 oder 2400 mm
  Oberfläche: F1 Silberfarben eloxiert
  F9 Edelstahlfarben

Seite 168 - 169

9170 San Remo Holz 2 mit Klemmbacken / Rampa-Muffe

- 9175 mit Laufschiene 2000 oder 2400 mm
  Oberfläche: F1 Silberfarben eloxiert
  F9 Edelstahlfarben
  74 Classic Black, mattschwarz

Seite 170 - 171

9170 San Remo Holz 2 / Safe Close mit Klemmbacken / Rampa-Muffe

- 9176 mit Laufschiene 2000 oder 2400 mm
  Oberfläche: F1 Silberfarben eloxiert
  F9 Edelstahlfarben
  74 Classic Black, mattschwarz

Seite 172 - 173

9170 San Remo Einzelteile und Zubehör

- Laufschienen 9170 mit Fixmaß
- Grundkarton 9170
- Ergänzungs-Set Holz
- Laufwagen, Stopper, Bodenführungen
- VSG-Set, VSG Klebe-Set
- Safe Close
- Synchro Set, Self Close, Glas-Glas Befestigung

Seite 174 - 194

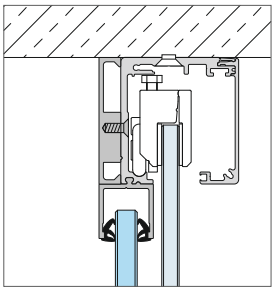

9170 San Remo Seitenteil Sets

- Zusatzprofil für Türseitenteil
- Anwendungsbeispiele mit 9179 Anschlagpfosten
- Anwendungsbeispiele mit Holzschiebetür
- Zusatzprofil 25x25 6959 für San Remo
- Verbreiterungsprofil, Abstandsprofil, stapelbar

Seite 195 - 201

INHALTSVERZEICHNIS

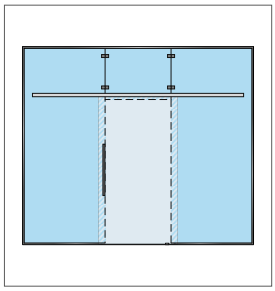

Glastrennwandsysteme Übersicht inkl. San Remo 9170
- Planungsbeispiele

Seite 202 - 205

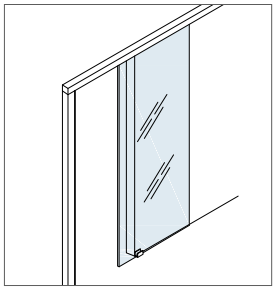

Pfostensystem 9179
- seitlicher Anschlagpfosten für Glastüren
- seitlicher Anschlagpfosten für Holztüren
- Alu-Pfostensystem, Einzelteile und Zubehör

Seite 207 - 210

Glas-Abdichtungs-Systeme
- Glaskantendichtung BUMPER
- Glaskantendichtung BOTTOM SLIDE
- Glaskantendichtung LIP SLIDE

Seite 211 - 214

Glasschiebetürschlösser
- 6903
- 6907 BAD und PZ
- 6907 Gegenkästen für Wand- und Glasmontage
- 6905

Seite 215 - 219

Holzschiebetürschlösser und Muscheln
- Schiebetür-Schloss-Set 3658
- Schiebetür-Schloss-Set 3657
- Schiebetür-Muscheln

Seite 220 - 231

9180 Livorno

- Serie 9182 für 1-flg. Glastüren bis 80kg
- Serie 9183 für 1-flg. Holztüren bis 80kg
- Serie 9186 für 2-flg. Glastüren bis 40kg pro Flügel
- Serie 9187 für 2-flg. Holztüren bis 40kg pro Flügel

Seite 232 - 241

9180 Livorno Einzelteile und Zubehör

- Bewegungssensor
- Funk-Wandtaster
- Handsender
- Endkappen
- Antriebsriemen
- elektromechanische Verriegelung
- Einbausituationen

Seite 242 - 253

9040 Torbole

- 9041 ER 100 kg
- 9041 Safe Close 60 kg
- Grundkarton ohne Laufschiene
- 9040 Holz 1, Holz 2 100 kg
- 9040 Holz 2 Safe Close 60 kg

Seite 254 - 271

9040 Torbole Einzelteile und Zubehör

- Abstandhalter stapelbar und verstellbar
- Laufwagen
- Wandbefestigung
- Stopper
- 9040 Laufrohr als Fixmaß-Zuschnitt
- Bodenführungen, lose

Seite 272 - 284

9341 Pescara

- Sets für Glastüren
- Sets für Holztüren

Seite 285 - 287

INHALTSVERZEICHNIS

9341 Pescara Einzelteile und Zubehör

- 9340 Laufrohr als Fixmaß
- Verbinder
- Wandbefestigung
- Stopper
- Bodenführungen, lose
- Laufwagen, einzeln

Seite 288 - 291

Bullaugen

- 5030 ER
- 5031 ER
- 5032 ER
- 5033 ER
- 5035 AL

Seite 292 - 297

Stoßgriffe

- Paarweise an Glastüren
- Stoßgriff-Kombinationen
- Griffleisten
- Befestigungen

Seite 298 - 311

Stoßgriffe, abschließbar

- 8000 ZYL, 8071 ZYL und Zubehör
- 8000 PZ
- 8001 PZ
- 8071 PZ

Seite 312 - 325

Schiebetür-/Muschel-Kombinationen

- 6406.25Ø/SET. mit 8000er Stoßgriff
- 6406.DUO/SET. mit 8000er Stoßgriff

Seite 326 - 327

Griffmuscheln für Glastüren

- 6401 rund und auch in kantig
- 6403 rund und auch in kantig
- 6402, 6406
- 6407, 6413, 6415
- 6417, 6409, 6408

Seite 328 - 331

Schiebetürbeschlag Zubehör

- Profilzylinder 6893 und 6894
- Glastürschloss Zusatzschloss 6905 ER
- Schiebetürschloss 6903
- Schiebetürschloss 6907

Seite 332 - 335

LIVING GLASTÜRBESCHLAG

Hochwertige Technik unterstreicht modernes Design

Glastüren und dazu passende Beschlagsysteme sind aus der modernen Architektur nicht mehr wegzudenken. Einen Überblick über unser umfassendes Beschlagprogramm mit Lösungen für das private Wohnambiente und den Büro- und Objektbau vermitteln Ihnen die nachfolgenden Seiten.

Wir bieten Ihnen hier nach europäischen Normen (EN) geprüfte Glastürbeschlagsysteme für Drehtüren.
Die Schlösser der Serien Venezia, Siena, Genova, Bari und Olbia sind mit Standard-Fallenfunktion, geräuschgedämpftgeprüft gem. EN 12209 beim ift in Rosenheim und haben folgende Klassifizierung erreicht:

Klassifizierung gemäß 12209:2003/AC:2006

Gebrauchskategorie	Dauerfunktions-tüchtigkeit	Türmasse und Schließ-kraft	Eignung für Feuer- und Rauchschutztüren	Sicherheit	Korrosionsbeständig-keit	Schutzwirkung	Türbezogener Ver-wendungsbereich	Art der Schlüsselbestä-tigung und Verriege-lung	Art der Spindelbetäti gung	Schlüsselkennung
3	M	5	0	0	F	1	E	C/G*	1	0

*Glastürschloss Ausführung OL

Dauerfunktion der Falle: 200.000 Prüfzyklen; Belastung der Falle von 25 N
Dauerfunktion Riegel: 50.000 Zyklen
Korrosionsprüfung: hohe Korrosionsbeständigkeit

Sämtliche Abdeckkappen werden aus Aluminium oder Edelstahl hergestellt. Dadurch wird eine optisch identische Oberfläche mit den heutigen Standard-Türbeschlägen erreicht.

Die Abdeckkappen der Glastürschlösser sind auf den Grundschlössern fest verschraubt. Eine ungewollte Geräuschentwicklungen oder Lösen dieser Abdeckungen wird somit von vorn herein verhindert.

Die eingebaute Doppel-Klemmnuss in Verbindung mit den 16 bzw. 18 mm Drückerführungen verhindert wirksam das Wackeln der Türdrücker auf dem Glastürschloss.

Eine zusätzliche, stufenlose Federkraftverstellung im Schloss sorgt für einen optimalen Drückersitz.

Durch die Flüsterfalle mit Kunststoffeinsatz ist eine geräuschgedämpfte Schließung der Tür gewährleistet.

Jederzeit umfassende und aktuelle Informationen über unsere Sortimente finden Sie unter www.hermat.de bereitgestellt.

*Ausgenommen sind die Modelle BAD „S“ bei denen der Test nach EN 12209 noch nicht beendet ist.
Diese Schlösser sind aber bereits auch schon mit 200 000 Zyklen intern getestet.

LIVING GLASTÜRBESCHLAG

Ausschreibungstexte Serie LIVING mit geräuschgedämpfter Falle

Glastürfallenschloss passend für Zargen mit 24 mm Falztiefe bei 8 mm Glasstärke mit Schlossabdeckungen allseitig abgerundet aus Aluminium bzw. Edelstahl. Durchgängig freie Glaskante im Schlossbereich.
Beiliegender, farblich abgestimmter Klebestreifen zur Abdeckung der Schlossgegenseite.
Schlossfalle aus Metall mit Kunststoffeinlage für besonders leisen Türverschluss. Mit Sonderfalle auch für 10 mm Türen einsetzbar. Stufenlos verstellbare Federstärke der Schlossnuss bei allen Modellen über Innensechskantschraube.
Spezial-Klemmnuss mit 2 Klemmfedern zur optimalen Fixierung des Drückerstiftes. Verstärkte Edelstahlfedern für optimalen Sitz des Türdrückers auf dem Schloss. Geräuschgedämpfter "low noise" Schlosskasten.
Drückerführungen für 16 mm und 18 mm lose beiliegend.
Stirnseitig fest verschraubte Schlossabdeckung. Glastürschlösser kommen ohne zusätzlichen Fallenausschluß aus.

geprüft gem. EN 12209:2003/AC:2006
Klassifizierung: 3|M|5|0|0|F|1|E|C/G|1|0
Falle: 200.000 Prüfzyklen; Belastung der Falle von 25 N;
Riegel: 50.000 Prüfzyklen

Lieferbar in den Ausführungen
OL (Drückersitz vorne, ohne Verriegelungsfunktion)
BB- und PZ- gelocht (jeweils Drückersitz hinten)
BAD U (Drehriegel zur Entriegelung)
RZ (Rundzylinder-Lochung)

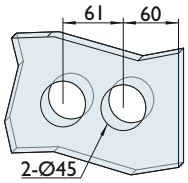

Glasbearbeitung (OL,BB,PZ,BAD,RZ,GKP)

Einstellbare Griffposition

Ergänzend zu den vorhandenen Produktvorteilen und dem kompletten Sortiment, haben die Glasbeschläge in den Ausführungen OL, BB, PZ und Bad eine einstellbare Griffposition und kommen ohne zusätzlichen Fallenausschluss aus.Bei diesen Varianten ist somit die zusätzliche Ausnehmung am Türrahmen nicht mehr notwendig.

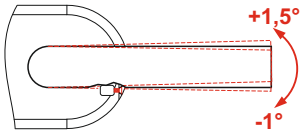

Abb. zeigt die Verstellung des Drückerstandes

Korrosionsbeständigkeit

EN 1670 Klasse 5

Schlösser mit einer zusätzlichen Korrosionsprüfung finden Sie zudem im Katalog mit diesem Symbol
Diese Varianten sind zusätzlich nochmals nach der höchsten Korrossionsklasse 5 nach DIN EN 1670 geprüft.

Folgende Varianten der Serie LIVING werden durch diesen Ausschreibungstext nicht abgedeckt:

Ausführung BAD S (Schieberiegel zur Entriegelung)
Hermat intern auf 200.000 Zyklen geprüft

Ausführung GK (Gegenkasten)
GKS, kurz / GKP, lang mit durchgehender Gegenplatte als Anschlag für den Gehflügel sind nach Produktfunktion nicht prüfungsrelevant

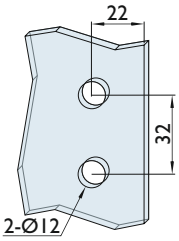

Glasbearbeitung (GKS)

Ausschreibungstexte Serie LIVING mit Magnetfalle

Glastür-Magnetfallenschloss passend für Zargen mit 24 mm Falztiefe bei 8 bzw. 10 mm Glasstärke mit Schlossabdeckungen allseitig abgerundet aus Aluminium bzw. Edelstahl. Durchgängig freie Glaskante im Schlossbereich.
Beiliegender, farblich abgestimmter Klebestreifen zur Abdeckung der Schlossgegenseite.
Magnet-Schlossfalle aus Metall mit Kunststoffeinlage für besonders leisen Türverschluss.
Stufenlos verstellbare Federstärke der Schlossnuss bei BB und PZ über Innensechskantschraube.
Spezial-Klemmnuss mit 2 Klemmfedern zur optimalen Fixierung des Drückerstiftes. Verstärkte Edelstahlfedern für optimalen Sitz des Türdrückers auf dem Schloss.
Drückerführungen für 16 mm und 18 mm lose beiliegend.
Stirnseitig fest verschraubte Schlossabdeckung.
Der beiliegende Schließblech-Magneteinsatz mit Farbsticker ist passend zu vielen Standard Schließblechen der deutschen Türenindustrie.

geprüft in Anlehnung DIN 18251-1:2002
Falledauerfunktion: 200.000 Zyklen, Klasse 3
Riegeldauerfunktion: 50.000 Zyklen, Klasse 3
Korrosionsklasse 4 gem. EN 1670

Lieferbar in den Ausführungen
OL (Drückersitz vorne, ohne Verriegelungsfunktion),
BB- und PZ- gelocht (jeweils Drückersitz hinten)
Gegenkasten GKS, kurz

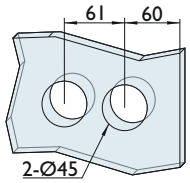

Glasbearbeitung (OL,BB,PZ)

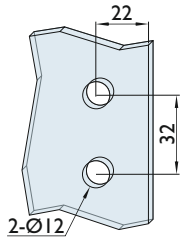

Glasbearbeitung (GKS)

VENEZIA SERIE LIVING 6010

Vetro Glastürschlösser

Venezia Serie 6010

Technische Details:
justierbare Griffposition und einstellbare Griff-Bedienstärke (Federkraft)
geprüft gem. EN 12209:2003/AC:2006 Klassifizierung: 3|M|5|0|0|F|1|E|C/G|1|0
geräuschgedämpfte Ausführung, Flüsterfalle, Doppelklemmnuss
verschraubte Schlossabdeckungen aus Edelstahl oder Aluminium
Zubehörbeutel mit Drückerführungen 16 + 18 mm inkl. Abdeckungen in Schlossfarbe

Nummer	Artikelnummer	Oberfläche	ME	o. Mwst.	inkl. Mwst.
11262	6011.OL-17	Weiß	Stck.	73,36 €	87,30 €
11266	6011.OL-18	PVD messingfarben	Stck.	102,52 €	122,00 €
06679	6011.OL-60	Edelstahl matt	Stck.	73,36 €	87,30 €
11263	6011.OL-61	Edelstahl poliert	Stck.	91,17 €	108,50 €
06678	6011.OL-FI	Silberfarben	Stck.	66,80 €	79,50 €

Nummer	Artikelnummer	Oberfläche	ME	o. Mwst.	inkl. Mwst.
11277	6012.BB-17	Weiß	Stck.	76,55 €	91,10 €
11281	6012.BB-18	PVD messingfarben	Stck.	105,46 €	125,50 €
06682	6012.BB-60	Edelstahl matt	Stck.	76,55 €	91,10 €
11278	6012.BB-61	Edelstahl poliert	Stck.	94,53 €	112,50 €
06681	6012.BB-FI	Silberfarben	Stck.	70,25 €	83,60 €

Zubehör: BB-Einsatz inkl. 1 Schlüssel

Nummer	Artikelnummer	Oberfläche	ME	o. Mwst.	inkl. Mwst.
11292	6013.PZ-17	Weiß	Stck.	76,55 €	91,10 €
11296	6013.PZ-18	PVD messingfarben	Stck.	105,46 €	125,50 €
06683	6013.PZ-60	Edelstahl matt	Stck.	76,55 €	91,10 €
11293	6013.PZ-61	Edelstahl poliert	Stck.	94,53 €	112,50 €
06684	6013.PZ-FI	Silberfarben	Stck.	70,25 €	83,60 €

Nummer	Artikelnummer	Oberfläche	ME	o. Mwst.	inkl. Mwst.
43751	6016U.BAD-60	Edelstahl matt	Stck.	98,73 €	117,50 €

Zusätzliche Information zur BAD Ausführung
Entriegelung auch bei gedrücktem Drücker möglich
Universell Links/Rechts einsetzbar (Werkseinstellung: DIN Rechts SLS)
rot/weiß-Anzeige, Umstellung des Drehriegels auf Schlossseite möglich

Abb.: Weiß

PVD messingfarben

Edelstahl poliert

Silberfarben

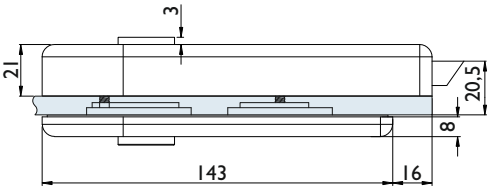

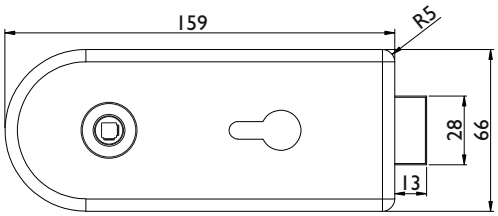

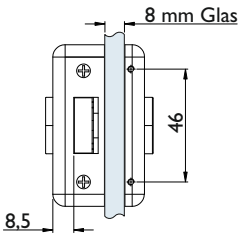

Das Glastürschloss Serie 6010 ist für 8 mm ESG Glas einsetzbar. Beim Einsatz mit 10 mm ESG Glas muss entweder eine Zarge mit 26 mm Falztiefe eingesetzt, oder spezielle Fallenstücke für 10 mm Glas verwendet werden. (Siehe Seite 105)

Venezia Serie 6010

Technische Details:
Gegenkasten für 2-flg. Türanlagen dient als Schließblech für das Glastürschloss, verschraubte Abdeckung aus Edelstahl bzw. Aluminium.

Nummer	Artikelnummer	Oberfläche	ME	o. Mwst.	inkl. Mwst.
06686	6014.GK-60	Edelstahl matt	Stck.	66,80 €	79,50 €

Nummer	Artikelnummer	Oberfläche	ME	o. Mwst.	inkl. Mwst.
21800	6014.GKP-60	Edelstahl matt	Stck.	99,15 €	118,00 €
33201	6014.GKP-61	Edelstahl poliert	Stck.	125,21 €	149,00 €
14339	6014.GKP-F1	Silberfarben	Stck.	73,36 €	87,30 €

Nummer	Artikelnummer	Oberfläche	ME	o. Mwst.	inkl. Mwst.
12869	6014.GKS-60	Edelstahl matt	Stck.	42,85 €	51,00 €
12870	6014.GKS-F1	Silberfarben	Stck.	35,21 €	41,90 €

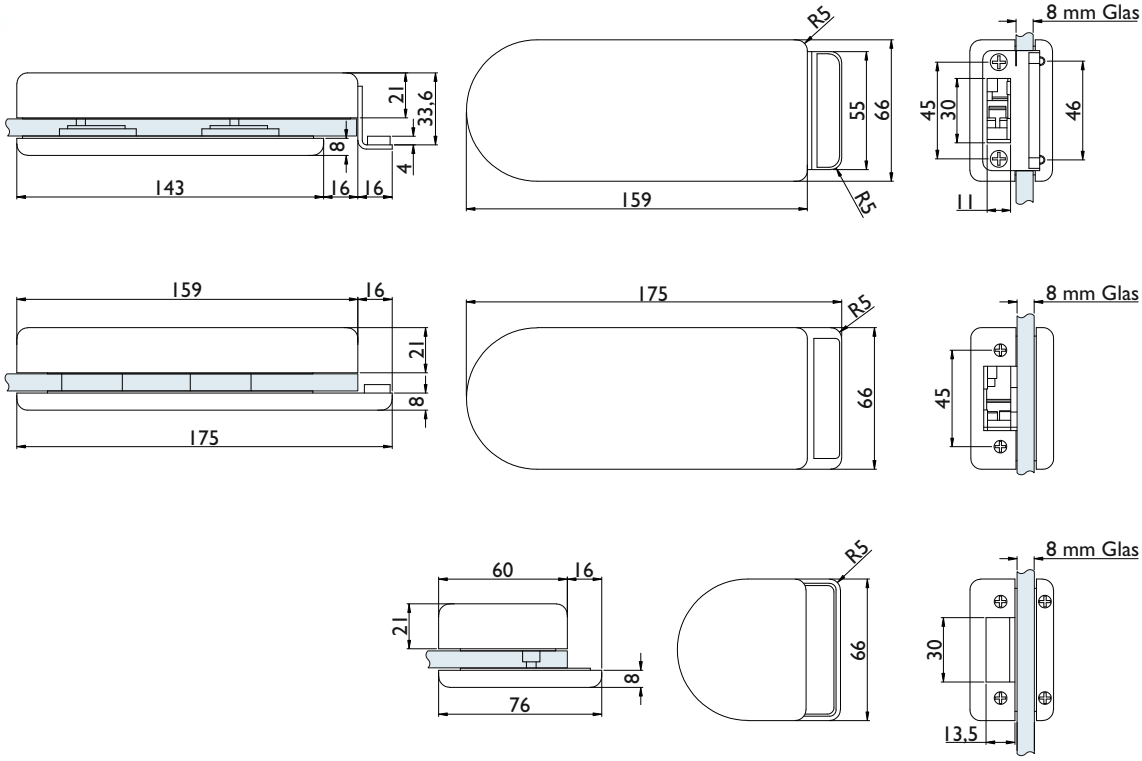

VENEZIA SERIE LIVING 6010

Vetro Glastürschlösser

Venezia Serie 6010 Korrosionsklasse 5

Technische Details:
justierbare Griffposition und einstellbare Griff-Bedienstärke (Federkraft)
geprüft gem. EN 12209:2003/AC:2006
Klassifizierung: 3|M|5|0|0|F|1|E|C/G|1|0 und EN 1670 Klasse 5
geräuschgedämpfte Ausführung, Flüsterfalle, Doppelklemmnuss
verschraubte Schlossabdeckungen aus Edelstahl oder Aluminium
Zubehörbeutel mit Drückerführungen 16 + 18 mm inkl. Abdeckungen in Schlossfarbe

EN 1670 Klasse 5

Nummer	Artikelnummer	Oberfläche	ME	o. Mwst.	inkl. Mwst.
29445	6011K.OL-60	Edelstahl matt	Stck.	79,11 €	94,20 €

Das Glastürschloss Serie 6010 ist für 8 mm ESG Glas einsetzbar.

Nummer	Artikelnummer	Oberfläche	ME	o. Mwst.	inkl. Mwst.
29446	6012K.BB-60	Edelstahl matt	Stck.	82,30 €	97,90 €

Zubehör: BB-Einsatz inkl. 1 Schlüssel

Nummer	Artikelnummer	Oberfläche	ME	o. Mwst.	inkl. Mwst.
29447	6013K.PZ-60	Edelstahl matt	Stck.	82,30 €	97,90 €

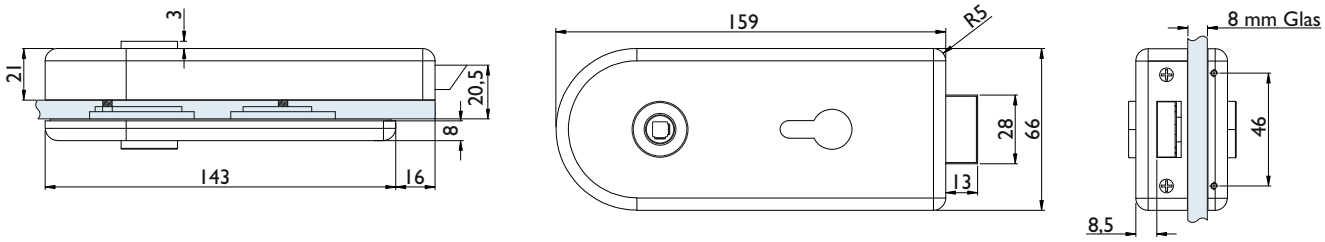

VENEZIA SERIE LIVING 6010 RZ

HERMAT

Vetro Glastürschloss

Serie 6010 RZ

Technische Details:
justierbare Griffposition und einstellbare Griff-Bedienstärke (Federkraft)
geräuschgedämpfte Ausführung, Flüsterfalle, Doppelklemmnuss
geprüft gem. EN 12209:2003+AC:2006
Zubehörbeutel mit Drückerführungen 16 + 18 mm inkl. verschraubte Schlossabdeckungen aus Edelstahl
Rundzylinder-Lochung Ø=22 mm

Nummer	Artikelnummer	Oberfläche	ME	o. Mwst.	inkl. Mwst.
39922	6018.RZ-60	Edelstahl matt	Stck.	82,26 €	97,90 €

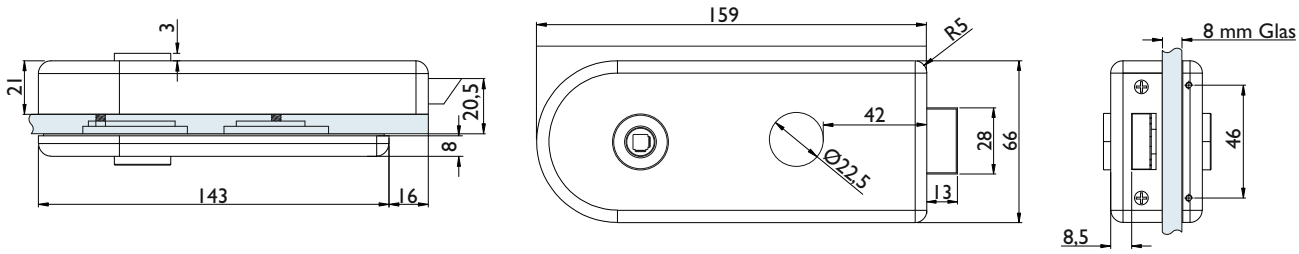

VENEZIA SERIE LIVING 6010

Vetro Glastürschlösser

Venezia 6016 S BAD

Technische Details:
justierbare Griffposition
einstellbare Griff-Bedienstärke (Federkraft)
Einhandbedienung der Verriegelung
alle 4 Öffnungs- und Schließvarianten in einem universell links/rechts einsetzbar
Hermat intern auf 200.000 Zyklen geprüft
geräuschgedämpfte Ausführung, Flüsterfalle, Doppelklemmnuss, Notöffnung
Zubehörbeutel mit Drückerführungen 16 + 18 mm inkl. Abdeckungen in Schlossfarbe
verschraubte Schlossabdeckungen aus Edelstahl
rot/weiß-Anzeige
Entriegelung auch bei gedrücktem Drücker möglich
Falle schließt bei Verriegelung nicht aus
Nachbearbeitung der Zarge entfällt

Nummer	Artikelnummer	Oberfläche	ME	o. Mwst.	inkl. Mwst.
46153	6016S.BAD-60	Edelstahl matt	Stck.	118,73 €	141,30 €

Das Glastürschloss Serie 6010 ist für 8 mm ESG Glas einsetzbar. Beim Einsatz mit 10 mm ESG Glas muss entweder eine Zarge mit 26 mm Falztiefe eingesetzt, oder spezielle Fallenstücke für 10 mm Glas verwendet werden.

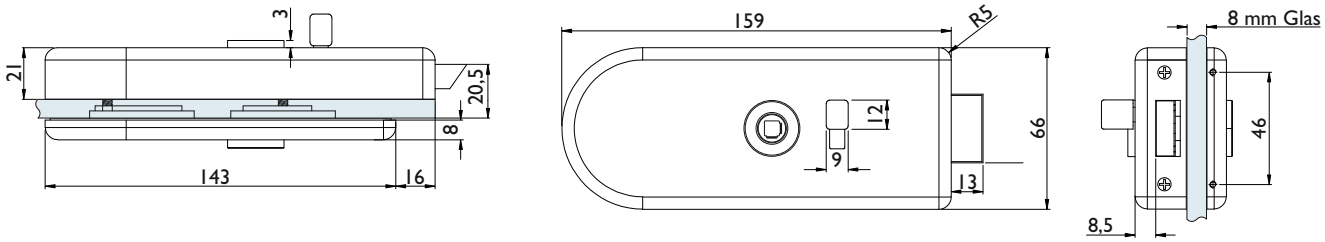

VENEZIA SERIE LIVING 6010 MAG

HERMAT

Vetro Magnetic

Venezia Serie 6010 MAG

Technische Details:
Magnetfalle, Doppelklemmnuss
geprüft in Anlehnung DIN 18251-1:2002 Klasse 3
verschraubte Schlossabdeckungen aus Edelstahl oder Aluminium
Zubehörbeutel mit Drückerführungen 16 + 18 mm inkl. Abdeckungen in Schlossfarbe
Schließblech-Magneteinsatz grau

Nummer	Artikelnummer	Oberfläche	ME	o. Mwst.	inkl. Mwst.
23477	6011.MAG.OL-60	Edelstahl matt	Stck.	104,62 €	124,50 €
26678	6011.MAG/10MM.OL-60	Edelstahl matt	Stck.	104,46 €	124,30 €
23480	6011.MAG.OL-FI	Silberfarben	Stck.	98,73 €	117,50 €

Nummer	Artikelnummer	Oberfläche	ME	o. Mwst.	inkl. Mwst.
23495	6012.MAG.BB-60	Edelstahl matt	Stck.	107,98 €	128,50 €
26679	6012.MAG/10MM.BB-60	Edelstahl matt	Stck.	107,98 €	128,50 €
23496	6012.MAG.BB-FI	Silberfarben	Stck.	101,68 €	121,00 €

Zubehör: BB-Einsatz inkl. 1 Schlüssel

Nummer	Artikelnummer	Oberfläche	ME	o. Mwst.	inkl. Mwst.
23478	6013.MAG.PZ-60	Edelstahl matt	Stck.	107,98 €	128,50 €
26680	6013.MAG/10MM.PZ-60	Edelstahl matt	Stck.	107,98 €	128,50 €
23481	6013.MAG.PZ-FI	Silberfarben	Stck.	101,29 €	120,50 €

Zubehör: 1 Zylinderbefestigungsschraube M5 x 35

Nummer	Artikelnummer	Oberfläche	ME	o. Mwst.	inkl. Mwst.
23479	6014.MAG.GKS-60	Edelstahl matt	Stck.	56,80 €	67,60 €
23482	6014.MAG.GKS-FI	Silberfarben	Stck.	51,68 €	61,50 €

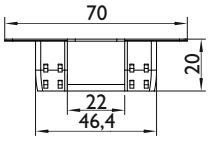

Schließblech-Magneteinsatz

Hinweis: Weiterer Einsatz passend als Ersatz für verschiedene gängige Schließblechtypen Siehe S. 35

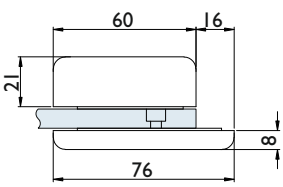

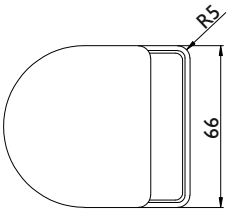

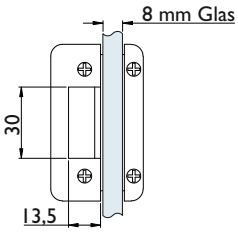

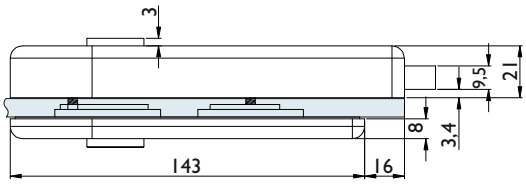

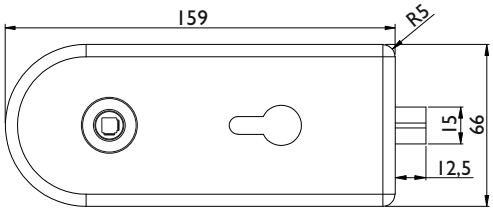

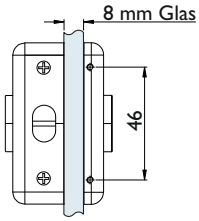

SIENA SERIE LIVING 6020

Vetro Glastürschlösser

Siena Serie 6020

Technische Details:
justierbare Griffposition und einstellbare Griff-Bedienstärke (Federkraft)
geprüft gem. EN 12209:2003/AC:2006 Klassifizierung: 3|M|5|0|0|F|1|E|C/G|1|0
geräuschgedämpfte Ausführung, Flüsterfalle, Doppelklemmnuss
verschraubte Schlossabdeckungen aus Edelstahl oder Aluminium
Zubehörbeutel mit Drückerführungen 16 + 18 mm inkl. Abdeckungen in Schlossfarbe

Nummer	Artikelnummer	Oberfläche	ME	o. Mwst.	inkl. Mwst.
06718	6021.OL-60	Edelstahl matt	Stck.	76,05 €	90,50 €
06719	6021.OL-FI	Silberfarben	Stck.	69,24 €	82,40 €

Nummer	Artikelnummer	Oberfläche	ME	o. Mwst.	inkl. Mwst.
06723	6022.BB-60	Edelstahl matt	Stck.	79,41 €	94,50 €
06724	6022.BB-FI	Silberfarben	Stck.	72,85 €	86,70 €

Zubehör: BB-Einsatz inkl. 1 Schlüssel

Nummer	Artikelnummer	Oberfläche	ME	o. Mwst.	inkl. Mwst.
06728	6023.PZ-60	Edelstahl matt	Stck.	79,41 €	94,50 €
06729	6023.PZ-FI	Silberfarben	Stck.	72,85 €	86,70 €

Abb.: Silberfarben

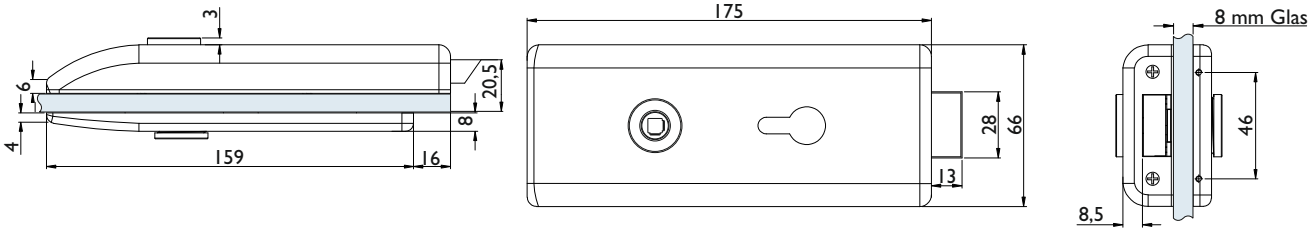

Das Glastürschloss Serie 6020 ist für 8 mm ESG Glas einsetzbar. Beim Einsatz mit 10 mm ESG Glas muss entweder eine Zarge mit 26 mm Falztiefe eingesetzt, oder spezielle Fallenstücke für 10 mm Glas verwendet werden. (Siehe Seite 105)

Siena Serie 6024

Technische Details:
Gegenkasten für 2-flg. Türanlagen dient als Schließblech für das Glastürschloss, verschraubte Abdeckung aus Edelstahl bzw. Aluminium.

Nummer	Artikelnummer	Oberfläche	ME	o. Mwst.	inkl. Mwst.
21801	6024.GKP-60	Edelstahl matt	Stck.	102,94 €	122,50 €
14344	6024.GKP-FI	Silberfarben	Stck.	76,05 €	90,50 €

Nummer	Artikelnummer	Oberfläche	ME	o. Mwst.	inkl. Mwst.
09256	6024.GKS-60	Edelstahl matt	Stck.	44,36 €	52,80 €
09259	6024.GKS-FI	Silberfarben	Stck.	36,47 €	43,40 €

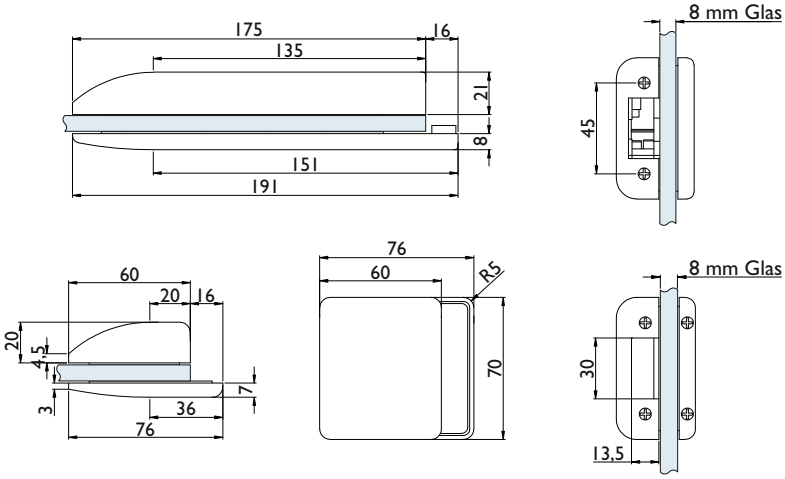

Gut zu wissen...

Bei der Konzeption und Auswahl der Produkte für eine Doppeltür muss unter anderem der **Anpressdruck** der Tür beachtet werden. Dies geschieht durch die richtigen Einstellungen der Türbänder. Dabei wird die Tür auf der Bandseite so eingestellt, dass sie auf die Dichtungen drückt. Die Tür würde ohne diese Einstellung leicht offen stehen (siehe Zeichnung). Dadurch kann die Tür auf Spannung geschlossen werden und verhindert so ungewollte Geräusche oder ein freies Spiel in der Falle im geschlossen Zustand.

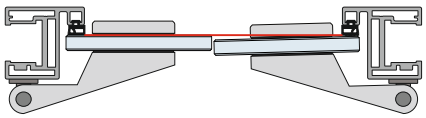

GENOVA SERIE LIVING 6080

Vetro Glastürschlösser

Genova Serie 6080

Technische Details:
justierbare Griffposition einstellbare Griff-Bedienstärke (Federkraft)
geprüft gem. EN 12209:2003/AC:2006 Klassifizierung: 3|M|5|0|0|F|1|E|C/G|1|0
geräuschgedämpfte Ausführung, Flüsterfalle, Doppelklemmnuss
verschraubte Schlossabdeckungen aus Edelstahl oder Aluminium
Zubehörbeutel mit Drückerführungen 16 + 18 mm inkl. Abdeckungen in Schlossfarbe

Nummer	Artikelnummer	Oberfläche	ME	o. Mwst.	inkl. Mwst.
09377	6081.OL-60	Edelstahl matt	Stck.	79,91 €	95,10 €
32117	6081.OL-61	Edelstahl poliert	Stck.	91,17 €	108,50 €
40544	6081.OL-72	Smoke Black	Stck.	105,46 €	125,50 €
43685	6081.OL-74	Classic Black, mattschwarz	Stck.	80,60 €	95,90 €
09407	6081.OL-F1	Silberfarben	Stck.	73,36 €	87,30 €

Nummer	Artikelnummer	Oberfläche	ME	o. Mwst.	inkl. Mwst.
09383	6082.BB-60	Edelstahl matt	Stck.	84,45 €	100,50 €
32119	6082.BB-61	Edelstahl poliert	Stck.	94,53 €	112,50 €
40545	6082.BB-72	Smoke Black	Stck.	109,66 €	130,50 €
46033	6082.BB-74	Classic Black, mattschwarz	Stck.	83,80 €	99,70 €
09413	6082.BB-F1	Silberfarben	Stck.	76,55 €	91,10 €

Zubehör: BB-Einsatz inkl. 1 Schlüssel

Nummer	Artikelnummer	Oberfläche	ME	o. Mwst.	inkl. Mwst.
09387	6083.PZ-60	Edelstahl matt	Stck.	84,45 €	100,50 €
32121	6083.PZ-61	Edelstahl poliert	Stck.	94,53 €	112,50 €
40546	6083.PZ-72	Smoke Black	Stck.	106,30 €	126,50 €
43686	6083.PZ-74	Classic Black, mattschwarz	Stck.	83,80 €	99,70 €
09419	6083.PZ-F1	Silberfarben	Stck.	76,55 €	91,10 €

Nummer	Artikelnummer	Oberfläche	ME	o. Mwst.	inkl. Mwst.
43759	6086U.BAD-60	Edelstahl matt	Stck.	104,62 €	124,50 €
44318	6086U.BAD-72	Smoke Black	Stck.	156,72 €	186,50 €
46034	6086U.BAD-74	Classic Black, mattschwarz	Stck.	117,30 €	139,60 €

Zusätzliche Information zur BAD Ausführung
Entriegelung auch bei gedrücktem Drücker möglich
Universell Links/Rechts einsetzbar (Werkseinstellung: DIN Rechts SLS)
rot/weiß-Anzeige, Umstellung des Drehriegels auf Schlossseite möglich

Abb.: Edelstahl poliert

Smoke Black

Classic Black

Silberfarben

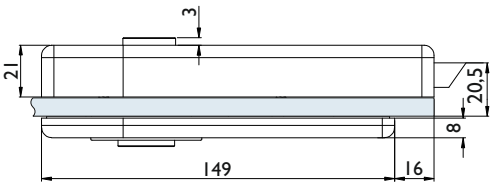

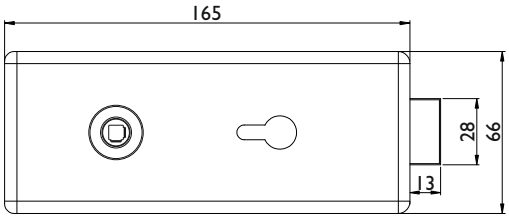

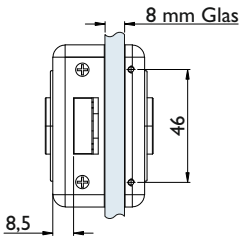

Das Glastürschloss Serie 6080 ist für 8 mm ESG Glas einsetzbar. Beim Einsatz mit 10 mm ESG Glas muss entweder eine Zarge mit 26 mm Falztiefe eingesetzt, oder spezielle Fallenstücke für 10 mm Glas verwendet werden. (Siehe Seite 105)

Genova Serie 6084

Technische Details:
Gegenkasten für 2-flg. Türanlagen dient als Schließblech für das Glastürschloss, verschraubte Abdeckung aus Edelstahl bzw. Aluminium.

Nummer	Artikelnummer	Oberfläche	ME	o. Mwst.	inkl. Mwst.
09393	6084.GK-60	Edelstahl matt	Stck.	73,36 €	87,30 €
09425	6084.GK-F1	Silberfarben	Stck.	66,80 €	79,50 €

Nummer	Artikelnummer	Oberfläche	ME	o. Mwst.	inkl. Mwst.
21802	6084.GKP-60	Edelstahl matt	Stck.	113,86 €	135,50 €
14349	6084.GKP-F1	Silberfarben	Stck.	79,91 €	95,10 €
40547	6084.GKP-72	Smoke Black	Stck.	150,42 €	179,00 €

Nummer	Artikelnummer	Oberfläche	ME	o. Mwst.	inkl. Mwst.
16339	6084.GKS-60	Edelstahl matt	Stck.	49,32 €	58,70 €
16340	6084.GKS-F1	Silberfarben	Stck.	42,85 €	51,00 €
46875	6084.GKS-74	Classic Black, mattschwarz	Stck.	48,24 €	57,40 €

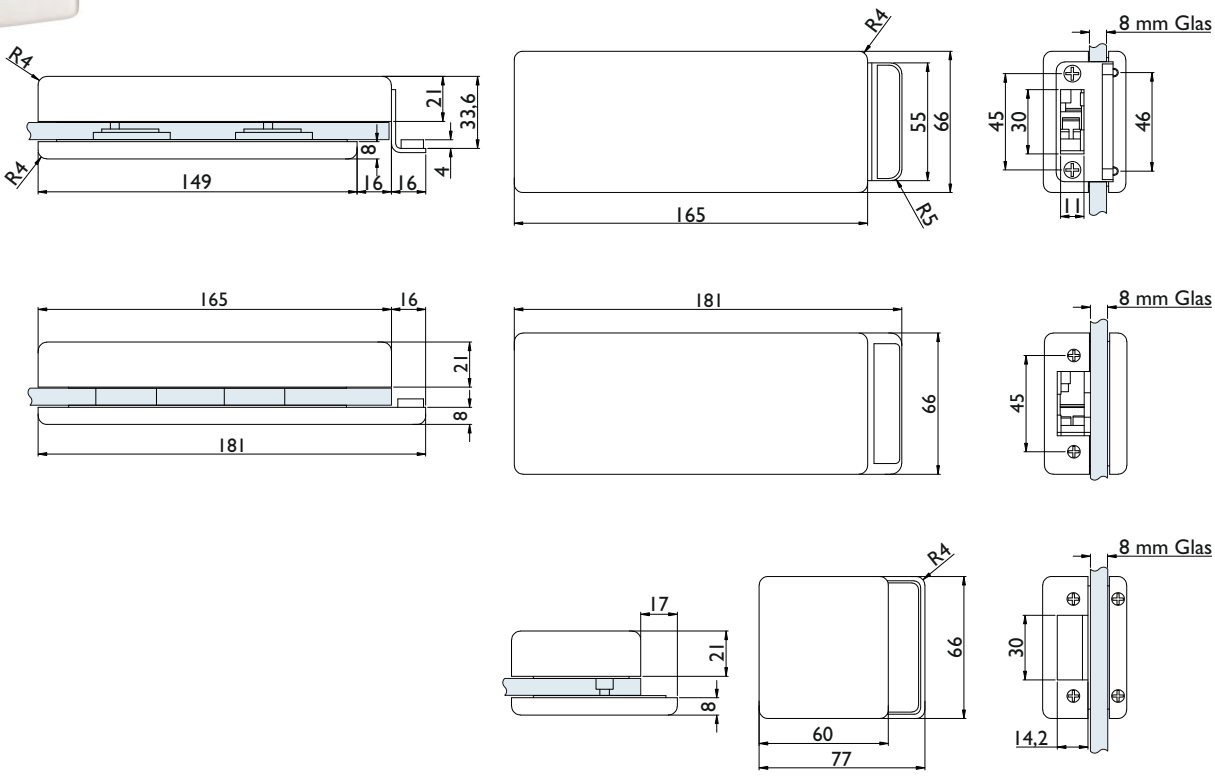

GENOVA SERIE LIVING 6080

Vetro Glastürschlösser

Genova Serie 6080 Korrosionsklasse 5

Technische Details:
justierbare Griffposition und einstellbare Griff-Bedienstärke (Federkraft)
geprüft gem. EN 12209:2003/AC:2006
Klassifizierung: 3|M|5|0|0|F|1|E|C/G|1|0 und EN 1670 Klasse 5
geräuschgedämpfte Ausführung, Flüsterfalle, Doppelklemmnuss
verschraubte Schlossabdeckungen aus Edelstahl oder Aluminium
Zubehörbeutel mit Drückerführungen 16 + 18 mm inkl. Abdeckungen in Schlossfarbe

EN 1670 Klasse 5

Nummer	Artikelnummer	Oberfläche	ME	o. Mwst.	inkl. Mwst.
29448	6081K.OL-60	Edelstahl matt	Stck.	85,66 €	101,90 €

Das Glastürschloss Serie 6010 ist für 8 mm ESG Glas einsetzbar.

Nummer	Artikelnummer	Oberfläche	ME	o. Mwst.	inkl. Mwst.
29449	6082K.BB-60	Edelstahl matt	Stck.	90,20 €	107,30 €

Zubehör: BB-Einsatz inkl. 1 Schlüssel

Nummer	Artikelnummer	Oberfläche	ME	o. Mwst.	inkl. Mwst.
29450	6083K.PZ-60	Edelstahl matt	Stck.	90,20 €	107,30 €

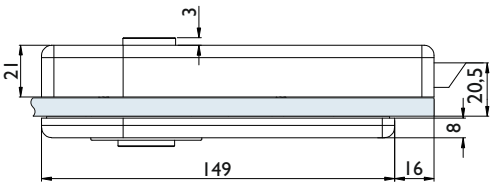

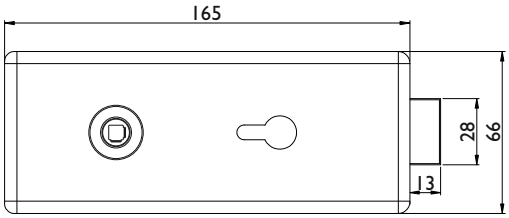

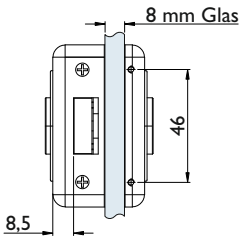

GENOVA SERIE LIVING 6080 RZ

Vetro Glastürschloss

Genova Serie 6080 RZ

Technische Details:
justierbare Griffposition und einstellbare Griff-Bedienstärke (Federkraft)
geräuschgedämpfte Ausführung, Flüsterfalle, Doppelklemmnuss
geprüft gem. EN 12209:2003+AC:2006
Zubehörbeutel mit Drückerführungen 16 + 18 mm inkl. verschraubte Schlossabdeckungen aus Edelstahl
Rundzylinder-Lochung Ø=22 mm

Nummer	Artikelnummer	Oberfläche	ME	o. Mwst.	inkl. Mwst.
39939	6088.RZ-60	Edelstahl matt	Stck.	89,07 €	106,00 €

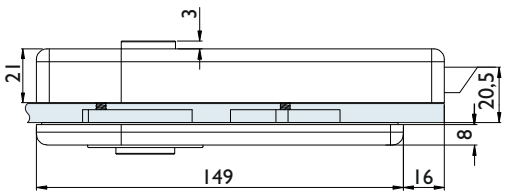

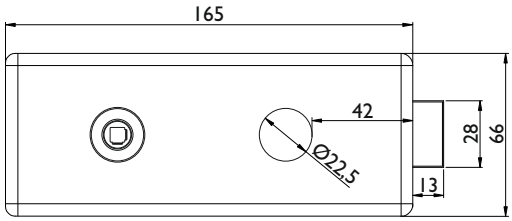

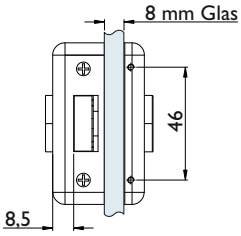

GENOVA SERIE LIVING 6080

Vetro Glastürschlösser

Genova 6086 S BAD

Technische Details:
justierbare Griffposition
einstellbare Griff-Bedienstärke (Federkraft)
Einhandbedienung der Verriegelung
alle 4 Öffnungs- und Schließvarianten in einem universell links/rechts einsetzbar
Hermat intern auf 200.000 Zyklen geprüft
geräuschgedämpfte Ausführung, Flüsterfalle, Doppelklemmnuss, Notöffnung
Zubehörbeutel mit Drückerführungen 16 + 18 mm inkl. Abdeckungen in Schlossfarbe
verschraubte Schlossabdeckungen aus Edelstahl
rot/weiß-Anzeige
Entriegelung auch bei gedrücktem Drücker möglich
Falle schließt bei Verriegelung nicht aus
Nachbearbeitung der Zarge entfällt

Nummer	Artikelnummer	Oberfläche	ME	o. Mwst.	inkl. Mwst.
46154	6086S.BAD-60	Edelstahl matt	Stck.	118,73 €	141,30 €

Das Glastürschloss Serie 6010 ist für 8 mm ESG Glas einsetzbar. Beim Einsatz mit 10 mm ESG Glas muss entweder eine Zarge mit 26 mm Falztiefe eingesetzt, oder spezielle Fallenstücke für 10 mm Glas verwendet werden.

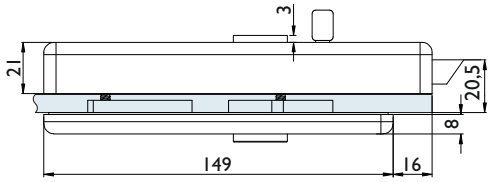

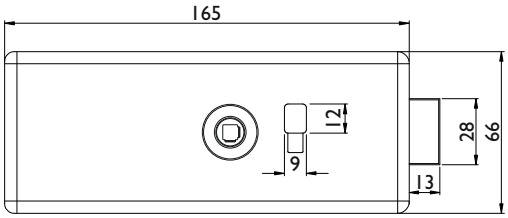

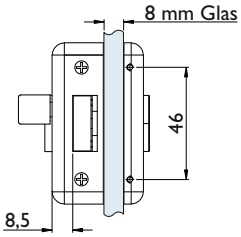

GENOVA SERIE LIVING 6080 MAG

HERMAT

Vetro Magnetic

Genova Serie 6080 MAG

Technische Details:
justierbare Griffposition und einstellbare Griff-Bedienstärke (Federkraft)
geprüft in Anlehnung DIN 18251-1:2002 Klasse 3
geräuschgedämpfte Ausführung, Flüsterfalle, Doppelklemmnuss
verschraubte Schlossabdeckungen aus Edelstahl oder Aluminium
Zubehörbeutel mit Drückerführungen 16 + 18 mm inkl. Abdeckungen in Schlossfarbe

Nummer	Artikelnummer	Oberfläche	ME	o. Mwst.	inkl. Mwst.
23497	6081.MAG.OL-60	Edelstahl matt	Stck.	111,76 €	133,00 €
26681	6081.MAG/10MM.OL-60	Edelstahl matt	Stck.	126,63 €	150,70 €
23498	6081.MAG.OL-FI	Silberfarben	Stck.	104,62 €	124,50 €

Nummer	Artikelnummer	Oberfläche	ME	o. Mwst.	inkl. Mwst.
23499	6082.MAG.BB-60	Edelstahl matt	Stck.	115,96 €	138,00 €
26682	6082.MAG/10MM.BB-60	Edelstahl matt	Stck.	130,83 €	155,70 €
23500	6082.MAG.BB-FI	Silberfarben	Stck.	107,98 €	128,50 €

Zubehör: BB-Einsatz incl. 1 Schlüssel

Nummer	Artikelnummer	Oberfläche	ME	o. Mwst.	inkl. Mwst.
23501	6083.MAG.PZ-60	Edelstahl matt	Stck.	115,96 €	138,00 €
25502	6083.MAG/10MM.PZ-60	Edelstahl matt	Stck.	143,02 €	170,20 €
23502	6083.MAG.PZ-FI	Silberfarben	Stck.	107,98 €	128,50 €

Zubehör: 1 Zylinderbefestigungsschraube M5 x 35

Nummer	Artikelnummer	Oberfläche	ME	o. Mwst.	inkl. Mwst.
23503	6084.MAG.GKS-60	Edelstahl matt	Stck.	56,80 €	67,60 €
23504	6084.MAG.GKS-FI	Silberfarben	Stck.	51,68 €	61,50 €

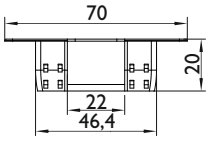

Schließblech-Magneteinsatz

Hinweis: Weiterer Einsatz passend als Ersatz für verschiedene gängige Schließblechtypen Siehe S. 35

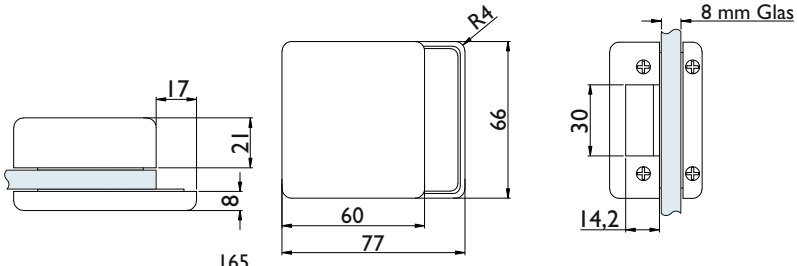

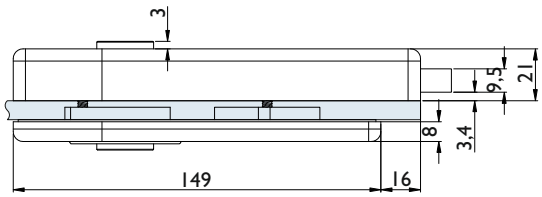

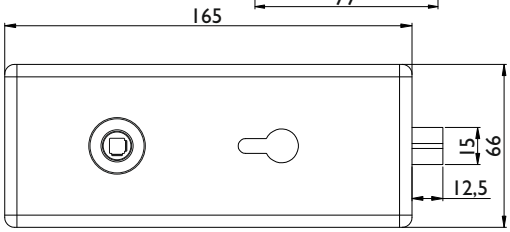

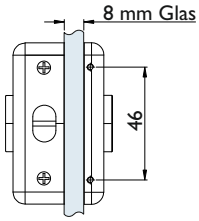

BARI SERIE LIVING 6140

Vetro Glastürschlösser

Bari Serie 6140

Technische Details:
justierbare Griffposition und einstellbare Griff-Bedienstärke (Federkraft)
geprüft gem. EN 12209:2003/AC:2006 Klassifizierung: 3|M|5|0|0|F|1|E|C/G|1|0
geräuschgedämpfte Ausführung, Flüsterfalle, Doppelklemmnuss
verschraubte Schlossabdeckungen aus Edelstahl oder Aluminium
Zubehörbeutel mit Drückerführungen 16 + 18 mm inkl. Abdeckungen in Schlossfarbe

Nummer	Artikelnummer	Oberfläche	ME	o. Mwst.	inkl. Mwst.
11339	6141.OL-60	Edelstahl matt	Stck.	82,77 €	98,50 €

Nummer	Artikelnummer	Oberfläche	ME	o. Mwst.	inkl. Mwst.
11347	6142.BB-60	Edelstahl matt	Stck.	87,39 €	104,00 €

Zubehör: BB-Einsatz inkl. 1 Schlüssel

Nummer	Artikelnummer	Oberfläche	ME	o. Mwst.	inkl. Mwst.
11355	6143.PZ-60	Edelstahl matt	Stck.	87,39 €	104,00 €

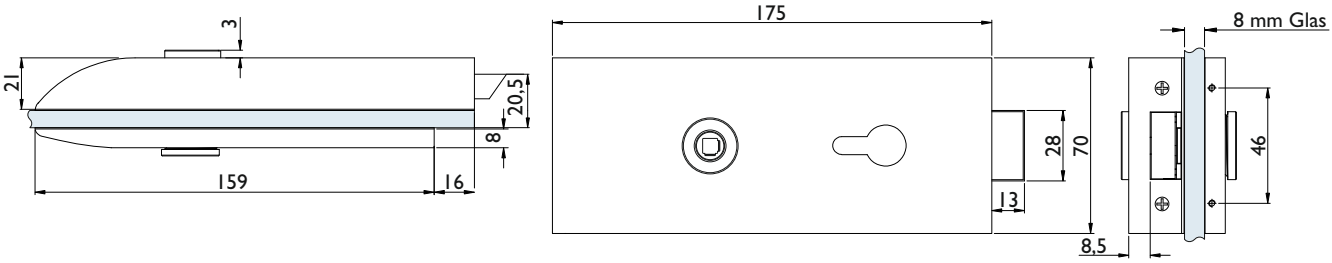

Das Glastürschloss Serie 6140 ist für 8 mm ESG Glas einsetzbar. Beim Einsatz mit 10 mm ESG Glas muss entweder eine Zarge mit 26 mm Falztiefe eingesetzt, oder spezielle Fallenstücke für 10 mm Glas verwendet werden. (Siehe Seite 105)

Bari Serie 6144

Technische Details:
Gegenkasten für 2-flg. Türanlagen dient als Schließblech für das Glastürschloss, verschraubte Abdeckung aus Edelstahl bzw. Aluminium.

Nummer	Artikelnummer	Oberfläche	ME	o. Mwst.	inkl. Mwst.
25733	6144.GKP-60	Edelstahl matt	Stck.	118,06 €	140,50 €

Nummer	Artikelnummer	Oberfläche	ME	o. Mwst.	inkl. Mwst.
11371	6144.GKS-60	Edelstahl matt	Stck.	51,17 €	60,90 €

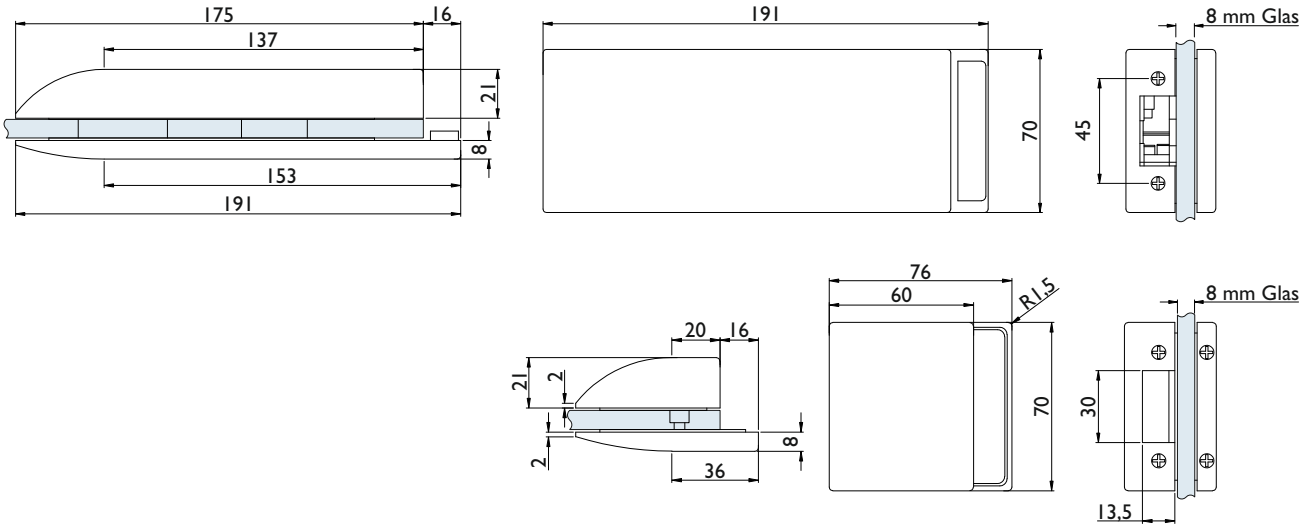

Gut zu wissen...

Bei der Konzeption und Auswahl der Produkte für eine Doppeltür muss unter anderem der **Anpressdruck** der Tür beachtet werden. Dies geschieht durch die richtigen Einstellungen der Türbänder. Dabei wird die Tür auf der Bandseite so eingestellt, dass sie auf die Dichtungen drückt. Die Tür würde ohne diese Einstellung leicht offen stehen (siehe Zeichnung). Dadurch kann die Tür auf Spannung geschlossen werden und verhindert so ungewollte Geräusche oder ein freies Spiel in der Falle im geschlossen Zustand.

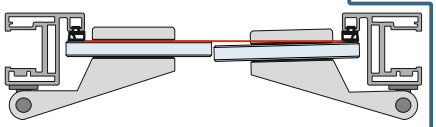

BARI SERIE LIVING 6140 MAG

Vetro Magnetic

Bari Serie 6140 MAG

Technische Details:
Magnetfalle, Doppelklemmnuss
geprüft in Anlehnung DIN 18251-1:2002 Klasse 3
verschraubte Schlossabdeckungen aus Edelstahl
Zubehörbeutel mit Drückerführungen 16 + 18 mm inkl. Abdeckungen in Schlossfarbe
Schließblech-Magneteinsatz grau

Nummer	Artikelnummer	Oberfläche	ME	o. Mwst.	inkl. Mwst.
23505	6141.MAG.OL-60	Edelstahl matt	Stck.	115,96 €	138,00 €

Nummer	Artikelnummer	Oberfläche	ME	o. Mwst.	inkl. Mwst.
23506	6142.MAG.BB-60	Edelstahl matt	Stck.	120,16 €	143,00 €

Zubehör: BB-Einsatz inkl. 1 Schlüssel

Nummer	Artikelnummer	Oberfläche	ME	o. Mwst.	inkl. Mwst.
23507	6143.MAG.PZ-60	Edelstahl matt	Stck.	120,16 €	143,00 €

Zubehör: 1 Zylinderbefestigungsschraube M5 x 35

Nummer	Artikelnummer	Oberfläche	ME	o. Mwst.	inkl. Mwst.
23508	6144.MAG.GKS-60	Edelstahl matt	Stck.	58,90 €	70,10 €

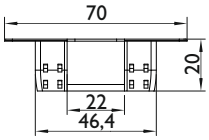

Schließblech-Magneteinsatz

Hinweis: Weiterer Einsatz passend als Ersatz für verschiedene gängige Schließblechtypen Siehe S. 35

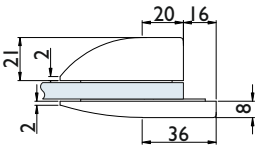

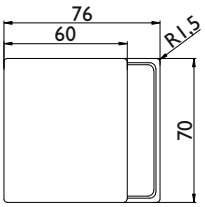

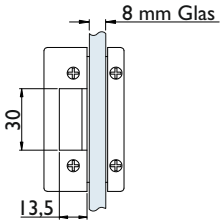

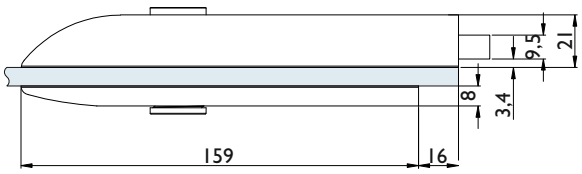

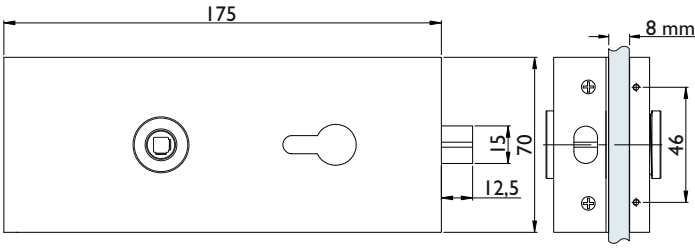

Magneteinsatz (optional)

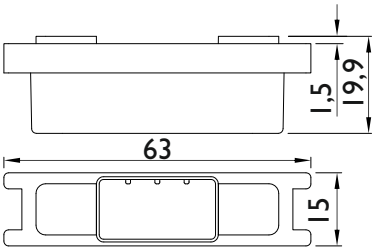

Technische Details:
Magneteinsatz mit 2 Magneten
zum einsetzen in das vorhandene Schließblech
passend für einige Standard-Schließbleche

Nummer	Artikelnummer	Oberfläche	ME	o. Mwst.	inkl. Mwst.
45088	6898.MAG-SCHWAR	Kunststoff Schwarz	Stck.	14,87 €	17,70 €

OLBIA SERIE LIVING 6180

Vetro Glastürschlösser

Olbia Serie 6180

Technische Details:
justierbare Griffposition einstellbare Griff-Bedienstärke (Federkraft)
geprüft gem. EN 12209:2003/AC:2006 Klassifizierung: 3|M|5|0|0|F|1|E|C/G|1|0
geräuschgedämpfte Ausführung, Flüsterfalle, Doppelklemmnuss
verschraubte Schlossabdeckungen aus Edelstahl oder Aluminium
Zubehörbeutel mit Drückerführungen 16 + 18 mm inkl. Abdeckungen in Schlossfarbe

Nummer	Artikelnummer	Oberfläche	ME	o. Mwst.	inkl. Mwst.
33843	6181.OL-60	Edelstahl matt	Stck.	94,95 €	113,00 €

Nummer	Artikelnummer	Oberfläche	ME	o. Mwst.	inkl. Mwst.
33867	6182.BB-60	Edelstahl matt	Stck.	99,57 €	118,50 €

Zubehör: BB-Einsatz inkl. 1 Schlüssel

Nummer	Artikelnummer	Oberfläche	ME	o. Mwst.	inkl. Mwst.
33887	6183.PZ-60	Edelstahl matt	Stck.	99,57 €	118,50 €

Nummer	Artikelnummer	Oberfläche	ME	o. Mwst.	inkl. Mwst.
43766	6186U.BAD-60	Edelstahl matt	Stck.	121,00 €	144,00 €

Zusätzliche Information zur BAD Ausführung:
Entriegelung auch bei gedrücktem Drücker möglich
Universell Links/Rechts einsetzbar (Werkseinstellung: DIN Rechts SLS)
rot/weiß-Anzeige, Umstellung des Drehriegels auf Schlossseite möglich

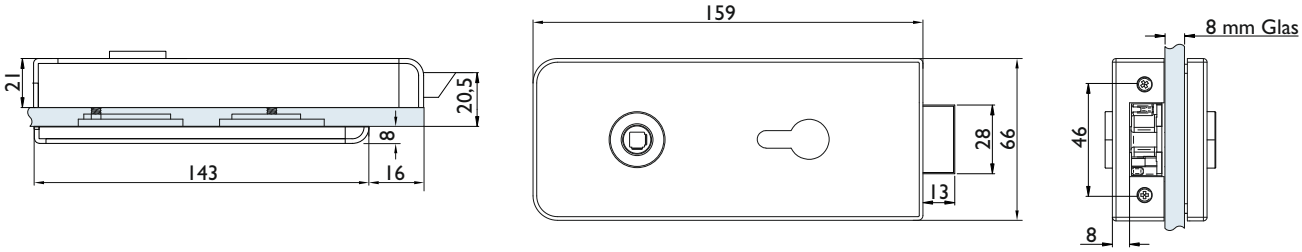

Das Glastürschloss Serie 6180 ist für 8 mm ESG Glas einsetzbar. Beim Einsatz mit 10 mm ESG Glas muss entweder eine Zarge mit 26 mm Falztiefe eingesetzt, oder spezielle Fallenstücke für 10 mm Glas verwendet werden. (Siehe Seite 105)

Olbia Serie 6184

Technische Details:
Gegenkasten für 2-flg. Türanlagen dient als Schließblech für das Glastürschloss, verschraubte Abdeckung aus Edelstahl und mit durchgehender Anschlagplatte.

Nummer	Artikelnummer	Oberfläche	ME	o. Mwst.	inkl. Mwst.
41541	6184.GKP-60	Edelstahl matt	Stck.	139,07 €	165,50 €

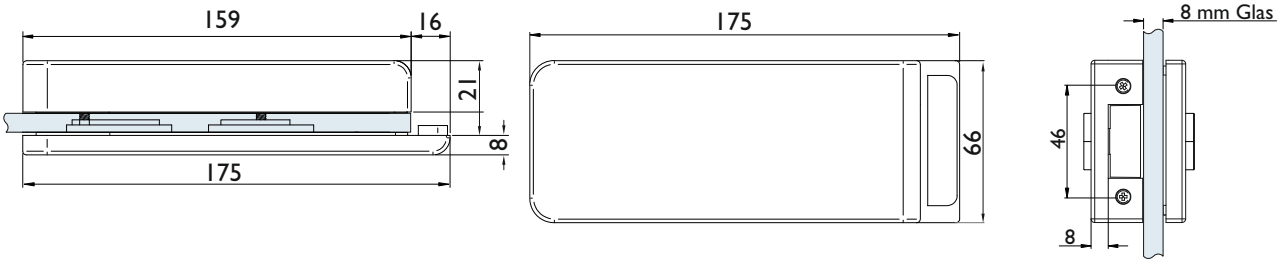

Gut zu wissen...

Bei der Konzeption und Auswahl der Produkte für eine Doppeltür muss unter anderem der **Anpressdruck** der Tür beachtet werden. Dies geschieht durch die richtigen Einstellungen der Türbänder. Dabei wird die Tür auf der Bandseite so eingestellt, dass sie auf die Dichtungen drückt. Die Tür würde ohne diese Einstellung leicht offen stehen (siehe Zeichnung). Dadurch kann die Tür auf Spannung geschlossen werden und verhindert so ungewollte Geräusche oder ein freies Spiel in der Falle im geschlossen Zustand.

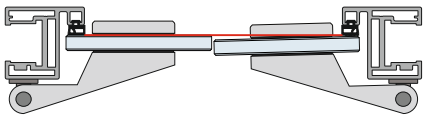

PRO GLASTÜRBESCHLAG

Wir bieten Ihnen hier nach europäischen Normen (EN) geprüfte Glastürbeschlagsysteme für Drehtüren im Objektbereich. Die Schlösser der Serien Roma und Molina sind geprüft gem. EN 12209 beim ift in Rosenheim und haben folgende Klassifizierung erreicht:

Klassifizierung gemäß EN 12209:2003/AC:2005

Gebrauchskategorie	Dauerfunktions-tüchtigkeit	Türmasse und Schließ-kraft	Eignung für Feuer- und Rauchschutztüren	Sicherheit	Korrosionsbeständig-keit	Schutzwirkung	Türbezogener Ver-wendungsbereich	Art der Schlüsselbestä-tigung und Verriege-lung	Art der Spindelbetäti gung	Schlüsselkennung
3	M	5	0	0	F	1	E	0*/G**/ F***	1	0

* Glastürschloss 6031.OL/ 6051.OL
** Glastürschloss 6033.PZ/ 6053.PZ; 6038.RZ/6058.RZ
*** Glastürschloss 6032.BB/ 6052.BB; 6038.BAD/6058.BAD

Fallendauerfunktion: 200.000 Prüfzyklen; Belastung der Falle von 25 N;
Dauerfunktion Riegel: 50.000 Zyklen
Korrosionsprüfung: Hohe Korrosionsbeständigkeit

Auch bei diesem Schlosstyp wird, ebenso wie bei den Schlössern unserer Serie LIVING, eine Flüsterfalle als Standard geliefert. Die 2-geteilte Spezial-Klemmnuss sorgt ebenfalls auch hier für einen optimalen Halt des Drückerstiftes und somit wackelfreien Sitz der Türdrücker.

Zur weitestgehenden Vermeidung von Betätigungsgeräuschen sind diese Schlosstypen mit einer „Low Noise"-Technologie versehen. Durch die Beschichtung von innenliegenden, mechanischen Bauteilen mit Spezialkunststoffen werden hier mechanische Geräusche von vornherein minimiert.

PRO GLASTÜRBESCHLAG

Ausschreibungstexte PRO mit Falle

Glastürfallenschloss, passend für Zargen mit 24 mm Falztiefe bei 8 mm Glasdicke, mit runden Schlossabdeckungen aus Aluminium bzw. Edelstahl. Die Schloss-Serie ist bei 24 mm Standardfalz auch für 10 mm Glas erhältlich
Durchgängig freie Glaskante im Schlossbereich. Beiliegender, farblich abgestimmter Klebestreifen zur Abdeckung der Schlossgegenseite. Schlossfalle aus Metall mit Kunststoffeinlage für besonders leisen Türverschluss.
Schloss mit Buntbart bzw. Profilzylinderschließwerk, 2-tourig mit Wechsel. Spezial-Klemmnuss, 2-teilig zur optimalen Fixierung des Drückerstiftes. Verstärkte Edelstahl-Federn für optimalen Sitz des Türdrückers auf dem Schloss.
Drückerführung für 16 mm Drückeransatz montiert / für 18 mm lose beiliegend.
Stirnseitig fest verschraubte Schlossabdeckung.

geprüft gem. EN 12209:2003/AC:2005
Klassifizierung: 3|M|5|0|0|F|1|E|0/C/F|1|0
Falle: 200.000 Prüfzyklen; Belastung der Falle von 25 N;
Riegel: 50.000 Prüfzyklen

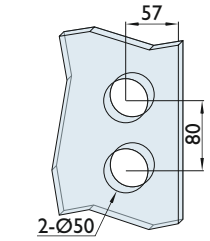

Glasbearbeitung

Lieferbar in den Ausführungen
OL (ohne Verriegelungsfunktion)
BB- und PZ- gelocht,
RZ (Rundzylinder-Lochung)
Gegenkasten (GKP, lang mit durchgehender Gegenplatte als Anschlag für den Gehflügel)

Ausführung R (mit Rosettenbohrung). Vorgerichtet für Rosetten mit max. 8 mm Nocken / Nockenlänge bis 7 mm.

Klassifizierung gemäß EN 12209:2003/AC:2005

Gebrauchskategorie	Dauerfunktions-tüchtigkeit	Türmasse und Schließ-kraft	Eignung für Feuer- und Rauchschutztüren	Sicherheit	Korrosionsbeständig-keit	Schutzwirkung	Türbezogener Ver-wendungsbereich	Art der Schlüsselbestä-tigung und Verriege-lung	Art der Spindelbetäti gung	Schlüsselkennung
3	M	5	0	0	F	1	E	0*/G**/ F***	1	0

* Glastürschloss 6031.OL/ 6051.OL
** Glastürschloss 6033.PZ/ 6053.PZ; 6038.RZ/6058.RZ
*** Glastürschloss 6032.BB/ 6052.BB; 6038.BAD/6058.BAD

Fallendauerfunktion: 200.000 Prüfzyklen; Belastung der Falle von 25 N;
Dauerfunktion Riegel: 50.000 Zyklen
Korrosionsprüfung: Hohe Korrosionsbeständigkeit

Einsatz im Bereich von Schwimmbädern:

Beim Einsatz unserer Glastürbeschläge in Schwimmbädern oder ähnlichen Einrichtungen können wir leider keine Garantie übernehmen. Trotz der Korrosionsprüfung nach DIN EN 1670 Klasse 3 sind die Einwirkungen durch Chlor oder sogar Salzgehalt in der Luft von unserer Seite nicht einzuschätzen.
Alle Einsatzgebiete, die jedoch als Vorgabe die DIN EN 1670 Klasse 3 fordern,
können auch mit unseren Schlössern abgedeckt werden.

Folgende Varianten der Serie PRO werden durch diesen Ausschreibungstext nicht abgedeckt:

Ausführung GK (Gegenkasten)

GKP, lang mit durchgehender Gegenplatte als Anschlag für den Gehflügel
sind nach Produktfunktion nicht prüfungsrelevant

Ausschreibungstext: 6030 MAG

Magnet-Glastürfallenschloss passend für Zargen mit 24 mm Falztiefe bei 8 mm Glasstärke mit runden Schlossabdeckungen aus Edelstahl.
Durchgängig freie Glaskante im Schlossbereich. Beiliegender, farblich abgestimmter Klebestreifen zur Abdeckung der Schlossgegenseite.
Magnet-Schlossfalle aus Metall mit Kunststoffeinlage für besonders leisen Türverschluss.
Schloss mit Buntbart bzw. Profilzylinderschließwerk, 2-tourig mit Wechsel.

Spezial-Klemmnuss 2-teilig zur optimalen Fixierung des Drückerstiftes. Verstärkte Edelstahlfedern für optimalen Sitz des Türdrückers auf dem Schloss.
Drückerführung für 16 mm Drückeransatz montiert / für 18 mm lose beiliegend.
Stirnseitig fest verschraubte Schlossabdeckung.

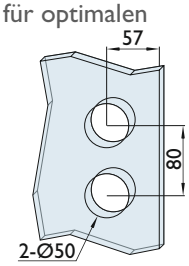

Glasbearbeitung

Lieferbar in den Ausführungen
OL (ohne Verriegelungsfunktion)
BB- und PZ- gelocht,

Ausführung R (mit Rosettenbohrung). Vorgerichtet für Rosetten mit max. 8 mm Nocken / Nockenlänge bis 7 mm.

Folgende Varianten der Serie PRO werden durch diesen Ausschreibungstext nicht abgedeckt:

Ausführung GK (Gegenkasten)

GKP, lang mit durchgehender Gegenplatte als Anschlag für den Gehflügel
sind nach Produktfunktion nicht prüfungsrelevant

ROMA SERIE PRO 6030

Vetro Glastürschlösser

Roma Serie 6030 für 8 mm Glasstärke

Technische Details:
geprüft gem. EN 12209 Klassifizierung 3|M|5|0|0|F|1|E|0/C/F|1|0
geräuschgedämpfte Ausführung
Flüsterfalle, 2-geteilte Spezial-Klemmnuss
verschraubte Schlossabdeckungen aus Edelstahl oder Aluminium
Zubehörbeutel mit Drückerführung 16 + 18 mm inkl. Abdeckungen in Schlossfarbe
bei diesem Schlosstyp ist die Angabe links oder rechts erforderlich

Nummer	Artikelnummer	Glasstärke	Oberfläche	ME	o. Mwst.	inkl. Mwst.
06738	6031.OL.L-60	8 mm	Edelstahl matt	Stck.	138,23 €	164,50 €
06739	6031.OL.R-60	8 mm	Edelstahl matt	Stck.	138,23 €	164,50 €
06736	6031.OL.L-FI	8 mm	Silberfarben	Stck.	128,15 €	152,50 €
06737	6031.OL.R-FI	8 mm	Silberfarben	Stck.	128,15 €	152,50 €

Nummer	Artikelnummer	Glasstärke	Oberfläche	ME	o. Mwst.	inkl. Mwst.
06742	6032.BB.L-60	8 mm	Edelstahl matt	Stck.	144,95 €	172,50 €
06743	6032.BB.R-60	8 mm	Edelstahl matt	Stck.	144,95 €	172,50 €
06740	6032.BB.L-FI	8 mm	Silberfarben	Stck.	138,23 €	164,50 €
06741	6032.BB.R-FI	8 mm	Silberfarben	Stck.	138,23 €	164,50 €

Zubehör: BB-Einsatz inkl. 1 Schlüssel

Nummer	Artikelnummer	Glasstärke	Oberfläche	ME	o. Mwst.	inkl. Mwst.
06746	6033.PZ.L-60	8 mm	Edelstahl matt	Stck.	138,23 €	164,50 €
06747	6033.PZ.R-60	8 mm	Edelstahl matt	Stck.	138,23 €	164,50 €
06744	6033.PZ.L-FI	8 mm	Silberfarben	Stck.	128,15 €	152,50 €
06745	6033.PZ.R-FI	8 mm	Silberfarben	Stck.	128,15 €	152,50 €

Zubehör: 1 Zylinderschraube M5 x 60 mm

Nummer	Artikelnummer	Glasstärke	Oberfläche	ME	o. Mwst.	inkl. Mwst.
17882	6036.BAD.L-60	8 mm	Edelstahl matt	Stck.	216,80 €	258,00 €
17883	6036.BAD.R-60	8 mm	Edelstahl matt	Stck.	216,80 €	258,00 €

Abb.: Silberfarben

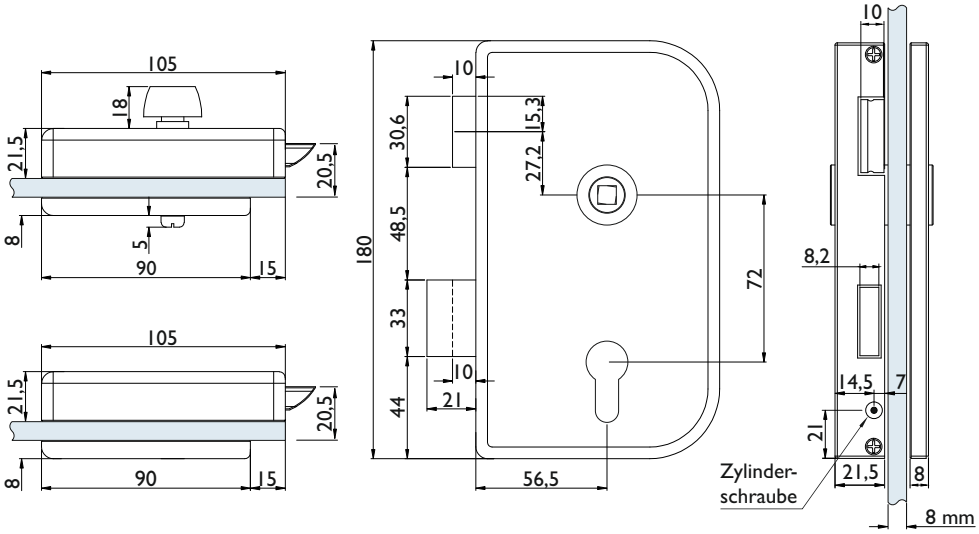

Roma Serie 6030 für 10 mm Glasstärke

Technische Details:
geprüft gem. EN 12209 Klassifizierung 3|M|5|0|0|F|1|E|0/C/F|1|0
geräuschgedämpfte Ausführung
Flüsterfalle, 2-geteilte Spezial-Klemmnuss
verschraubte Schlossabdeckungen aus Edelstahl oder Aluminium
Zubehörbeutel mit Drückerführungen 16 + 18 mm inkl. Abdeckungen in Schlossfarbe
bei diesem Schlosstyp ist die Angabe links oder rechts erforderlich

LOWNOISE

Nummer	Artikelnummer	Glasstärke	Oberfläche	ME	o. Mwst.	inkl. Mwst.
33281	6031/10MM.OL.L-60	10 mm	Edelstahl matt	Stck.	149,57 €	178,00 €
33282	6031/10MM.OL.R-60	10 mm	Edelstahl matt	Stck.	149,57 €	178,00 €
43177	6031/10MM.OL.L-FI	10 mm	Silberfarben	Stck.	139,91 €	166,50 €
43178	6031/10MM.OL.R-FI	10 mm	Silberfarben	Stck.	139,91 €	166,50 €

Nummer	Artikelnummer	Glasstärke	Oberfläche	ME	o. Mwst.	inkl. Mwst.
33285	6033/10MM.PZ.L-60	10 mm	Edelstahl matt	Stck.	149,57 €	178,00 €
33286	6033/10MM.PZ.R-60	10 mm	Edelstahl matt	Stck.	149,57 €	178,00 €
43181	6033/10MM.PZ.L-FI	10 mm	Silberfarben	Stck.	139,91 €	166,50 €
43182	6033/10MM.PZ.R-FI	10 mm	Silberfarben	Stck.	139,91 €	166,50 €

Zubehör: 1 Zylinderschraube M5 x 60 mm

Nummer	Artikelnummer	Glasstärke	Oberfläche	ME	o. Mwst.	inkl. Mwst.
33289	6036/10MM.BAD.L-60	10 mm	Edelstahl matt	Stck.	227,73 €	271,00 €
33290	6036/10MM.BAD.R-60	10 mm	Edelstahl matt	Stck.	227,73 €	271,00 €

Abb.: Silberfarben

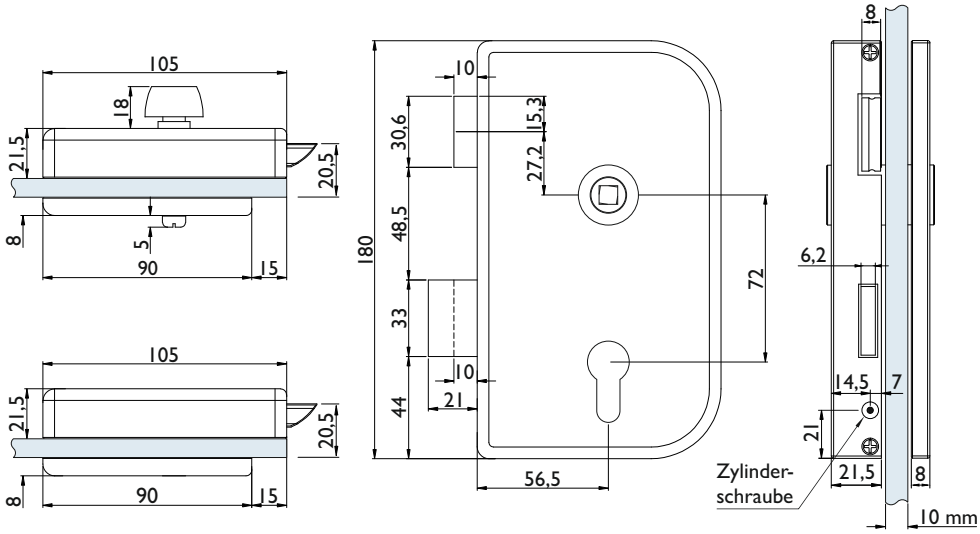

ROMA SERIE PRO 6030 R

Vetro Glastürschlösser

Roma Serie 6030 R für 8 mm Glasstärke (für Rosettenmontage vorgerichtet)

Technische Details :
geprüft gem. EN 12209 Klassifizierung 3|M|5|0|0|F|1|E|0/C/F|1|0
geräuschgedämpfte Ausführung
spezielle Bohrungen für Drückerrosettenmontage, Flüsterfalle, 2-geteilte Spezial-Klemmnuss
verschraubte Schlossabdeckungen aus Edelstahl oder Aluminium
Zubehörbeutel mit Drückerführungen 16 + 18 mm inkl. Abdeckungen in Schlossfarbe
bei diesem Schlosstyp ist die Angabe links oder rechts erforderlich

Nummer	Artikelnummer	Glasstärke	Oberfläche	ME	o. Mwst.	inkl. Mwst.
09455	6031R.OL.L-60	8 mm	Edelstahl matt	Stck.	152,52 €	181,50 €
09456	6031R.OL.R-60	8 mm	Edelstahl matt	Stck.	152,52 €	181,50 €
09459	6031R.OL.L-FI	8 mm	Silberfarben	Stck.	141,59 €	168,50 €
09460	6031R.OL.R-FI	8 mm	Silberfarben	Stck.	141,59 €	168,50 €

Nummer	Artikelnummer	Glasstärke	Oberfläche	ME	o. Mwst.	inkl. Mwst.
09463	6032R.BB.L-60	8 mm	Edelstahl matt	Stck.	159,66 €	190,00 €
09464	6032R.BB.R-60	8 mm	Edelstahl matt	Stck.	159,66 €	190,00 €
09467	6032R.BB.L-FI	8 mm	Silberfarben	Stck.	152,52 €	181,50 €
09468	6032R.BB.R-FI	8 mm	Silberfarben	Stck.	152,52 €	181,50 €

Zubehör: BB-Einsatz inkl. 1 Schlüssel

Nummer	Artikelnummer	Glasstärke	Oberfläche	ME	o. Mwst.	inkl. Mwst.
09471	6033R.PZ.L-60	8 mm	Edelstahl matt	Stck.	152,52 €	181,50 €
09472	6033R.PZ.R-60	8 mm	Edelstahl matt	Stck.	152,52 €	181,50 €
09475	6033R.PZ.L-FI	8 mm	Silberfarben	Stck.	141,59 €	168,50 €
09476	6033R.PZ.R-FI	8 mm	Silberfarben	Stck.	141,59 €	168,50 €

Zubehör: 1 Zylinderschraube M5 x 60 mm

Nummer	Artikelnummer	Glasstärke	Oberfläche	ME	o. Mwst.	inkl. Mwst.
17884	6036R.BAD.L-60	8 mm	Edelstahl matt	Stck.	231,09 €	275,00 €
17885	6036R.BAD.R-60	8 mm	Edelstahl matt	Stck.	231,09 €	275,00 €

Abb.: Silberfarben

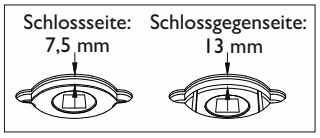

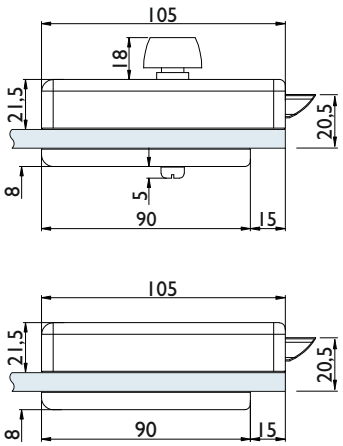

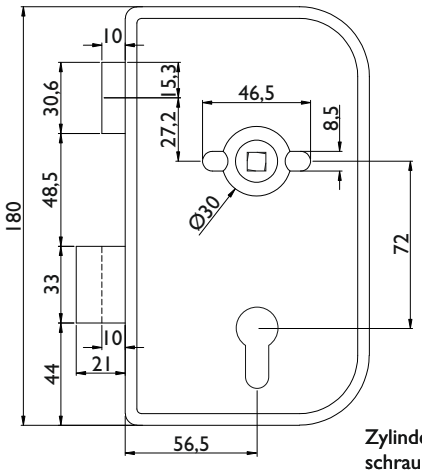

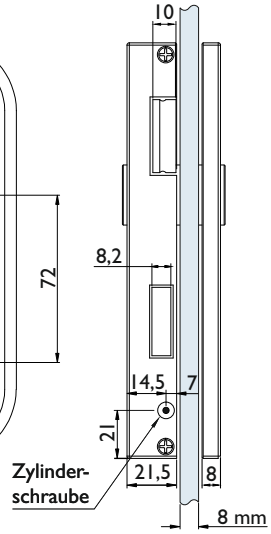

Roma Serie 6030 R für 10 mm Glasstärke (für Rosettenmontage vorgerichtet)

Technische Details :
geprüft gem. EN 12209 Klassifizierung 3|M|5|0|0|F|1|E|0/C/F|1|0
geräuschgedämpfte Ausführung
spezielle Bohrungen für Drückerrosettenmontage, Flüsterfalle, 2-geteilte Spezial-Klemmnuss
verschraubte Schlossabdeckungen aus Edelstahl oder Aluminium
Zubehörbeutel mit Drückerführungen 16 + 18 mm inkl. Abdeckungen in Schlossfarbe
bei diesem Schlosstyp ist die Angabe links oder rechts erforderlich

Nummer	Artikelnummer	Glasstärke	Oberfläche	ME	o. Mwst.	inkl. Mwst.
33283	6031R/10MM.OL.L-60	10 mm	Edelstahl matt	Stck.	164,28 €	195,50 €
33284	6031R/10MM.OL.R-60	10 mm	Edelstahl matt	Stck.	164,28 €	195,50 €
43179	6031R/10MM.OL.L-F1	10 mm	Silberfarben	Stck.	164,28 €	195,50 €
43180	6031R/10MM.OL.R-F1	10 mm	Silberfarben	Stck.	164,28 €	195,50 €

Nummer	Artikelnummer	Glasstärke	Oberfläche	ME	o. Mwst.	inkl. Mwst.
33287	6033R/10MM.PZ.L-60	10 mm	Edelstahl matt	Stck.	164,28 €	195,50 €
33288	6033R/10MM.PZ.R-60	10 mm	Edelstahl matt	Stck.	164,28 €	195,50 €
43183	6033R/10MM.PZ.L-F1	10 mm	Silberfarben	Stck.	164,28 €	195,50 €
43184	6033R/10MM.PZ.R-F1	10 mm	Silberfarben	Stck.	164,28 €	195,50 €

Zubehör: 1 Zylinderschraube M5 x 60 mm

Nummer	Artikelnummer	Glasstärke	Oberfläche	ME	o. Mwst.	inkl. Mwst.
33291	6036R/10MM.BAD.L-60	10 mm	Edelstahl matt	Stck.	242,43 €	288,50 €
33292	6036R/10MM.BAD.R-60	10 mm	Edelstahl matt	Stck.	242,43 €	288,50 €

Abb.: Silberfarben

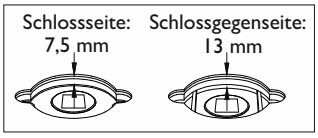

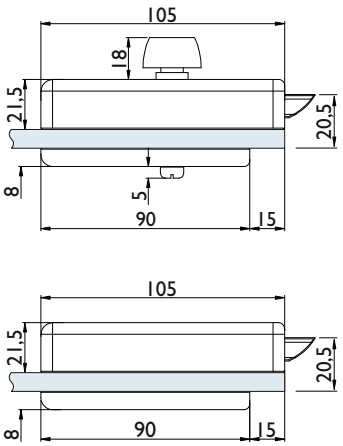

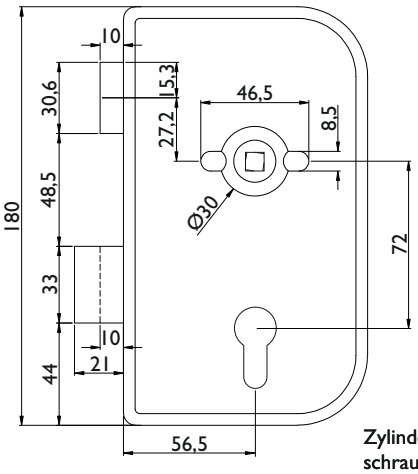

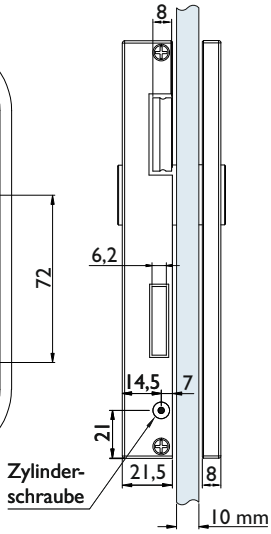

ROMA SERIE PRO 6030

Vetro Gegenkasten

Roma Serie 6030

Technische Details :
geräuschgedämpfte Ausführung
Gegenkasten für 2-flg. Türanlagen
dient als Schließblech für das Glastürschloss
verschraubte Abdeckung aus Edelstahl bzw. Aluminium
bei diesem Schlosstyp ist die Angabe links oder rechts erforderlich
beim Einsatz eines rechten Glastürschlosses am Gehflügel ist ein linker Gegenkasten am Standflügel zu verwenden

Nummer	Artikelnummer	Glasstärke	Oberfläche	ME	o. Mwst.	inkl. Mwst.
06733	6034.GKP.L-60	8 mm	Edelstahl matt	Stck.	123,52 €	147,00 €
06748	6034.GKP.R-60	8 mm	Edelstahl matt	Stck.	123,52 €	147,00 €
06749	6034.GKP.L-FI	8 mm	Silberfarben	Stck.	116,38 €	138,50 €
06750	6034.GKP.R-FI	8 mm	Silberfarben	Stck.	116,38 €	138,50 €

Abb.: Silberfarben

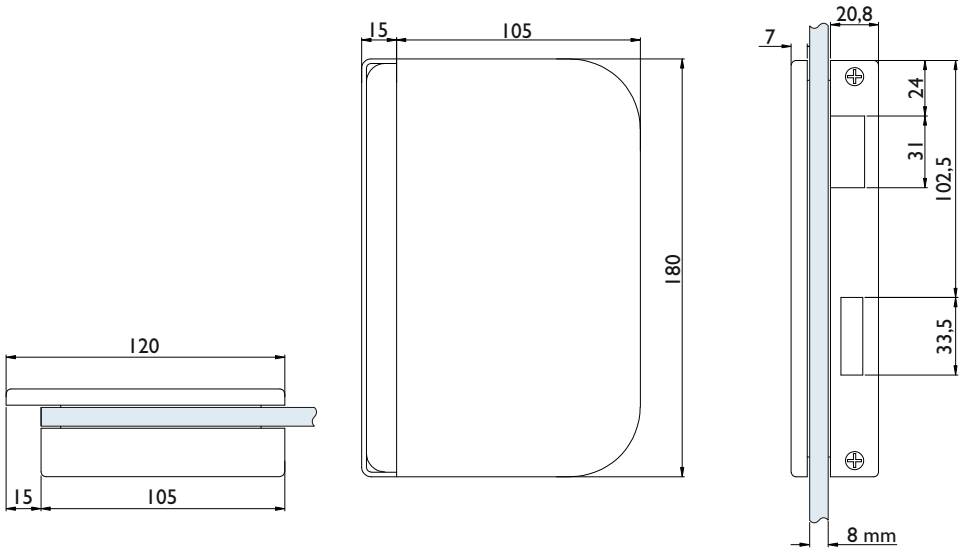

ROMA SERIE PRO 6030 MAG

Vetro Glastürschlösser

Roma Serie 6030 MAG

Technische Details :
Magnetfalle, 2-geteilte Spezial-Klemmnuss
verschraubte Schlossabdeckungen aus Edelstahl
Zubehörbeutel mit Drückerführungen 16 + 18 mm inkl. Abdeckungen in Schlossfarbe
inkl. Schließblech-Magneteinsatz grau
bei diesem Schlosstyp ist die Angabe links oder rechts erforderlich
beim Einsatz eines rechten Glastürschlosses am Gehflügel ist ein linker Gegenkasten am Standflügel zu verwenden

Nummer	Artikelnummer	Glasstärke	Oberfläche	ME	o. Mwst.	inkl. Mwst.
30301	6031.MAG.OL.L-60	8 mm	Edelstahl matt	Stck.	158,40 €	188,50 €
30302	6031.MAG.OL.R-60	8 mm	Edelstahl matt	Stck.	158,40 €	188,50 €

Nummer	Artikelnummer	Glasstärke	Oberfläche	ME	o. Mwst.	inkl. Mwst.
26652	6033.MAG.PZ.L-60	8 mm	Edelstahl matt	Stck.	158,40 €	188,50 €
26653	6033.MAG.PZ.R-60	8 mm	Edelstahl matt	Stck.	158,40 €	188,50 €

Zubehör: 1 Zylinderschraube M5 x 60 mm

Nummer	Artikelnummer	Glasstärke	Oberfläche	ME	o. Mwst.	inkl. Mwst.
26654	6034.MAG.GKP.L-60	8 mm	Edelstahl matt	Stck.	143,27 €	170,50 €
26655	6034.MAG.GKP.R-60	8 mm	Edelstahl matt	Stck.	143,27 €	170,50 €

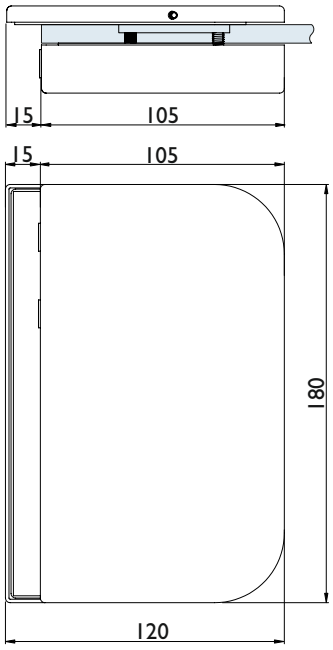

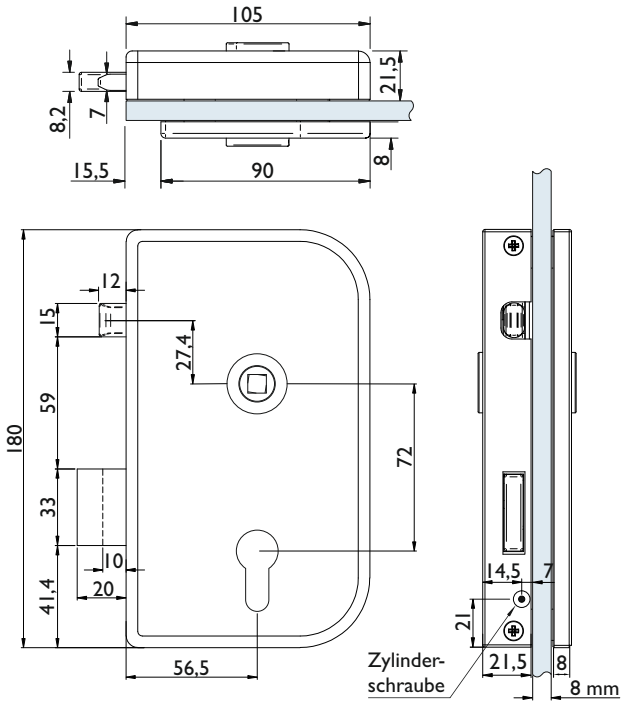

ROMA SERIE PRO 6030 R MAG

HERMAT

Roma Serie 6030 MAG R (für Rosettenmontage vorgerichtet)

Technische Details :
Magnetfalle, 2-geteilte Spezial-Klemmnuss
verschraubte Schlossabdeckungen aus Edelstahl
spezielle Bohrungen für Drückerrosettenmontage
Zubehörbeutel mit Drückerführungen 16 + 18 mm inkl. Abdeckungen in Schlossfarbe
inkl. Schließblech-Magneteinsatz grau
bei diesem Schlosstyp ist die Angabe links oder rechts erforderlich

Nummer	Artikelnummer	Glasstärke	Oberfläche	ME	o. Mwst.	inkl. Mwst.
30303	6031R.MAG.OL.L-60	8 mm	Edelstahl matt	Stck.	172,68 €	205,50 €
30304	6031R.MAG.OL.R-60	8 mm	Edelstahl matt	Stck.	172,68 €	205,50 €

Nummer	Artikelnummer	Glasstärke	Oberfläche	ME	o. Mwst.	inkl. Mwst.
30305	6033R.MAG.PZ.L-60	8 mm	Edelstahl matt	Stck.	177,73 €	211,50 €
30306	6033R.MAG.PZ.R-60	8 mm	Edelstahl matt	Stck.	177,73 €	211,50 €

Zubehör: 1 Zylinderschraube M5 x 60 mm

Magneteinsatz (optional)

Technische Details:
Magneteinsatz mit 2 Magneten
zum einsetzen in das vorhandene Schließblech
passend für einige Standard-Schließbleche

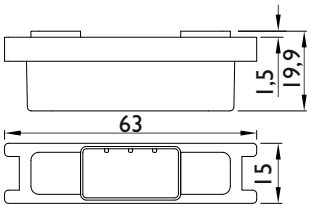

Nummer	Artikelnummer	Oberfläche	ME	o. Mwst.	inkl. Mwst.
45088	6898.MAG-SCHWAR	Kunststoff Schwarz	Stck.	14,87 €	17,70 €

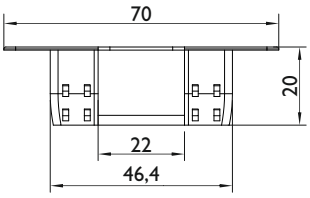

Schließblech-Magneteinsatz

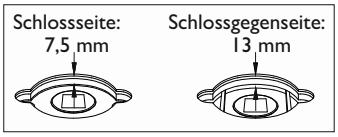

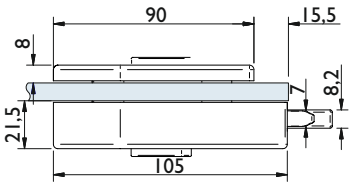

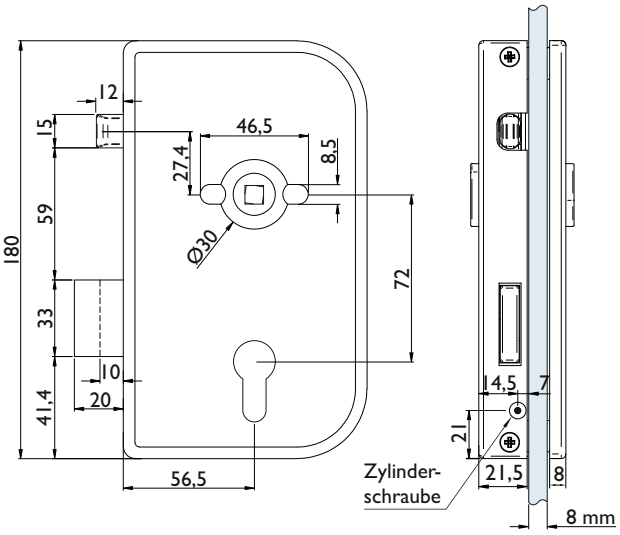

MOLINA SERIE PRO 6050

Vetro Glastürschlösser

Molina Serie 6050 für 8 mm Glasstärke

Technische Details :
geprüft gem. EN 12209 Klassifizierung 3|M|5|0|0|F|1|E|0/C/F|1|0
geräuschgedämpfte Ausführung
spezielle Bohrungen für Drückerrosettenmontage, Flüsterfalle, 2-geteilte Spezial-Klemmnuss
verschraubte Schlossabdeckungen aus Edelstahl oder Aluminium
Zubehörbeutel mit Drückerführungen 16 + 18 mm inkl. Abdeckungen in Schlossfarbe
bei diesem Schlosstyp ist die Angabe links oder rechts erforderlich

Nummer	Artikelnummer	Glasstärke	Oberfläche	ME	o. Mwst.	inkl. Mwst.
11157	6051.OL.L-60	8 mm	Edelstahl matt	Stck.	152,52 €	181,50 €
11158	6051.OL.R-60	8 mm	Edelstahl matt	Stck.	152,52 €	181,50 €
44312	6051.OL.L-72	8 mm	Smoke Black	Stck.	228,99 €	272,50 €
44313	6051.OL.R-72	8 mm	Smoke Black	Stck.	228,99 €	272,50 €

Nummer	Artikelnummer	Glasstärke	Oberfläche	ME	o. Mwst.	inkl. Mwst.
11165	6052.BB.L-60	8 mm	Edelstahl matt	Stck.	159,66 €	190,00 €
11166	6052.BB.R-60	8 mm	Edelstahl matt	Stck.	159,66 €	190,00 €

Zubehör: BB-Einsatz inkl. 1 Schlüssel

Nummer	Artikelnummer	Glasstärke	Oberfläche	ME	o. Mwst.	inkl. Mwst.
11173	6053.PZ.L-60	8 mm	Edelstahl matt	Stck.	152,52 €	181,50 €
11174	6053.PZ.R-60	8 mm	Edelstahl matt	Stck.	152,52 €	181,50 €
44314	6053.PZ.L-72	8 mm	Smoke Black	Stck.	228,99 €	272,50 €
44315	6053.PZ.R-72	8 mm	Smoke Black	Stck.	228,99 €	272,50 €

Zubehör: 1 Zylinderschraube M5 x 60 mm

Nummer	Artikelnummer	Glasstärke	Oberfläche	ME	o. Mwst.	inkl. Mwst.
17898	6056.BAD.L-60	8 mm	Edelstahl matt	Stck.	230,93 €	274,80 €
17899	6056.BAD.R-60	8 mm	Edelstahl matt	Stck.	230,93 €	274,80 €

Abb.: Smoke Black

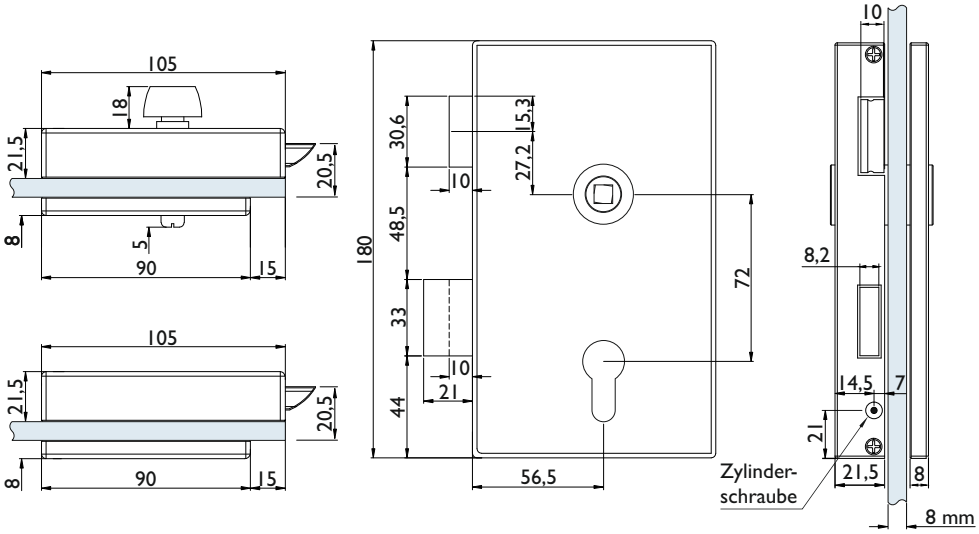

Molina Serie 6050 für 10 mm Glasstärke

Technische Details :
geprüft gem. EN 12209 Klassifizierung 3|M|5|0|0|F|1|E|0/C/F|1|0
geräuschgedämpfte Ausführung
spezielle Bohrungen für Drückerrosettenmontage, Flüsterfalle, 2-geteilte Spezial-Klemmnuss
verschraubte Schlossabdeckungen aus Edelstahl oder Aluminium
Zubehörbeutel mit Drückerführungen 16 + 18 mm inkl. Abdeckungen in Schlossfarbe
bei diesem Schlosstyp ist die Angabe links oder rechts erforderlich

LOWNOISE

Nummer	Artikelnummer	Glasstärke	Oberfläche	ME	o. Mwst.	inkl. Mwst.
33293	6051/10MM.OL.L-60	10 mm	Edelstahl matt	Stck.	164,28 €	195,50 €
33294	6051/10MM.OL.R-60	10 mm	Edelstahl matt	Stck.	164,28 €	195,50 €

Nummer	Artikelnummer	Glasstärke	Oberfläche	ME	o. Mwst.	inkl. Mwst.
33297	6053/10MM.PZ.L-60	10 mm	Edelstahl matt	Stck.	164,28 €	195,50 €
33298	6053/10MM.PZ.R-60	10 mm	Edelstahl matt	Stck.	164,28 €	195,50 €

Zubehör: 1 Zylinderschraube M5 x 60 mm

Nummer	Artikelnummer	Glasstärke	Oberfläche	ME	o. Mwst.	inkl. Mwst.
33301	6056/10MM.BAD.L-60	10 mm	Edelstahl matt	Stck.	242,69 €	288,80 €
33302	6056/10MM.BAD.R-60	10 mm	Edelstahl matt	Stck.	242,69 €	288,80 €

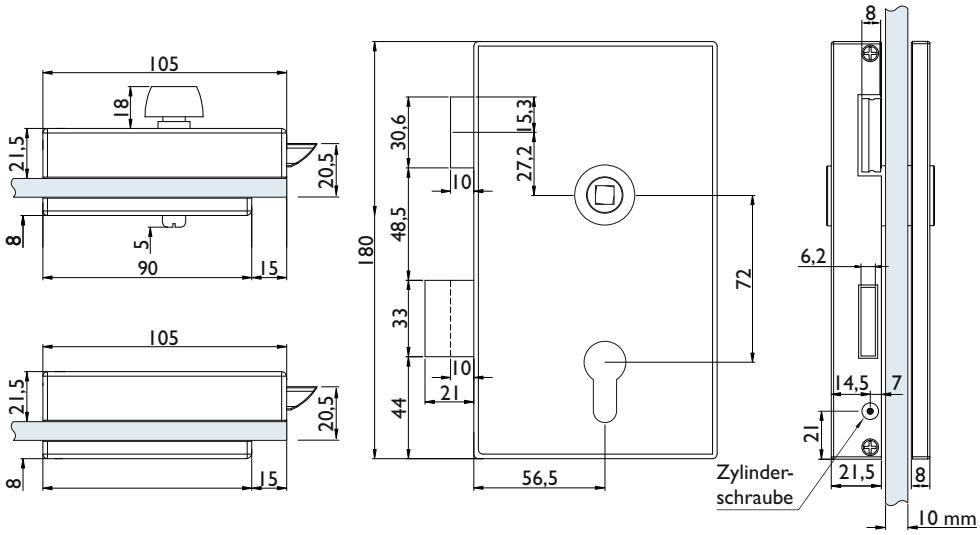

MOLINA SERIE PRO 6050 R

Vetro Glastürschlösser

Molina Serie 6050 R für 8 mm Glasstärke (für Rosettenmontage vorgerichtet)

Technische Details :
geprüft gem. EN 12209 Klassifizierung 3|M|5|0|0|F|1|E|0/C/F|1|0
geräuschgedämpfte Ausführung
spezielle Bohrungen für Drückerrosettenmontage, Flüsterfalle, 2-geteilte Spezial-Klemmnuss
verschraubte Schlossabdeckungen aus Edelstahl oder Aluminium
Zubehörbeutel mit Drückerführungen 16 + 18 mm inkl. Abdeckungen in Schlossfarbe
bei diesem Schlosstyp ist die Angabe links oder rechts erforderlich

Nummer	Artikelnummer	Glasstärke	Oberfläche	ME	o. Mwst.	inkl. Mwst.
11159	6051R.OL.L-60	8 mm	Edelstahl matt	Stck.	166,38 €	198,00 €
11160	6051R.OL.R-60	8 mm	Edelstahl matt	Stck.	166,38 €	198,00 €

Nummer	Artikelnummer	Glasstärke	Oberfläche	ME	o. Mwst.	inkl. Mwst.
11167	6052R.BB.L-60	8 mm	Edelstahl matt	Stck.	173,94 €	207,00 €
11168	6052R.BB.R-60	8 mm	Edelstahl matt	Stck.	173,94 €	207,00 €

Zubehör: BB-Einsatz inkl. 1 Schlüssel

Nummer	Artikelnummer	Glasstärke	Oberfläche	ME	o. Mwst.	inkl. Mwst.
11175	6053R.PZ.L-60	8 mm	Edelstahl matt	Stck.	166,38 €	198,00 €
11176	6053R.PZ.R-60	8 mm	Edelstahl matt	Stck.	166,38 €	198,00 €

Zubehör: 1 Zylinderschraube M5 x 60 mm

Nummer	Artikelnummer	Glasstärke	Oberfläche	ME	o. Mwst.	inkl. Mwst.
17900	6056R.BAD.L-60	8 mm	Edelstahl matt	Stck.	244,53 €	291,00 €
17901	6056R.BAD.R-60	8 mm	Edelstahl matt	Stck.	244,53 €	291,00 €

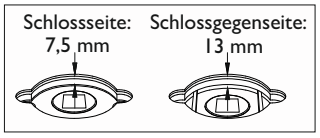

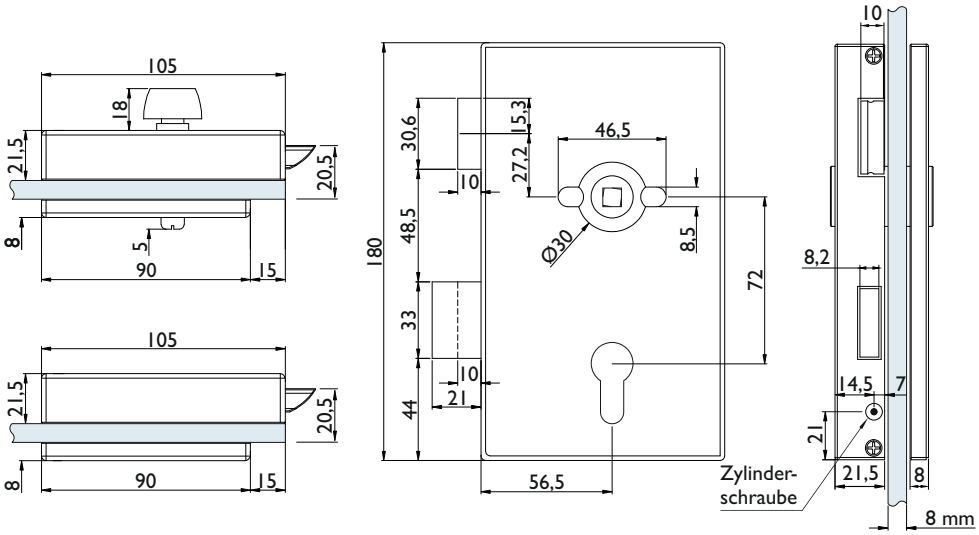

Molina Serie 6050 R für 10 mm Glasstärke (für Rosettenmontage vorgerichtet)

Technische Details :
geprüft gem. EN 12209 Klassifizierung 3|M|5|0|0|F|1|E|0/C/F|1|0
geräuschgedämpfte Ausführung
spezielle Bohrungen für Drückerrosettenmontage, Flüsterfalle, 2-geteilte Spezial-Klemmnuss
verschraubte Schlossabdeckungen aus Edelstahl oder Aluminium
Zubehörbeutel mit Drückerführungen 16 + 18 mm inkl. Abdeckungen in Schlossfarbe
bei diesem Schlosstyp ist die Angabe links oder rechts erforderlich

LOWNOISE

Nummer	Artikelnummer	Glasstärke	Oberfläche	ME	o. Mwst.	inkl. Mwst.
33295	6051R/10MM.OL.L-60	10 mm	Edelstahl matt	Stck.	177,73 €	211,50 €
33296	6051R/10MM.OL.R-60	10 mm	Edelstahl matt	Stck.	177,73 €	211,50 €

Nummer	Artikelnummer	Glasstärke	Oberfläche	ME	o. Mwst.	inkl. Mwst.
33299	6053R/10MM.PZ.L-60	10 mm	Edelstahl matt	Stck.	177,73 €	211,50 €
33300	6053R/10MM.PZ.R-60	10 mm	Edelstahl matt	Stck.	177,73 €	211,50 €

Zubehör: 1 Zylinderschraube M5 x 60 mm

Nummer	Artikelnummer	Glasstärke	Oberfläche	ME	o. Mwst.	inkl. Mwst.
33303	6056R/10MM.BAD.L-60	10 mm	Edelstahl matt	Stck.	256,72 €	305,50 €
33304	6056R/10MM.BAD.R-60	10 mm	Edelstahl matt	Stck.	256,72 €	305,50 €

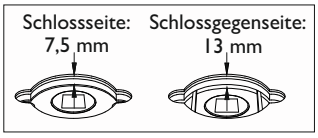

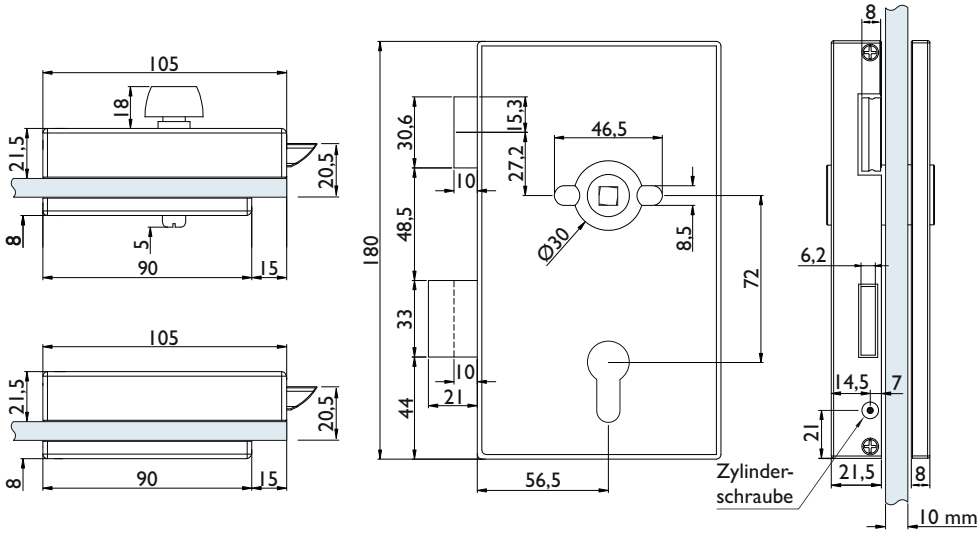

MOLINA SERIE PRO 6050 Rundzylinder

Vetro Glastürschlösser

Molina Serie 6050 / 6050 (für Rosettenmontage vorgerichtet)

Technische Details:
geprüft gem. EN 12209 Klassifizierung 3|M|5|0|0|F|1|E|0/C/F|1|0
geräuschgedämpfte Ausführung
Rundzylinder-Lochung Ø=22 mm, Flüsterfalle, 2-geteilte Spezial-Klemmnuss
verschraubte Schlossabdeckungen aus Edelstahl
Zubehörbeutel mit Drückerführungen 16 + 18 mm inkl. Abdeckungen in Schlossfarbe.
bei diesem Schlosstyp ist die Angabe links oder rechts erforderlich

Nummer	Artikelnummer	Glasstärke	Oberfläche	ME	o. Mwst.	inkl. Mwst.
43236	6058.RZ.L-60	8 mm	Edelstahl matt	Stck.	149,57 €	178,00 €
43237	6058.RZ.R-60	8 mm	Edelstahl matt	Stck.	149,57 €	178,00 €

Nummer	Artikelnummer	Glasstärke	Oberfläche	ME	o. Mwst.	inkl. Mwst.
43240	6058.R.RZ.L-60	8 mm	Edelstahl matt	Stck.	164,28 €	195,50 €
43241	6058.R.RZ.R-60	8 mm	Edelstahl matt	Stck.	164,28 €	195,50 €

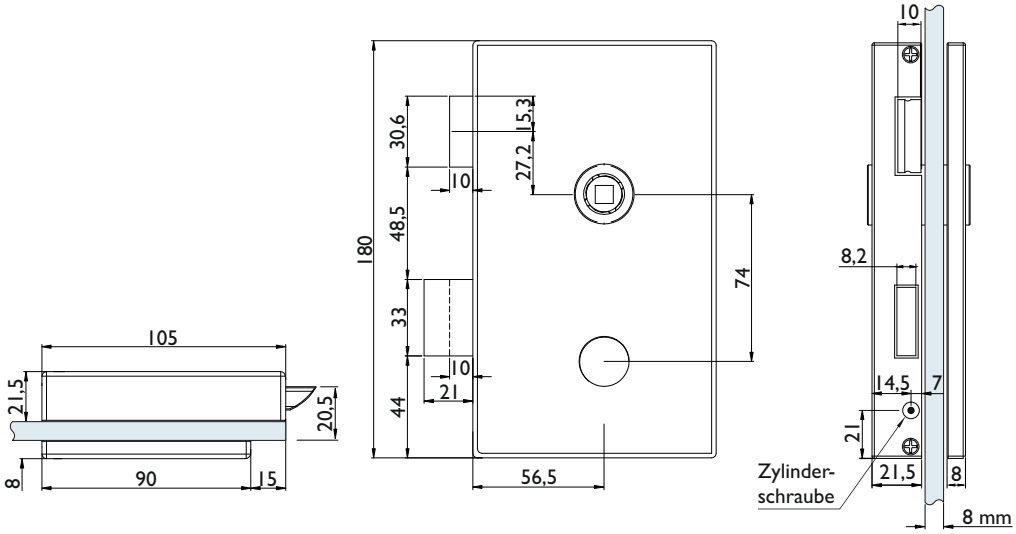

MOLINA SERIE PRO 6050

Vetro Gegenkasten

Molina Serie 6050

Technische Details :
Gegenkasten für 2-flg. Türanlagen
dient als Schließblech für das Glastürschloss
verschraubte Abdeckung aus Edelstahl
bei diesem Schlosstyp ist die Angabe links oder rechts erforderlich
beim Einsatz eines rechten Glastürschlosses am Gehflügel ist ein linker Gegenkasten am Standflügel zu verwenden

Abb.: Smoke Black

Nummer	Artikelnummer	Glasstärke	Oberfläche	ME	o. Mwst.	inkl. Mwst.
11181	6054.GKP.L-60	8 mm	Edelstahl matt	Stck.	138,23 €	164,50 €
11182	6054.GKP.R-60	8 mm	Edelstahl matt	Stck.	138,23 €	164,50 €
44316	6054.GKP.L-72	8 mm	Smoke Black	Stck.	207,14 €	246,50 €
44317	6054.GKP.R-72	8 mm	Smoke Black	Stck.	207,14 €	246,50 €

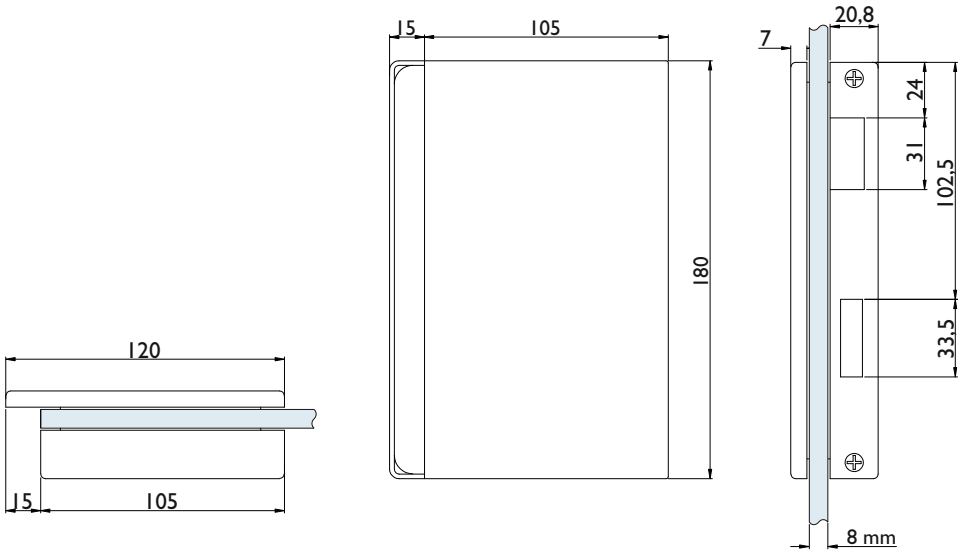

MOLINA SERIE PRO 6050 MAG

Vetro Glastürschlösser

Molina Serie 6050 MAG

Technische Details :
Magnetfalle, 2-geteilte Spezial-Klemmnuss
verschraubte Schlossabdeckungen aus Edelstahl
Zubehörbeutel mit Drückerführungen 16 + 18 mm inkl. Abdeckungen in Schlossfarbe
inkl. Schließblech-Magneteinsatz grau
bei diesem Schlosstyp ist die Angabe links oder rechts erforderlich
beim Einsatz eines rechten Glastürschlosses am Gehflügel ist ein linker Gegenkasten am Standflügel zu verwenden

Nummer	Artikelnummer	Glasstärke	Oberfläche	ME	o. Mwst.	inkl. Mwst.
30307	6051.MAG.OL.L-60	8 mm	Edelstahl matt	Stck.	172,68 €	205,50 €
30308	6051.MAG.OL.R-60	8 mm	Edelstahl matt	Stck.	172,68 €	205,50 €

Nummer	Artikelnummer	Glasstärke	Oberfläche	ME	o. Mwst.	inkl. Mwst.
30311	6053.MAG.PZ.L-60	8 mm	Edelstahl matt	Stck.	172,68 €	205,50 €
30312	6053.MAG.PZ.R-60	8 mm	Edelstahl matt	Stck.	172,68 €	205,50 €

Zubehör: 1 Zylinderschraube M5 x 60 mm

Nummer	Artikelnummer	Glasstärke	Oberfläche	ME	o. Mwst.	inkl. Mwst.
30315	6054.MAG.GKP.L-60	8 mm	Edelstahl matt	Stck.	158,40 €	188,50 €
30316	6054.MAG.GKP.R-60	8 mm	Edelstahl matt	Stck.	158,40 €	188,50 €

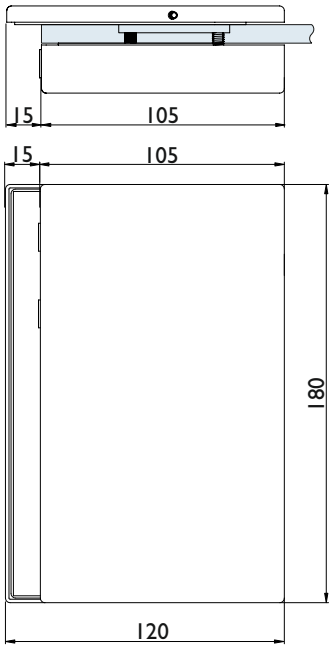

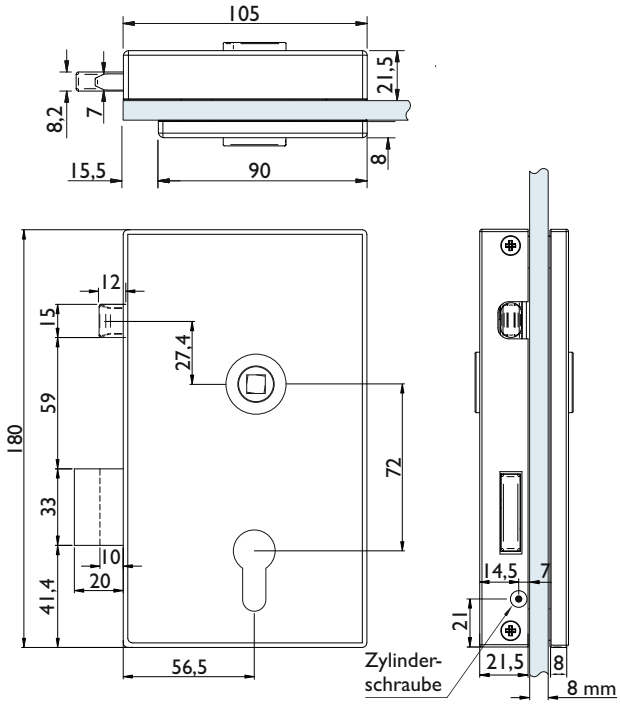

MOLINA SERIE PRO 6050 R MAG

HERMAT

Molina Serie 6050 MAG R (für Rosettenmontage vorgerichtet)

Technische Details :
Magnetfalle, 2-geteilte Spezial-Klemmnuss
verschraubte Schlossabdeckungen aus Edelstahl.
Spezielle Bohrungen für Drückerrosettenmontage
Zubehörbeutel mit Drückerführungen 16 + 18 mm inkl. Abdeckungen in Schlossfarbe
inkl. Schließblech-Magneteinsatz grau
bei diesem Schlosstyp ist die Angabe links oder rechts erforderlich

Nummer	Artikelnummer	Glasstärke	Oberfläche	ME	o. Mwst.	inkl. Mwst.
30309	6051R.MAG.OL.L-60	8 mm	Edelstahl matt	Stck.	186,55 €	222,00 €
30310	6051R.MAG.OL.R-60	8 mm	Edelstahl matt	Stck.	186,55 €	222,00 €

Nummer	Artikelnummer	Glasstärke	Oberfläche	ME	o. Mwst.	inkl. Mwst.
30313	6053R.MAG.PZ.L-60	8 mm	Edelstahl matt	Stck.	186,55 €	222,00 €
30314	6053R.MAG.PZ.R-60	8 mm	Edelstahl matt	Stck.	186,55 €	222,00 €

Zubehör: 1 Zylinderschraube M5 x 60 mm

Magneteinsatz (optional)

Technische Details:
Magneteinsatz mit 2 Magneten
zum einsetzen in das vorhandene Schließblech
passend für einige Standard-Schließbleche

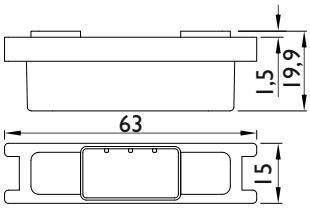

Nummer	Artikelnummer	Oberfläche	ME	o. Mwst.	inkl. Mwst.
45088	6898.MAG-SCHWAR	Kunststoff Schwarz	Stck.	14,87 €	17,70 €

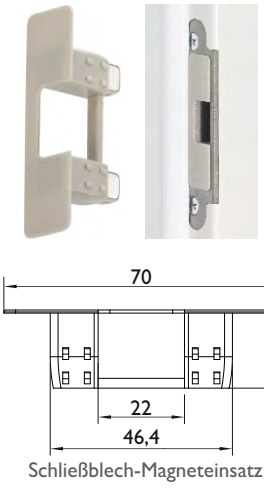

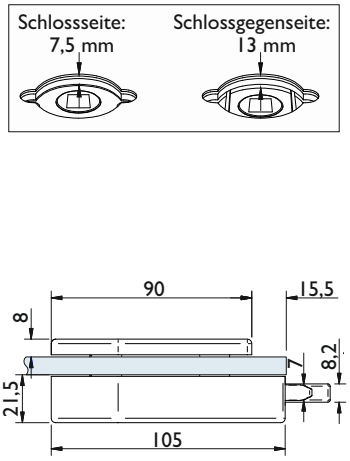

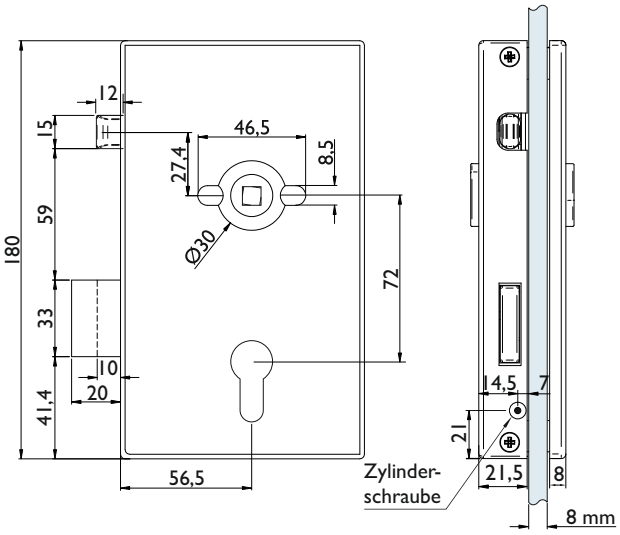

ARCO SERIE 6090

Vetro Glastürschlösser

Arco Serie 6090

Technische Details:
Flüsterfalle, Doppelklemmnuss
verschraubte Schlossabdeckungen aus Edelstahl oder Aluminium
Zubehörbeutel mit Drückerführungen 16 + 18 mm
inkl. Abdeckungen in Schlossfarbe

Nummer	Artikelnummer	Oberfläche	ME	o. Mwst.	inkl. Mwst.
12032	6091.OL-60	Edelstahl matt	Stck.	79,41 €	94,50 €
12033	6091.OL-F1	Silberfarben	Stck.	72,85 €	86,70 €

Nummer	Artikelnummer	Oberfläche	ME	o. Mwst.	inkl. Mwst.
20362	6094.GK-60	Edelstahl matt	Stck.	76,05 €	90,50 €

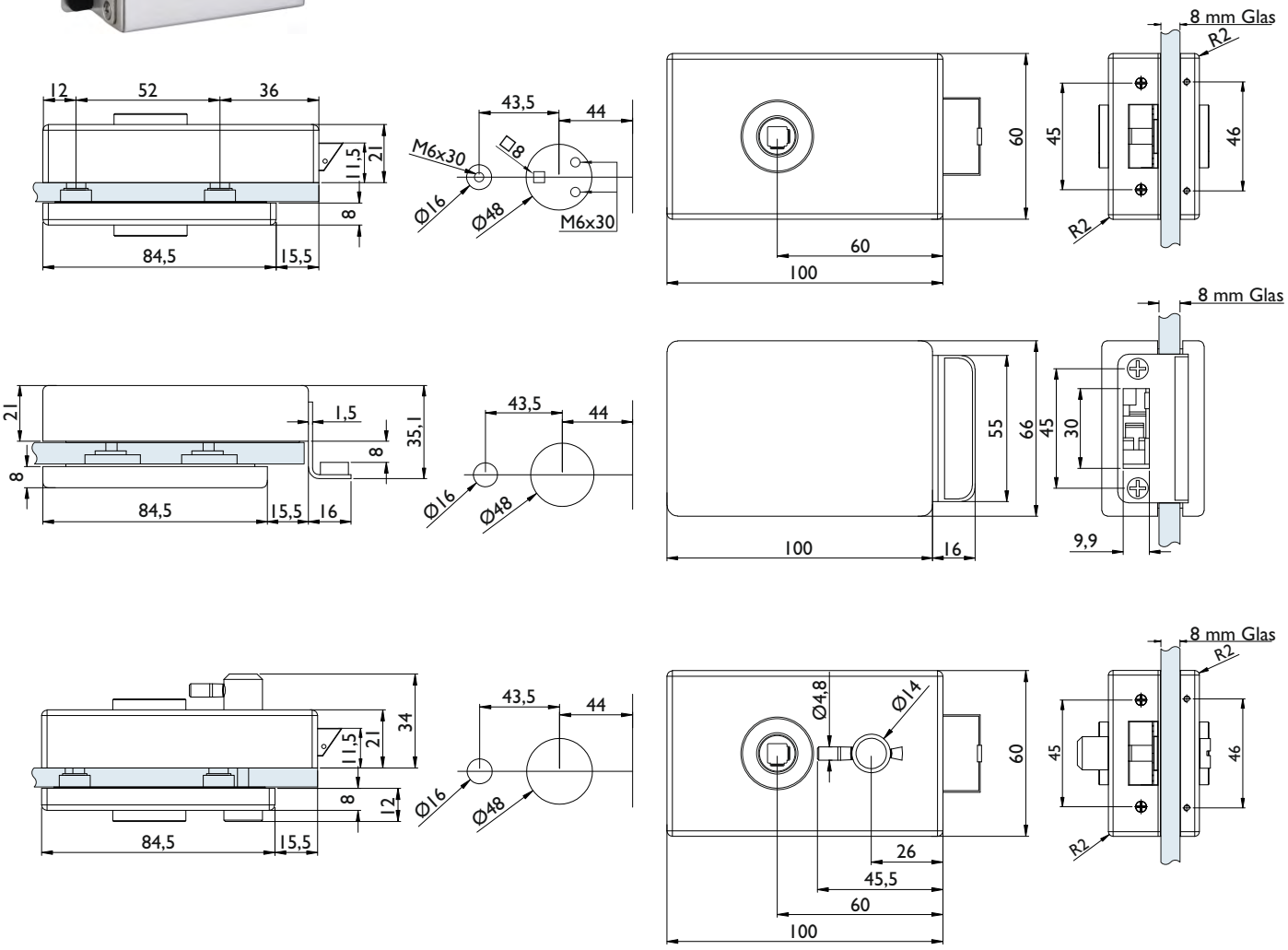

Arco Serie 6096 BAD

Technische Details:
Flüsterfalle, Doppelklemmnuss
verschraubte Schlossabdeckungen aus Edelstahl oder Aluminium
Zubehörbeutel mit Drückerführungen 16 + 18 mm
inkl. Abdeckungen in Schlossfarbe

mit rot / weiß Anzeige

Nummer	Artikelnummer	Oberfläche	ME	o. Mwst.	inkl. Mwst.
12040	6096.SGS.BAD.L-60	Edelstahl matt	Stck.	87,39 €	104,00 €
14017	6096.SLS.BAD.L-60	Edelstahl matt	Stck.	87,39 €	104,00 €
14018	6096.SGS.BAD.R-60	Edelstahl matt	Stck.	87,39 €	104,00 €
14016	6096.SLS.BAD.R-60	Edelstahl matt	Stck.	87,39 €	108,50 €
12041	6096.SGS.BAD.L-F1	Silberfarben	Stck.	79,41 €	79,50 €
14020	6096.SLS.BAD.L-F1	Silberfarben	Stck.	79,41 €	94,50 €
14019	6096.SGS.BAD.R-F1	Silberfarben	Stck.	79,41 €	94,50 €
14021	6096.SLS.BAD.R-F1	Silberfarben	Stck.	79,41 €	108,50 €

Das Glastürschloss Serie 6090 ist für 8 mm ESG Glas einsetzbar. Beim Einsatz mit 10 mm ESG Glas muss entweder eine Zarge mit 26 mm Falztiefe eingesetzt, oder spezielle Fallenstücke für 10 mm Glas verwendet werden. (Siehe Seite 105)

6096/SLS.BAD.L (links):
Tür DIN links mit Drehriegel auf der Schlossseite
Für linke Bad-Türen die nach innen aufgehen.

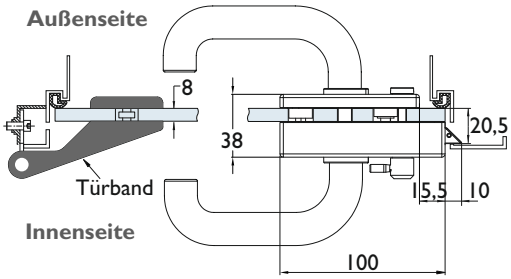

6096/SLS.BAD.R (rechts):
Tür DIN rechts mit Drehriegel auf der Schlossseite
Für rechte Bad-Türen die nach innen aufgehen.

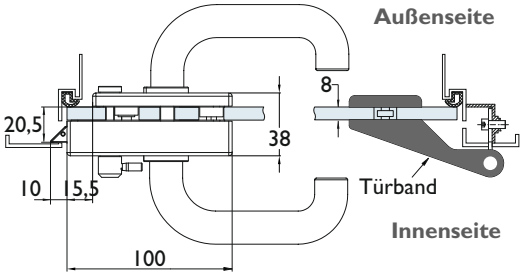

6096/SGS.BAD.L (links):
Tür DIN links mit Drehriegel auf der Schlossgegenseite.
Für linke Bad-Türen die nach außen aufgehen.

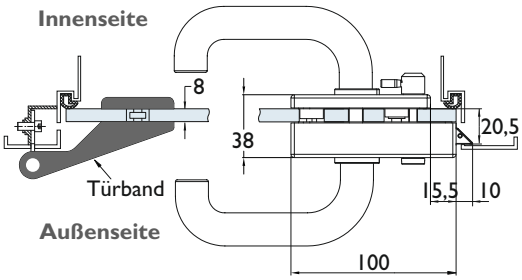

6096/SGS.BAD.R (rechts):
Tür DIN rechts mit Drehriegel auf der Schlossgegenseite.
Für rechte Bad-Türen die nach außen aufgehen.

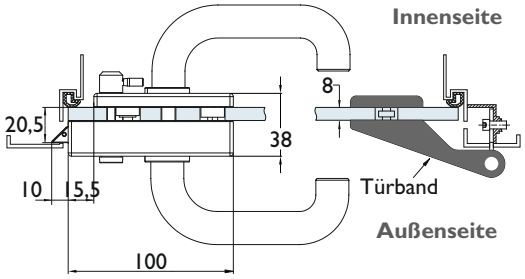

TÜRDRÜCKERPAARE

Glastürbeschlag

Drückerpaare für Glastürschlösser

1002 OF60

1231 OF60

1290 OF60

1682 OF60

1682.L OF60

1684 OF72

1691 OF72

1692 OF72

1693 OF72

1801 OF60

1802 OF60

1803 OF60

1804 OF60

1813 OF72

1831 OF60

1835 OF60

1901 FI

1902 FI

1903 FI

1931 FI

Nummer	Artikelnummer	Oberfläche	ME	o. Mwst.	inkl. Mwst.
44935	1002-60	Edelstahlfarben matt	Paar	41,17 €	49,00 €
44859	1002-72	Smoke Black	Paar	47,06 €	56,00 €
00924	1231.ER-60	Edelstahlfarben matt	Paar	17,05 €	20,30 €
00933	1290.ER-60	Edelstahlfarben matt	Paar	46,05 €	54,80 €
16681	1682-60	Edelstahlfarben matt	Paar	90,33 €	107,50 €
17410	1682.L-60	Edelstahlfarben matt	Paar	35,46 €	42,20 €
40114	1682.L-72	Smoke Black	Paar	40,08 €	47,70 €
44868	1684-72	Smoke Black	Paar	61,35 €	73,00 €
44882	1691-72	Smoke Black	Paar	57,98 €	69,00 €
44892	1692-72	Smoke Black	Paar	57,98 €	69,00 €
44907	1693-72	Smoke Black	Paar	57,98 €	69,00 €
12561	1801-17	Weiß	Paar	37,14 €	44,20 €
12732	1801-18	PVD Messingfarben	Paar	32,60 €	38,80 €
05172	1801-60	Edelstahlfarben matt	Paar	12,68 €	15,10 €
12565	1802-17	Weiß	Paar	37,14 €	44,20 €
06420	1802-18	PVD Messingfarben	Paar	32,60 €	38,80 €
05176	1802-60	Edelstahlfarben matt	Paar	12,68 €	15,10 €
12571	1802-61	Edelstahl poliert	Paar	32,60 €	38,80 €
40112	1802-72	Smoke Black	Paar	28,99 €	34,50 €
05179	1803-60	Edelstahlfarben matt	Paar	12,68 €	15,10 €
12567	1804-17	Weiß	Paar	37,14 €	44,20 €
00654	1804-60	Edelstahlfarben matt	Paar	17,89 €	21,30 €
12573	1804-61	Edelstahl poliert	Paar	32,60 €	38,80 €
44938	1813-72	Smoke Black	Paar	20,58 €	24,50 €
06175	1831-18	PVD Messingfarben	Paar	45,71 €	54,40 €
06151	1831-60	Edelstahlfarben matt	Paar	41,84 €	49,80 €
44939	1831-72	Smoke Black	Paar	49,58 €	59,00 €
08050	1835-60	Edelstahlfarben matt	Paar	43,94 €	52,30 €
06632	1901.AL-FI	Silberfarben	Paar	15,88 €	18,90 €
46039	1901.AL-74	Classic Black, mattschwarz	Paar	22,80 €	27,10 €
46038	1901.AL.LT-74	Classic Black, mattschwarz	Stück	10,40 €	12,40 €
06635	1902.AL-FI	Silberfarben	Paar	15,88 €	18,90 €
43688	1902.AL-74	Classic Black, mattschwarz	Paar	22,80 €	27,10 €
46014	1902.AL.LT-74	Classic Black, mattschwarz	Stück	10,40 €	12,40 €
06634	1903.AL-FI	Silberfarben	Paar	15,79 €	18,80 €
45427	1903.AL-74	Classic Black, mattschwarz	Paar	22,80 €	27,10 €
06638	1931.AL-FI	Silberfarben	Paar	15,88 €	18,90 €

Drückerpaare mit Rosetten für entsprechend vorgerichtete Glastürschlösser

1801 OF60

1802 OF72

1803 OF60

1804 OF60

1806 OF60

1808 OF60

1901 FI

1902 FI

1906 FI

Nummer	Artikelnummer	Oberfläche	ME	o. Mwst.	inkl. Mwst.
22037	1801.KL4/2073.M-60	Edelstahlfarben matt	Paar	36,47 €	43,40 €
22048	1802.KL4/2073.MI-60	Edelstahlfarben matt	Paar	36,47 €	43,40 €
44283	1802.KL4/2073.M-72	Smoke Black	Paar	54,78 €	65,20 €
24319	1803.KL4/2073.M-60	Edelstahlfarben matt	Paar	36,47 €	43,40 €
28806	1804.KL4/2073.MI-60	Edelstahlfarben matt	Paar	36,47 €	43,40 €
22059	1806.KL4/2073.MI-60	Edelstahlfarben matt	Paar	46,13 €	54,90 €
22070	1808.KL4/2073.MI-60	Edelstahlfarben matt	Paar	41,84 €	49,80 €
28690	1811.KL4/2073.M.PZ-60	Edelstahlfarben matt	Paar	50,08 €	59,60 €
43274	1901.KL4/2073.M-FI	Silberfarben	Paar	36,47 €	43,40 €
43284	1902.KL4/2073.MI-FI	Silberfarben	Paar	36,47 €	43,40 €
43294	1906.KL4/2073.MI-FI	Silberfarben	Paar	46,13 €	54,90 €

Drückerpaare mit Flachrosetten für entsprechend vorgerichtete Glastürschlösser

1002 2611 OF72

1682L 2611 OF72

1692 2611 OF72

1693 2611 OF72

1802 2611 OF72

1802 2636 OF72

Nummer	Artikelnummer	Oberfläche	ME	o. Mwst.	inkl. Mwst.
44860	1002/2611.FL-72	Smoke Black	Paar	83,94 €	99,90 €
40037	1682.L/2611.FL-72	Smoke Black	Paar	87,81 €	104,50 €
44893	1692/2611.FL-72	Smoke Black	Paar	84,87 €	101,00 €
44908	1693/2611.FL-72	Smoke Black	Paar	85,71 €	102,00 €
40010	1802/2611.FL-72	Smoke Black	Paar	56,89 €	67,70 €
40024	1802/2636.FL-72	Smoke Black	Paar	56,89 €	67,70 €

TÜRDRÜCKER-KNOPF-KOMBINATIONEN

Anwendungsbeispiele

Türdrücker mit drehbaren Knopf für Living & Pro Glastürschlösser
Türdrücker und Knopf betätigen das Schloss

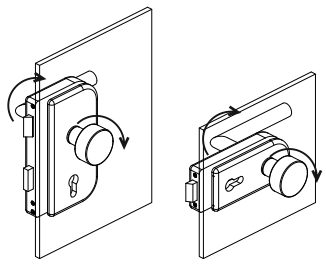

benötigte Einzelteile:
1 x Drückerlochteil 8 mm
1 x Knopflochteil 8 mm
1 x Vierkant-Lochstift

Einzelteile	Nummer	Artikelnummer	Oberfläche	ME	o. Mwst.	inkl. Mwst.
Drückerlochteil	5177	1802.LT-60	Edelstahl matt	Stück	6,59 €	7,90 €
Knopflochteil	5171	3127.LT-60	Edelstahl matt	Stück	17,81 €	21,20 €
Vierkant	7099	4018.L/8/110/MM-VZ	Verzinkt	Stück	2,61 €	3,11 €

Türdrücker mit drehbaren Knopf ohne Funktion für Living & Pro Glastürschlösser
Türdrücker betätigt das Schloss / Der Knopf ist drehbar gelagert ohne Funktion

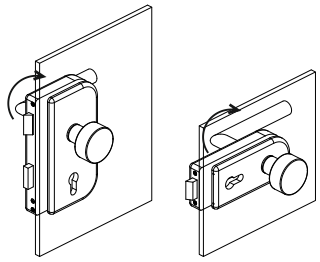

benötigte Einzelteile:
1 x Drückerlochteil 8 mm
1 x Knopflochteil 8 mm
1 x Vierkant-Wechsel-Schlitzstift mit 13 mm Schlüsselweite

Einzelteile	Nummer	Artikelnummer	Oberfläche	ME	o. Mwst.	inkl. Mwst.
Drückerlochteil	5177	1802.LT-60	Edelstahl matt	Stück	6,59 €	7,90 €
Knopflochteil	5171	3127.LT-60	Edelstahl matt	Stück	17,81 €	21,20 €
Vierkant	2800	4207.S/8/70/MM-VZ	Verzinkt	Stück	4,70 €	5,60 €

Beidseitig drehbarer Knopf für Living & Pro Glastürschlösser
Beide Knöpfe betätigen das Schloss

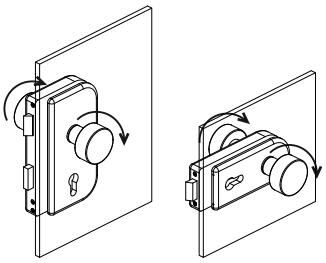

benötigte Einzelteile:
2 x Knopflochteil 8 mm
1 x Vierkant-Lochstift

Einzelteile	Nummer	Artikelnummer	Oberfläche	ME	o. Mwst.	inkl. Mwst.
Knopflochteil	5171	3127.LT-60	Edelstahl matt	Stück	17,81 €	21,20 €
Vierkant	7099	4018.L/8/110/MM-VZ	Verzinkt	Stück	2,61 €	3,11 €

Beidseitig drehbarer Knopf für Living & Pro Glastürschlösser
Ein Knöpfe betätigen das Schloss / Ein Knopf ist drehbar gelagert ohne Funktion

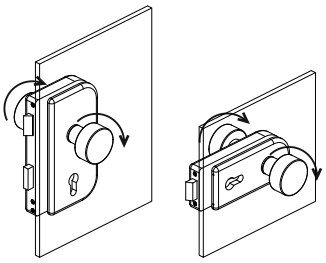

benötigte Einzelteile:
2 x Knopflochteil 8 mm
1 x Vierkant-Wechsel-Schlitzstift mit 13 mm Schlüsselweite

Einzelteile	Nummer	Artikelnummer	Oberfläche	ME	o. Mwst.	inkl. Mwst.
Knopflochteil	5171	3127.LT-60	Edelstahl matt	Stück	17,81 €	21,20 €
Vierkant	2800	4207.S/8/70/MM-VZ	Verzinkt	Stück	4,70 €	5,60 €

Wechselgarnitur mit festem Knopf für Pro Schlösser mit Rosettenbohrung
Drücker betätigt das Schloss / Knopf ist feststehend

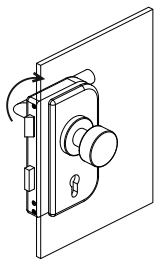

benötigte Einzelteile:
1 x Wechselgarnitur o. PZ Rosetten DIN Ls. alternativ in DIN Rechts

Einzelteile	Nummer	Artikelnummer	Oberfläche	ME	o. Mwst.	inkl. Mwst.
Wechselgarnitur	30593	1801.KL4/2073.M/3127.W.L-60	Edelstahl matt	Grt.	49,24 €	58,60 €
Wechselgarnitur	30594	1801.KL4/2073.M/3127.W.R-60	Edelstahl matt	Grt.	49,24 €	58,60 €

Wechselgarnitur mit drehbarem Knopf für Pro Schlösser mit Rosettenbohrung
Drücker & Knopf bestätigt das Schloss

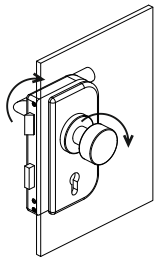

benötigte Einzelteile:
1 x Drückerlochteil auf Rosette
1 x Knopflochteil auf Rosette
1 x Vierkant-Lochstift
2 x Schrauben M4 x 50

Einzelteile	Nummer	Artikelnummer	Oberfläche	ME	o. Mwst.	inkl. Mwst.
Drückerlochteil	28885	1801.KL4/2073.M/M4LT.LT.L-60	Edelstahl matt	Grt.	18,40 €	21,90 €
Drückerlochteil	28886	1801.KL4/2073.M/M4LT.LT.R-60	Edelstahl matt	Grt.	18,40 €	21,90 €
Knopflochteil	37915	2073.M/3127.LT-60	Edelstahl matt	Stück	22,43 €	26,70 €
Vierkant	7099	4018.L/8/110/MM-VZ	Verzinkt	Stück	2,61 €	3,11 €
Schrauben	23970	4480.SI/M4/50-VZ	Verzinkt	Stück	0,33 €	0,39 €

Knopfdrückergarnitur mit drehbarem Knopf für Pro Schlösser mit Rosettenbohrung
Ein Knopf bestätigt das Schloss / Ein Knopf ist drehbar gelagert ohne Funktion

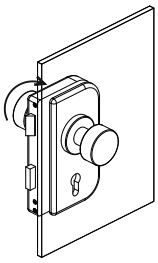

benötigte Einzelteile:
2 x Knopflochteil auf Rosette
1 x Vierkant-Wechsel-Schlitzstift mit 13 mm Schlüsselweite
2 x Schrauben M4 x 50

Einzelteile	Nummer	Artikelnummer	Oberfläche	ME	o. Mwst.	inkl. Mwst.
Knopflochteil	37915	2073.M/3127.LT-60	Edelstahl matt	Stück	22,43 €	26,70 €
Vierkant	2800	4207.S/8/70/MM-VZ	Verzinkt	Stück	4,70 €	5,60 €
Schrauben	23970	4480.SI/M4/50-VZ	Verzinkt	Stück	0,33 €	5,60 €

Knopfdrückergarnitur mit drehbarem Knopf für Pro Schlösser mit Rosettenbohrung
Beide Knöpfe betätigen das Schloss

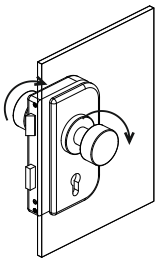

benötigte Einzelteile:
2 x Knopflochteil auf Rosette
1 x Vierkant-Lochstift
2 x Schrauben M4 x 50

Einzelteile	Nummer	Artikelnummer	Oberfläche	ME	o. Mwst.	inkl. Mwst.
Knopflochteil	37915	2073.M/3127.LT-60	Edelstahl matt	Stück	22,43 €	26,70 €
Vierkant	7099	4018.L/8/110/MM-VZ	Verzinkt	Stück	2,61 €	3,11 €
Schrauben	23970	4480.SI/M4/50-VZ	Verzinkt	Stück	0,33 €	0,39 €

TÜRDRÜCKER-KNOPF-KOMBINATIONEN

Artikelauswahl

Wechselgarnitur mit feststehendem Knopf 3127 ohne Schlüsselrosetten (inkl. Wechselstift)

1801 OF60

1802 OF60

1803 OF60

1804 OF60

1806 OF60

1808 OF60

3127 OF60

Nummer	Artikelnummer	Oberfläche	ME	o. Mwst.	inkl. Mwst.
30593	1801.KL4/2073.M/3127.W.L-60	Edelstahlfarben matt	Grt.	49,24 €	58,60 €
30594	1801.KL4/2073.M/3127.W.R-60	Edelstahlfarben matt	Grt.	49,24 €	58,60 €
30595	1802.KL4/2073.MI/3127.W.L-60	Edelstahlfarben matt	Grt.	49,24 €	58,60 €
30596	1802.KL4/2073.MI/3127.W.R-60	Edelstahlfarben matt	Grt.	49,24 €	58,60 €
44277	1802.KL4/2073.M/3127.PZW.L-72	Smoke Black	Grt.	73,94 €	88,00 €
44278	1802.KL4/2073.M/3127.PZW.R-72	Smoke Black	Grt.	73,94 €	88,00 €
30597	1803.KL4/2073.M/3127.W.L-60	Edelstahlfarben matt	Grt.	49,24 €	58,60 €
30598	1803.KL4/2073.M/3127.W.R-60	Edelstahlfarben matt	Grt.	49,24 €	58,60 €
30599	1804.KL4/2073.MI/3127.W.R-60	Edelstahlfarben matt	Grt.	49,24 €	58,60 €
30600	1804.KL4/2073.MI/3127.W.R-60	Edelstahlfarben matt	Grt.	49,24 €	58,60 €
30601	1806.KL4/2073.MI/3127.W.L-60	Edelstahlfarben matt	Grt.	56,72 €	67,50 €
30602	1806.KL4/2073.MI/3127.W.R-60	Edelstahlfarben matt	Grt.	56,72 €	67,50 €
30603	1808.KL4/2073.MI/3127.W.L-60	Edelstahlfarben matt	Grt.	54,53 €	64,90 €
30604	1808.KL4/2073.MI/3127.W.R-60	Edelstahlfarben matt	Grt.	54,53 €	64,90 €

Wechselgarnitur mit MAGCLIP Rosetten mit feststehendem Knopf 3127 bzw. 3127 K (kantig)

1682 2611 OF72

1802 2611 OF72

1802 2636 OF72

3127 2611 OF72

3127 2636 OF72

Nummer	Artikelnummer	Oberfläche	ME	o. Mwst.	inkl. Mwst.
40042	1682.L/2611.FL/3127/K.PZW.L-72	Smoke Black	Grt.	129,83 €	154,50 €
40043	1682.L/2611.FL/3127/K.PZW.R-72	Smoke Black	Grt.	129,83 €	154,50 €
40016	1802/2611.FL/3127/K.PZW.L-72	Smoke Black	Grt.	99,15 €	118,00 €
40017	1802/2611.FL/3127/K.PZW.R-72	Smoke Black	Grt.	99,15 €	118,00 €
40030	1802/2636.FL/3127.PZW.L-72	Smoke Black	Grt.	99,15 €	118,00 €
40031	1802/2636.FL/3127.PZW.R-72	Smoke Black	Grt.	99,15 €	118,00 €

Wechselgarnitur mit Rosetten 2073 M

1901 FI

19021 FI

1906 FI

3127 FI

Nummer	Artikelnummer	Oberfläche	ME	o. Mwst.	inkl. Mwst.
43278	1901.KL4/2073.M/3127.PZW.L-FI	Silberfarben	Paar	49,24 €	58,60 €
43279	1901.KL4/2073.M/3127.PZW.R-FI	Silberfarben	Paar	49,24 €	58,60 €
43288	1902.KL4/2073.MI/3127.PZW.L-FI	Silberfarben	Paar	49,24 €	58,60 €
43289	1902.KL4/2073.MI/3127.PZW.R-FI	Silberfarben	Paar	49,24 €	58,60 €
43298	1906.KL4/2073.MI/3127.PZW.L-FI	Silberfarben	Paar	56,72 €	67,50 €
43299	1906.KL4/2073.MI/3127.PZW.R-FI	Silberfarben	Paar	56,72 €	67,50 €

Knopf fest (nicht drehbar) auf Rundrosette 2073 M

3126 OF60

3127 OF60

3126 GK OF60

3129 GK OF60

Nummer	Artikelnummer	Oberfläche	ME	o. Mwst.	inkl. Mwst.
37894	2073.M/3126.FIX-60	Edefstahl matt	Paar	26,89 €	32,00 €
37898	2073.M/3127.FIX-60	Edefstahl matt	Paar	21,26 €	25,30 €
37912	2073.M/3126/GK.FIX.N-60	Edefstahl matt	Paar	28,15 €	33,50 €
37913	2073.M/3129/GK.FIX.N-60	Edefstahl matt	Paar	33,19 €	39,50 €

Knopfdrücker drehbar auf Rosette mit 8 mm Vierkantaufnahme mit Innensechskantschraube

3126 OF60

3127 OF60

3126 GK OF60

3129 GK OF60

Nummer	Artikelnummer	Oberfläche	ME	o. Mwst.	inkl. Mwst.
37917	2073.M/3126.LT-60	Edelstahl matt	Stück	26,89 €	32,00 €
37915	2073.M/3127.LT-60	Edelstahl matt	Stück	22,43 €	26,70 €
37914	2073.M/3126/GK.LT-60	Edelstahl matt	Stück	28,15 €	33,50 €
37916	2073.M/3129/GK.LT-60	Edelstahl matt	Stück	33,19 €	39,50 €

Drückerlochteil mit 8 mm Vierkantaufnahme mit Innensechskantschraube

1801 OF60

1802 OF60

1803 OF60

1804 OF60

1806 OF60

1808 OF60

Nummer	Artikelnummer	Oberfläche	ME	o. Mwst.	inkl. Mwst.
5173	1801.LT-60	Edelstahl matt	Stück	6,59 €	7,90 €
5177	1802.LT-60	Edelstahl matt	Stück	6,59 €	7,90 €
5180	1803.LT-60	Edelstahl matt	Stück	6,59 €	7,90 €
665	1804.LT-60	Edelstahl matt	Stück	9,07 €	10,80 €
7345	1806.LT-60	Edelstahl matt	Stück	15,79 €	18,80 €
23760	1808.LT-60	Edelstahl matt	Stück	13,44 €	16,00 €

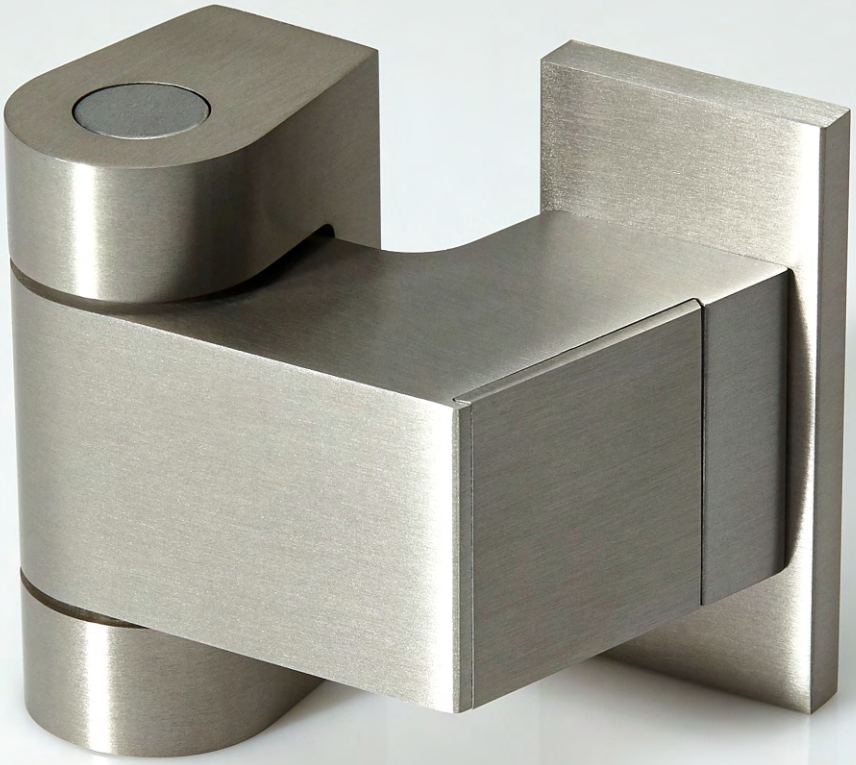

GLASTÜRBÄNDER

Hermat Glastürbänder sind sowohl in 2-teiliger als auch in 3-teiliger Ausführung lieferbar.

Bei allen Aluminium- und Edelstahl Bändern werden spezielle Kunststoffunterlagen, verwendet, die bei fachgerechter Montage ein Abrutschen an der Tür verhindern.

Alle 3-teiligen Bänder sind zudem mit den Standard-Rahmenteilen der deutschen Bandindustrie einsetzbar. Sie benötigen keine teuren Sonderrahmenteile.

Die Bänder sind mit selbstsichernden Schrauben bestückt, die ein unbeabsichtigtes Lösen der Bänder verhindern. Die Abdeckung der Bandgegenplatte wird nicht nur geklebt, sondern mittels einer Innensechskantschraube zusätzlich gesichert.

Das Hermat Glastürbandsortiment beinhaltet mittlerweile über 30 verschiedene Bänder in diversen Oberflächen und Materialien.

Entscheidend für die Tragkraft der Glastürbänder ist die Abstimmung und das Zusammenspiel mit weiteren wichtigen Komponenten wie dem Rahmenteil und der Bandtasche in der Zarge. Diese müssen auf das jeweilige Glasgewicht/Tragkraft ausgelegt und entsprechend befestigt und montiert werden.

Hierzu gibt es von den Herstellern von Bandsystemen, aber auch von der Tür- und Zargen Industrie extra verstärkte Bandtaschen sowie objektgeeignete Bandaufnahmen. Der Einsatzort und die Nutzungshäufigkeit sollten bei der Auswahl der Tür unbedingt mit bedacht werden. Da wir diese Elemente nicht direkt beeinflussen können, beziehen sich die unten angegebenen Werte grundsätzlich auf den Einsatz von verstärkten Bandtaschen im Türrahmen.

Die Tragkraft unserer 2-teiligen Glastürbänder beträgt 45 kg pro Paar. Wir empfehlen diese Bänder für eine maximale Türbreite von 865 mm.

In der Praxis hat sich gezeigt, dass bei größeren Türen meist das Rahmenteil überlastet ist und nach einiger Zeit schräg im Türrahmen sitzt. Wir empfehlen deshalb bei größeren Türbreiten unbedingt 3-teilige Bänder zu verwenden. Die Tragkraft unserer 3-teiligen Glastürbänder beträgt 55 kg pro Paar.
In Verbindung mit unseren Rahmenteilen mit Kugellager erhöht sich die Tragkraft auf 60 kg.
Wir empfehlen diese Bänder für eine maximale Türbreite von 960 mm.

Auch im privaten Bereich empfehlen wir aufgrund der besseren Kraftverteilung den Einsatz von 3-tlg. Glastürbändern.

GLASTÜRBÄNDER

Vetro Glastürband 2-tlg.

Serie 6215

Technische Details:
massiver Bandkörper
rutschfeste Spezial-Kunststoffunterlagen
Gegenplatte mit zusätzlicher Schraubensicherung
Montageschrauben incl. Schraubenstop
passend auf 2-tlg. Standardrahmenteil
inkl. Abdeckhülse für Rahmenteil
farblich abgestimmt zum Glastürband
Tragkraft 45 kg (pro Paar)
empfohlene max. Türbreite 865 mm
für 24 mm Standard Falztiefe
für 8 - 10 mm Glasstärke (ESG)

Das Glastürband kann sowohl mit einer 16 mm als auch 18 mm Bohrung eingesetzt werden. Eine 18 mm Lochbohrung erhöht die Verstellmöglichkeit der Glastür. Die Montageschrauben sind mit min. 8 Nm und max. 10 Nm einzuschrauben.

Nummer	Artikelnummer	Oberfläche	ME	o. Mwst.	inkl. Mwst.
11322	6215-17	Weiß	Paar	98,31 €	117,00 €
11326	6215-18	PVD Messingfarben	Paar	129,83 €	154,50 €
09263	6215-20	Edelstahlfarben	Paar	91,17 €	108,50 €
06689	6215-60	Edelstahl matt	Paar	123,52 €	147,00 €
11323	6215-61	Edelstahl poliert	Paar	132,77 €	158,00 €
06771	6215-F1	Silberfarben	Paar	91,17 €	108,50 €

Aufgrund der besseren Kraftverteilung empfehlen wir den Einsatz von 3-tlg. Glastürbändern.
Passende Rahmenteile finden Sie in diesem Katalog ab Seite 94.

Glasbearbeitung

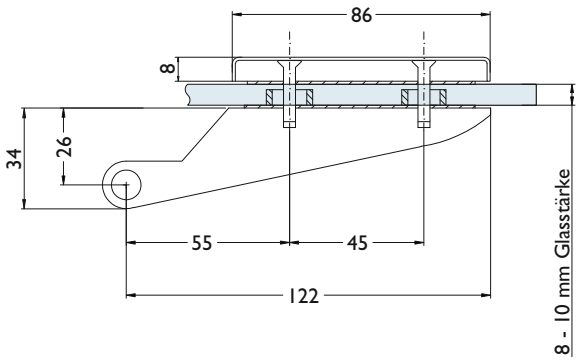

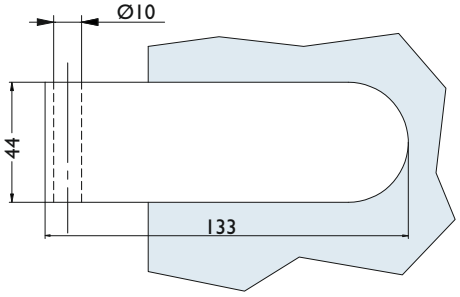

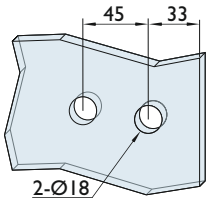

Serie 6225

Technische Details:
massiver Bandkörper
rutschfeste Spezial-Kunststoffunterlagen,
Gegenplatte mit zusätzlicher Schraubensicherung
Montageschrauben incl. Schraubenstop
passend auf 2-tlg. Standardrahmenteil
inkl. Abdeckhülse für Rahmenteil
farblich abgestimmt zum Glastürband
Tragkraft 45 kg (pro Paar)
empfohlene max. Türbreite 865 mm
für 24 mm Standard Falztiefe
für 8 - 10 mm Glasstärke (ESG)

Das Glastürband kann sowohl mit einer 16 mm als auch 18 mm Bohrung eingesetzt werden. Eine 18 mm Lochbohrung erhöht die Verstellmöglichkeit der Glastür. Die Montageschrauben sind mit min. 8 Nm und max. 10 Nm einzuschrauben.

Nummer	Artikelnummer	Oberfläche	ME	o. Mwst.	inkl. Mwst.
09264	6225-20	Edelstahlfarben	Paar	91,17 €	108,50 €
06938	6225-60	Edelstahl matt	Paar	123,52 €	147,00 €
06939	6225-F1	Silberfarben	Paar	91,17 €	108,50 €

Aufgrund der besseren Kraftverteilung empfehlen wir den Einsatz von 3-tlg. Glastürbändern.
Passende Rahmenteile finden Sie in diesem Katalog ab Seite 94.

Glasbearbeitung

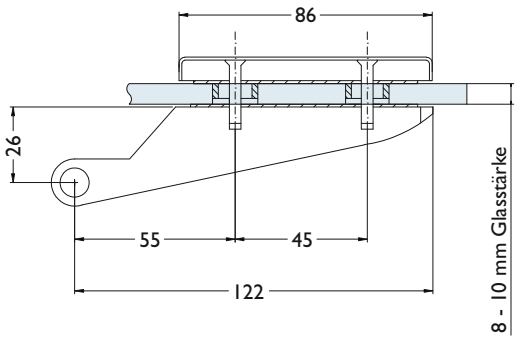

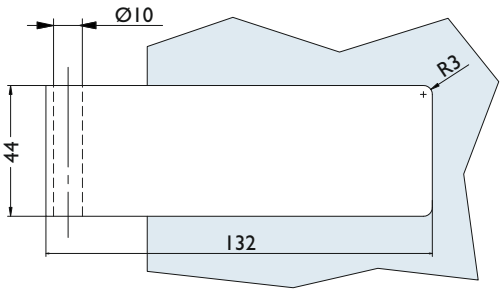

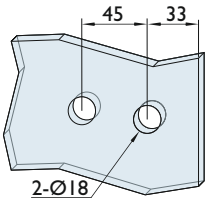

GLASTÜRBÄNDER

Vetro Glastürband 2-tlg.

Serie 6216 (mit Anschraublappen)

Technische Details:
massiver Aluminium Bandkörper
rutschfeste Spezial-Kunststoffunterlagen
Montageschrauben incl. Schraubenstop
inkl. Anschraublappen
Tragkraft 45 kg (pro Paar)
empfohlene max. Türbreite 865 mm
für 8 - 10 mm Glasstärke (ESG)
variable Falztiefe ab 24 mm

Das Glastürband kann sowohl mit einer 16 mm als auch 18 mm Bohrung eingesetzt werden. Eine 18 mm Lochbohrung erhöht die Verstellmöglichkeit der Glastür. Die Montageschrauben sind mit min. 8 Nm und max. 10 Nm einzuschrauben.

Nummer	Artikelnummer	Oberfläche	ME	o. Mwst.	inkl. Mwst.
14178	6216-20	Edelstahlfarben	Paar	128,15 €	152,50 €

Glasbearbeitung

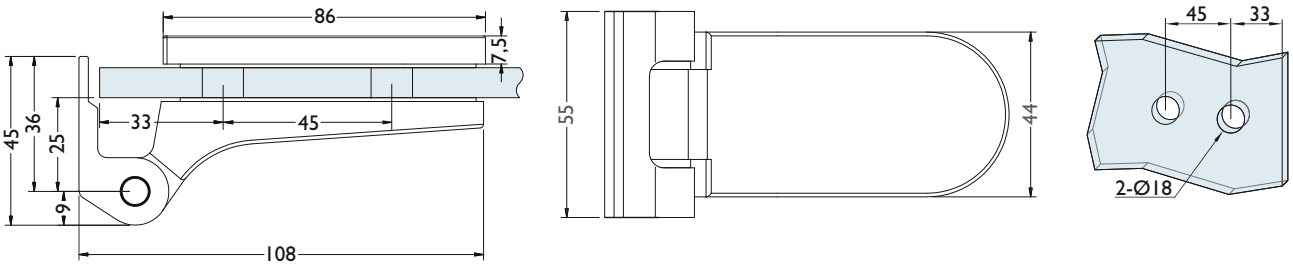

Serie 6226 (mit Anschraublappen)

Technische Details:
massiver Aluminium Bandkörper
rutschfeste Spezial-Kunststoffunterlagen
Montageschrauben incl. Schraubenstop
inkl. Anschraublappen
Tragkraft 45 kg (pro Paar)
empfohlene max. Türbreite 865 mm
für 8 - 10 mm Glasstärke (ESG)
variable Falztiefe ab 24 mm

Das Glastürband kann sowohl mit einer 16 mm als auch 18 mm Bohrung eingesetzt werden. Eine 18 mm Lochbohrung erhöht die Verstellmöglichkeit der Glastür. Die Montageschrauben sind mit min. 8 Nm und max. 10 Nm einzuschrauben.

Nummer	Artikelnummer	Oberfläche	ME	o. Mwst.	inkl. Mwst.
14180	6226-20	Edelstahlfarben	Paar	128,15 €	152,50 €

Glasbearbeitung

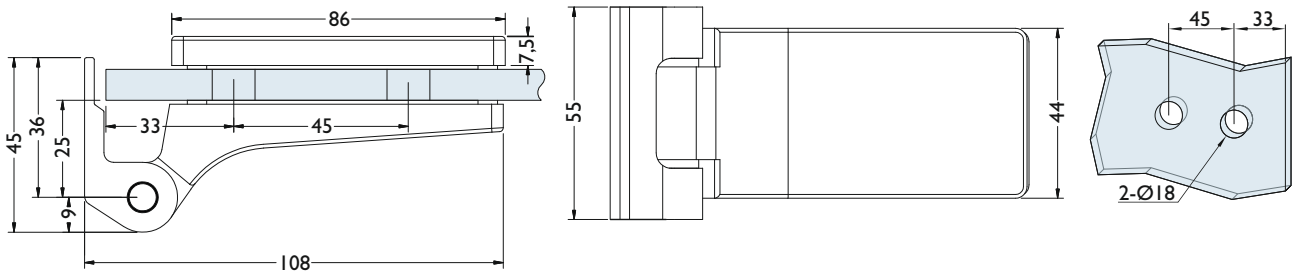

GLASTÜRBÄNDER

Vetro Glastürband 3-tlg.

Serie 6306

Technische Details:
massiver Messing Bandkörper
rutschfeste Spezial-Kunststoffunterlagen
Gegenplatte mit zusätzlicher Schraubensicherung
passend auf Standard 3. tlg. Rahmenteil 48,5 mm
Abdeckhülse für Rahmenteil
farblich abgestimmt zum Glastürband
Tragkraft 55 kg (pro Paar)
empfohlene max. Türbreite 960 mm
für 24 mm Standard Falztiefe
für 8 - 10 mm Glasstärke (ESG)

Das Glastürband kann sowohl mit einer 16 mm als auch 18 mm Bohrung eingesetzt werden. Eine 18 mm Lochbohrung erhöht die Verstellmöglichkeit der Glastür. Die Montageschrauben sind mit min. 8 Nm und max. 10 Nm einzuschrauben.

Nummer	Artikelnummer	Oberfläche	ME	o. Mwst.	inkl. Mwst.
11336	6306-20	Edelstahlfarben	Paar	136,13 €	162,00 €

Passende Rahmenteile finden Sie in diesem Katalog ab Seite 94.

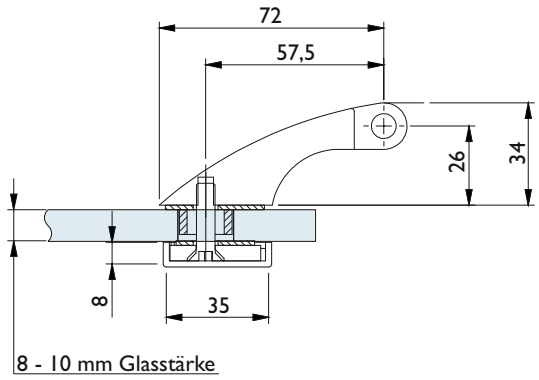

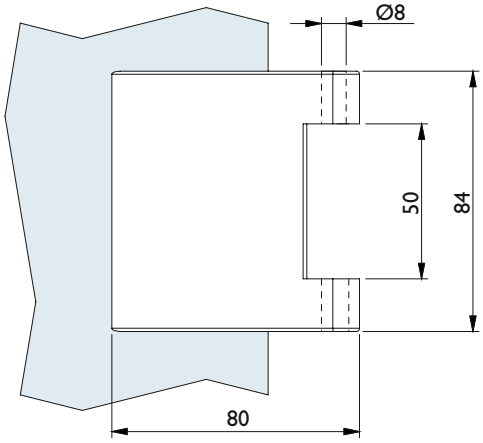

Glasbearbeitung

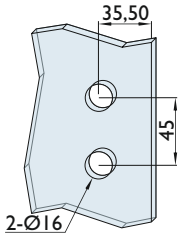

Serie 6335

Technische Details:
mit Rahmenteil für Aluzargen zum Anschrauben
Tragkraft 55 kg (pro Paar)

Edelstahlfarben

Nummer	Artikelnummer	Oberfläche	ME	o. Mwst.	inkl. Mwst.
37796	6335-20	Edelstahlfarben	Paar	73,86 €	87,90 €
37798	6335-F1	Silberfarben eloxiert F1	Paar	68,99 €	82,10 €
45902	6335-74	Classic Black, mattschwarz	Paar	98,94 €	117,70 €

Silberfarben

Classic Black

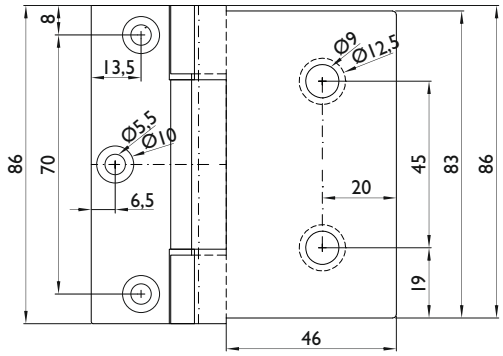

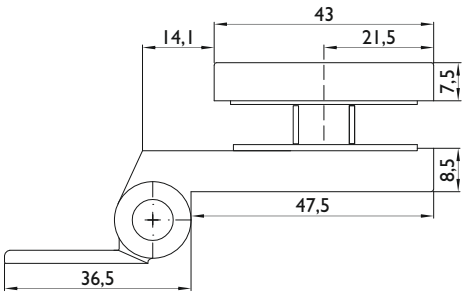

Glasbearbeitung

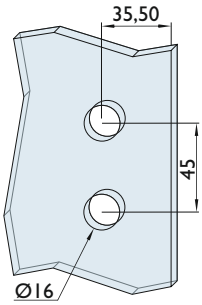

GLASTÜRBÄNDER

Vetro Glastürband 3-tlg.

Serie 6315

Technische Details:
massiver Bandkörper aus Aluminium bzw. Edelstahl
6315P-60 mit massiver Stahllappen Edelstahl Abdeckung
rutschfeste Spezial-Kunststoffunterlagen
Gegenplatte mit zusätzlicher Schraubensicherung
Montageschrauben inkl. Schraubenstop
passend auf 3-tlg. Standardrahmenteil 48,5 mm
Abdeckhülse für Rahmenteil
farblich abgestimmt zum Glastürband
Tragkraft 55 kg (pro Paar)
empfohlene max. Türbreite 960 mm
für 24 mm Standard Falztiefe
für 8 - 10 mm Glasstärke (ESG)

Das Glastürband kann sowohl mit einer 16 mm als auch 18 mm Bohrung eingesetzt werden. Eine 18 mm Lochbohrung erhöht die Verstellmöglichkeit der Glastür. Die Montageschrauben sind mit min. 8 Nm und max. 10 Nm einzuschrauben.

Nummer	Artikelnummer	Oberfläche	ME	o. Mwst.	inkl. Mwst.
11330	6315-17	Weiß	Paar	102,52 €	122,00 €
11334	6315-18	PVD messingfarben	Paar	134,03 €	159,50 €
09262	6315-20	Edelstahlfarben	Paar	94,53 €	112,50 €
06687	6315-60	Edelstahl matt	Paar	115,54 €	137,50 €
15390	6315.P-60	Edelstahl matt	Paar	91,17 €	108,50 €
11331	6315-61	Edelstahl poliert	Paar	147,47 €	175,50 €
06688	6315-F1	Silberfarben	Paar	94,53 €	112,50 €

Passende Rahmenteile finden Sie in diesem Katalog ab Seite 94.

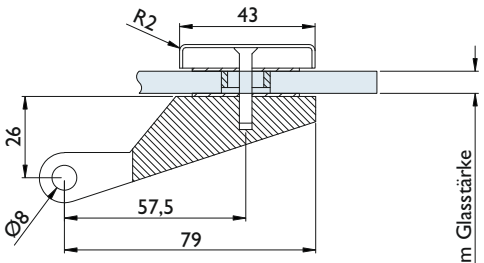

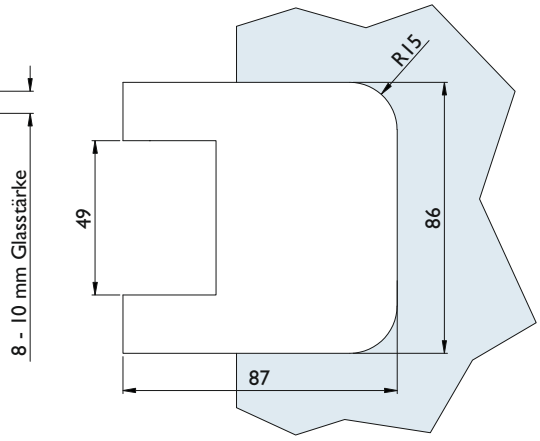

Glasbearbeitung

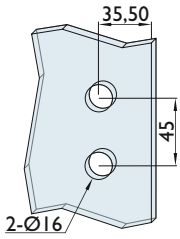

Serie 6315 ASR mit Anschraublappen

Technische Details:
massiver Bandkörper
rutschfeste Spezial-Kunststoffunterlagen
Gegenplatte mit zusätzlicher Schraubensicherung
Montageschrauben inkl. Schraubenstop
Anschraublappen 6835 ASR
Tragkraft 55 kg (pro Paar)
empfohlene max. Türbreite 960 mm
für 24 mm Standard Falztiefe
für 8 - 10 mm Glasstärke (ESG)

Das Glastürband kann sowohl mit einer 16 mm als auch 18 mm Bohrung eingesetzt werden. Eine 18 mm Lochbohrung erhöht die Verstellmöglichkeit der Glastür. Die Montageschrauben sind mit min. 8 Nm und max. 10 Nm einzuschrauben.

Nummer	Artikelnummer	Oberfläche	ME	o. Mwst.	inkl. Mwst.
16329	6315/ASR-20	Edelstahlfarben	Paar	149,57 €	178,00 €
16330	6315/ASR-60	Edelstahl matt	Paar	170,16 €	202,50 €

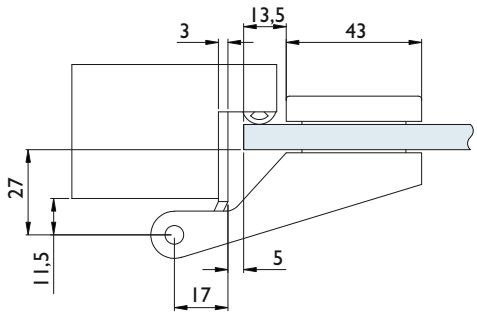

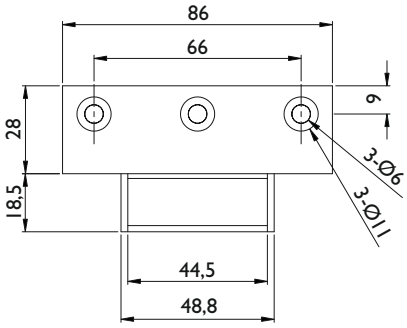

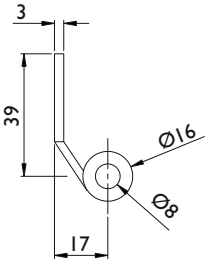

Glasbearbeitung

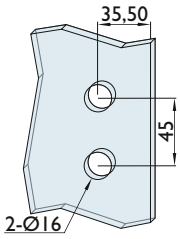

GLASTÜRBÄNDER

Vetro Glastürband 3-tlg.

Serie 6325

Technische Details:
massiver Bandkörper aus Aluminium bzw. Edelstahl
6325P-60 mit massiver Stahllappen Edelstahl Abdeckung
rutschfeste Spezial-Kunststoffunterlagen
Gegenplatte mit zusätzlicher Schraubensicherung
Montageschrauben inkl. Schraubenstop
passend auf 3-tlg. Standardrahmenteil 48,5 mm
Abdeckhülse für Rahmenteil
farblich abgestimmt zum Glastürband
Tragkraft 55 kg (pro Paar)
empfohlene max. Türbreite 960 mm
für 24 mm Standard Falztiefe
für 8 - 10 mm Glasstärke (ESG)

Das Glastürband kann sowohl mit einer 16 mm als auch 18 mm Bohrung eingesetzt werden. Eine 18 mm Lochbohrung erhöht die Verstellmöglichkeit der Glastür. Die Montageschrauben sind mit min. 8 Nm und max. 10 Nm einzuschrauben.

Smoke Black **Silberfarben**

Nummer	Artikelnummer	Oberfläche	ME	o. Mwst.	inkl. Mwst.
12683	6325-20	Edelstahlfarben	Paar	94,53 €	112,50 €
14327	6325-60	Edelstahl matt	Paar	115,54 €	137,50 €
32116	6325-61	Edelstahl poliert	Paar	147,47 €	175,50 €
12682	6325-F1	Silberfarben	Paar	94,53 €	112,50 €
25724	6325.P-60	Edelstahl matt	Paar	91,17 €	108,50 €
40564	6325-71	Bronzefarben matt	Paar	152,52 €	181,50 €
40565	6325-72	Smoke Black	Paar	152,52 €	181,50 €
46035	6325-74	Classic Black, mattschwarz	Paar	98,94 €	117,70 €

Passende Rahmenteile finden Sie in diesem Katalog ab Seite 94.

Schraubenset zu Glastürschloss
inkl. Schrauben für 3 tlg. Band für Tst. bis 12,76 mm

Nummer	Artikelnummer	Ausführung	ME	o. Mwst.	inkl. Mwst.
45976	6674/LIV/SET/12MM	Living	Paar	3,36 €	4,00 €
45975	6674/PRO/SET/12MM	Pro	Paar	4,20 €	5,00 €

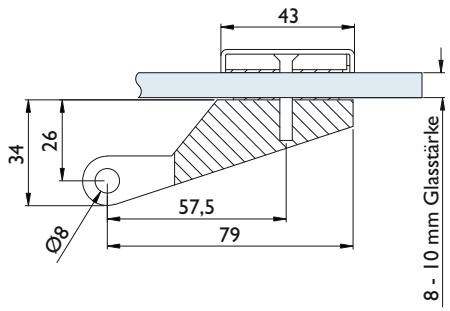

Glasbearbeitung

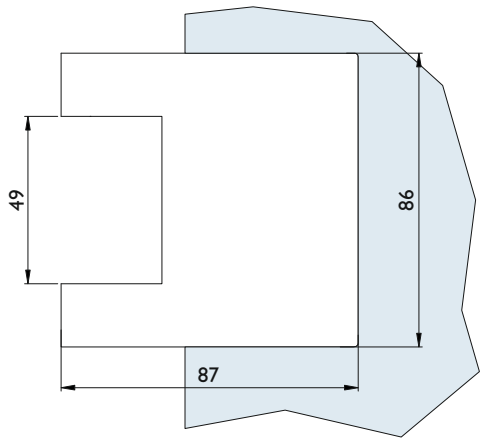

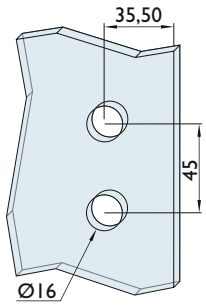

Serie 6325 ASR mit Anschraublappen

Technische Details:
massiver Bandkörper
rutschfeste Spezial-Kunststoffunterlagen
Gegenplatte mit zusätzlicher Schraubensicherung
Montageschrauben inkl. Schraubenstop
Anschraublappen 6835 ASR
Tragkraft 55 kg (pro Paar)
empfohlene max. Türbreite 960 mm
für 24 mm Standard Falztiefe
für 8 - 10 mm Glasstärke (ESG)

Das Glastürband kann sowohl mit einer 16 mm als auch 18 mm Bohrung eingesetzt werden. Eine 18 mm Lochbohrung erhöht die Verstellmöglichkeit der Glastür. Die Montageschrauben sind mit min. 8 Nm und max. 10 Nm einzuschrauben.

Nummer	Artikelnummer	Ausführung	ME	o. Mwst.	inkl. Mwst.
16331	6325/ASR-20	Edelstahlfarben	Paar	149,57 €	178,00 €
16332	6325/ASR-60	Edelstahl matt	Paar	170,16 €	202,50 €

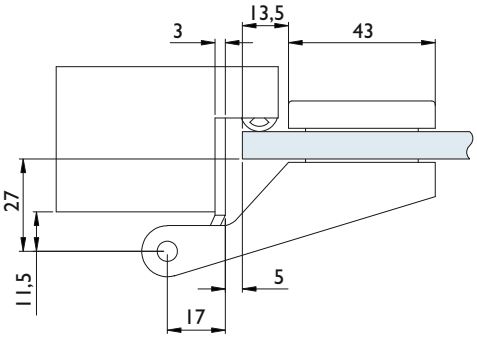

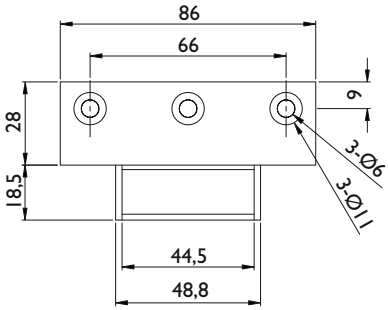

Glasbearbeitung

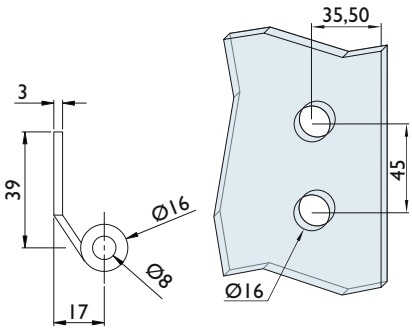

GLASTÜRBÄNDER

Vetro Glastürband 3-tlg.

Serie 6340 selbstschließend durch Federkraft für Holz- oder Stahlzargen

Technische Details:
Selbstschließung ab ca. 65°
Türgewicht bis 60 kg
Türbreite bis 960 mm
Türhöhe bis 2100 mm

Glasbearbeitung

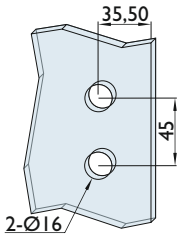

Das Glastürband kann sowohl mit einer 16 mm als auch 18 mm Bohrung eingesetzt werden. Eine 18 mm Lochbohrung erhöht die Verstellmöglichkeit der Glastür. Die Montageschrauben sind mit min. 8 Nm und max. 10 Nm einzuschrauben.

Nummer	Artikelnummer	Oberfläche	ME	o. Mwst.	inkl. Mwst.
37190	6340/3/FEDE/R.HZ.L-60	Edelstahl matt	Paar	318,90 €	379,50 €
37191	6340/3/FEDE/R.HZ.R-60	Edelstahl matt	Paar	318,90 €	379,50 €
37192	6340/4/FEDE/R.HZ.L-60	Edelstahl matt	Paar	318,90 €	379,50 €
37193	6340/4/FEDE/R.HZ.R-60	Edelstahl matt	Paar	318,90 €	379,50 €
37194	6340/3/FEDE/R.SZ-60	Edelstahl matt	Paar	318,90 €	379,50 €
37195	6340/4/FEDE/R.SZ-60	Edelstahl matt	Paar	318,90 €	379,50 €

Die Selbstschließung des Bandes hängt stark von der baulichen Umgebung ab. Schließt die Türe z. B. einen kleinen Raum ab, in dem der Luftdruck während des Schließvorganges stark zunimmt, kann die Schlossfalle eventuell nicht ins Schließblech einrasten. Die Bänder gibt es daher mit 3 oder 4 Federn pro Bandpaar. 3 Federn pro Bandpaar ist ausreichend für Türen bis 935 mm. Größere Türen können mit einem 4 Feder-Bandpaar ausgestattet werden. Die Bänder lassen sich auch bauseitig noch von 2 auf 1 Feder umbauen.

Das Glastürband ist nicht für zweiflügelige Türen geeignet. Wir empfehlen den Einbau eines Türstoppers als Drehbegrenzung bei 90 Grad Öffnungswinkel. Der zusätzliche Einbau einer Schließdämpfung bauseits, erhöht den Bedienkomfort

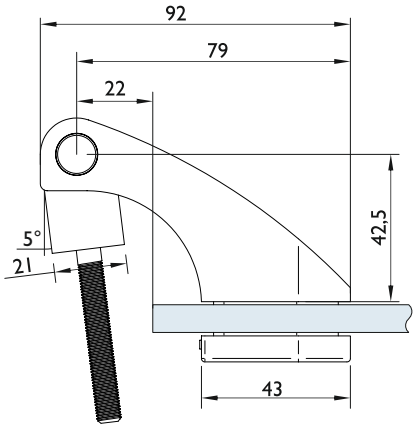

HZ (Holzzarge)

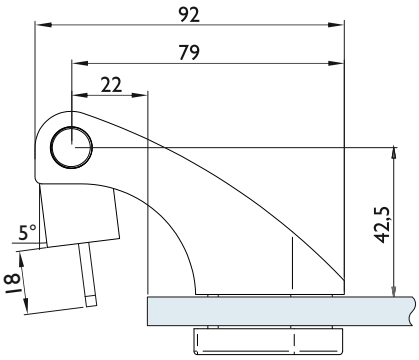

SZ (Stahlzarge)

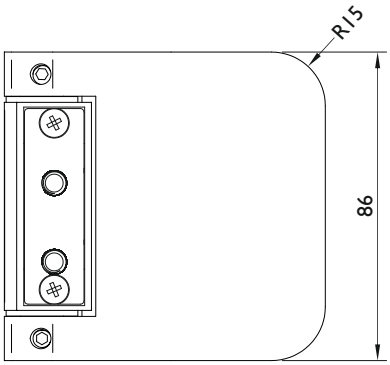

Serie 6341 selbstschließend - Hydraulisch

Technische Details:
passend für Standard Rahmenteil-Aufnahme an Holzzargen
hydraulische Schließfunktion
selbstschließend/Soft Close für einflüglige Türen
3 tlg. (PRO-Befestigung) incl. Rahmenteil Holzzarge Ls/Rs
Selbstschließfunktion ab ca. 65°~75 ° bei 45 kg Türgewicht
verstellbare Schließgeschwindigkeit von ca. 5 - 17 Sekunden
Feststellung ab ca. 80°~180°
max Türöffnungswinkel 180°
max. Türgewicht 80 kg pro Paar / Glasstärke 8 - 12 mm
max. empfohlene Türbreite 1000 mm

Glasbearbeitung

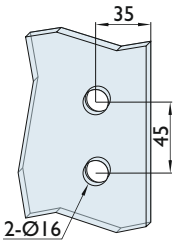

Nummer	Artikelnummer	Oberfläche	ME	o. Mwst.	inkl. Mwst.
44801	6341/.HD/PN.HZ-20	Edelstahlfarben	Paar	385,71 €	459,00 €

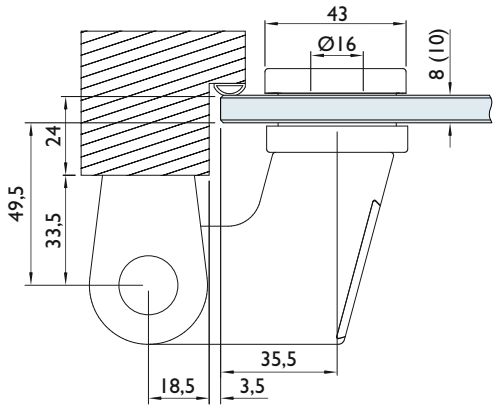

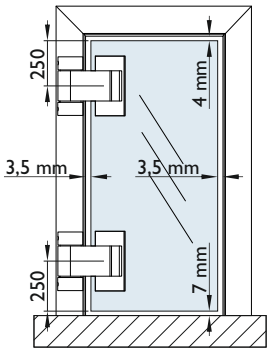

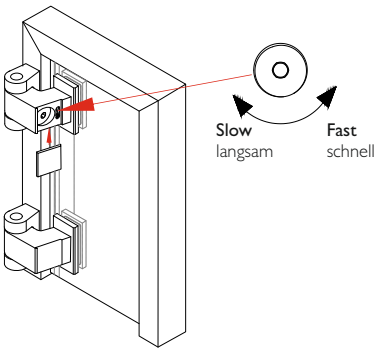

GLASTÜRBÄNDER

Vetro Glastürband 3-tlg. für Ganzglastüren an Normalfalzzargen VX

Serie 6350 VX

Technische Details:
massiver Edelstahl-Bandlappen
rutschfeste Spezial-Kunststoffunterlagen
VX Rahmenteil zur Verwendung
mit einer VX Bandtasche
Tragkraft 80 kg* (pro Paar)
(*Referenztur 2000x1000x10 mit 2 Bändern)
empfohlene max. Türbreite 960 mm
für 24 mm Standard Falztiefe
Rollen Ø 20 mm
links und rechts verwendbar
für 8 - 10 mm Glasstärke (ESG)

Das Glastürband kann sowohl mit einer 16 mm als auch 18 mm Bohrung eingesetzt werden. Eine 18 mm Lochbohrung erhöht die Verstellmöglichkeit der Glastür. Die Montageschrauben sind mit min. 8 Nm und max. 10 Nm einzuschrauben.

Nummer	Artikelnummer	Oberfläche	ME	o. Mwst.	inkl. Mwst.
16627	6350/VX-60	Edelstahl matt	Paar	191,59 €	228,00 €
Abdeckkappen für Bandgegenplatte					
16636	6353/ABDE.CKU/NG-60	Edelstahl matt	Paar	6,26 €	7,40 €

Abdeckung

Senkkopfschrauben M6 x 12 mm mit Teflon (PTFE). DIN 7991 Edelstahl Rostfrei A2, SW4 Innensechskant, Festigkeitsklasse 80 / 1 Set = Beutel mit 2 Sück

Nummer	Artikelnummer	Oberfläche	ME	o. Mwst.	inkl. Mwst.
44329	6350/SCHR.AUB/M6/12.MM-60	Edelstahl matt	Set	1,01 €	1,20 €

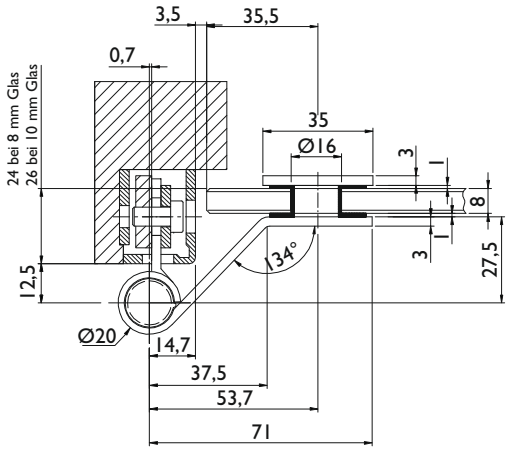

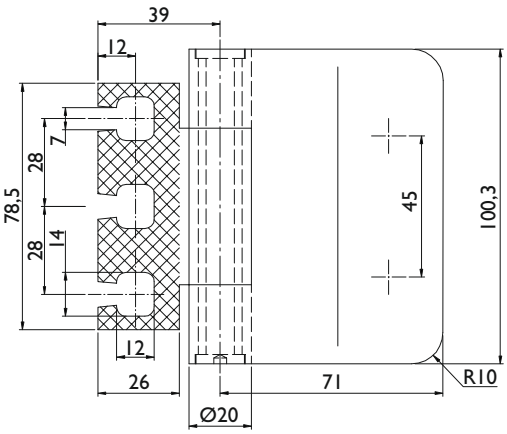

Glasbearbeitung

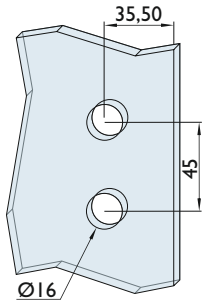

Achtung: Rahmenteile sind nicht austauschbar.
Bitte beachten Sie die abweichenden Glasbohrungen
und die veränderte Bandbezugslinie bei VX Rahmenteilen (siehe Seite 152)

Vetro Glastürband 3-tlg. für Ganzglastüren an Holz-Normalfalzzargen

Serie 6350 Holz

Technische Details:
massiver Edelstahl-Bandlappen
rutschfeste Spezial-Kunststoffunterlagen
Rahmenteil für Holzzarge
Tragkraft 80 kg* (pro Paar)
(*Referenztür 2000x1000x10 mit 2 Bändern)
empfohlene max. Türbreite 960 mm
für 24 mm Standard Falztiefe
Rollen Ø 20 mm
für 8 - 10 mm Glasstärke (ESG)

Das Glastürband kann sowohl mit einer 16 mm als auch 18 mm Bohrung eingesetzt werden. Eine 18 mm Lochbohrung erhöht die Verstellmöglichkeit der Glastür. Die Montageschrauben sind mit min. 8 Nm und max. 10 Nm einzuschrauben.

Nummer	Artikelnummer	Oberfläche	ME	o. Mwst.	inkl. Mwst.
16629	6350/HOLZ.L-60	Edelstahl matt	Paar	202,52 €	241,00 €
16684	6350/HOLZ.R-60	Edelstahl matt	Paar	202,52 €	241,00 €
Abdeckkappen für Bandgegenplatte					
16636	6353/ABDE.CKU/NG-60	Edelstahl matt	Paar	6,26 €	7,40 €

Abdeckung

Glasbearbeitung

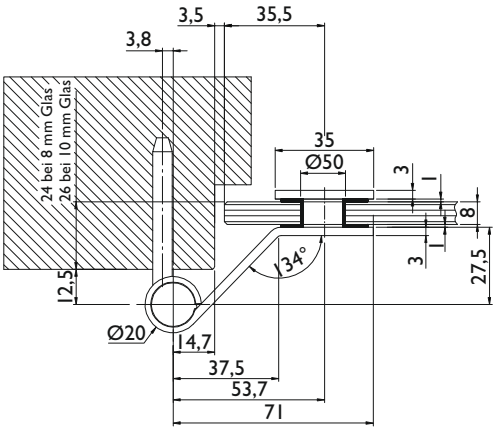

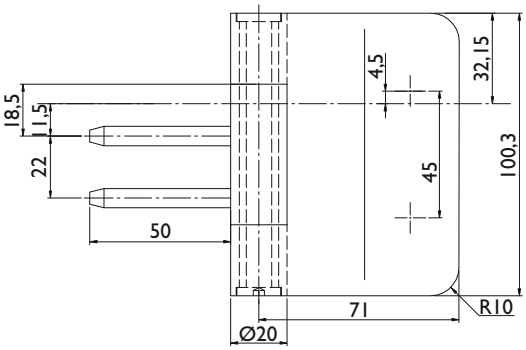

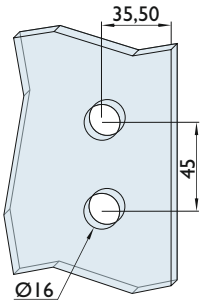

GLASTÜRBÄNDER

Vetro Glastürband 3-tlg. für Ganzglastüren an Falz-Stahlzargen

Serie 6350 Stahl

Technische Details:
massiver Edelstahl-Bandlappen
rutschfeste Spezial-Kunststoffunterlagen
Rahmenteil für Stahlzarge
Tragkraft 80 kg* (pro Paar)
(*Referenztür 2000x1000x10 mit 2 Bändern)
empfohlene max. Türbreite 960 mm
für 24 mm Standard Falztiefe
Rollen Ø 20 mm
für 8 - 10 mm Glasstärke (ESG)

Das Glastürband kann sowohl mit einer 16 mm als auch 18 mm Bohrung eingesetzt werden. Eine 18 mm Lochbohrung erhöht die Verstellmöglichkeit der Glastür. Die Montageschrauben sind mit min. 8 Nm und max. 10 Nm einzuschrauben.

Nummer	Artikelnummer	Oberfläche	ME	o. Mwst.	inkl. Mwst.
16628	6350/STAH/L.L-60	Edelstahl matt	Paar	202,52 €	241,00 €
16685	6350/STAH/L.R-60	Edelstahl matt	Paar	202,52 €	241,00 €
Abdeckkappen für Bandgegenplatte					
16636	6353/ABDE.CKU/NG-60	Edelstahl matt	Paar	6,26 €	7,40 €

Abdeckung

Glasbearbeitung

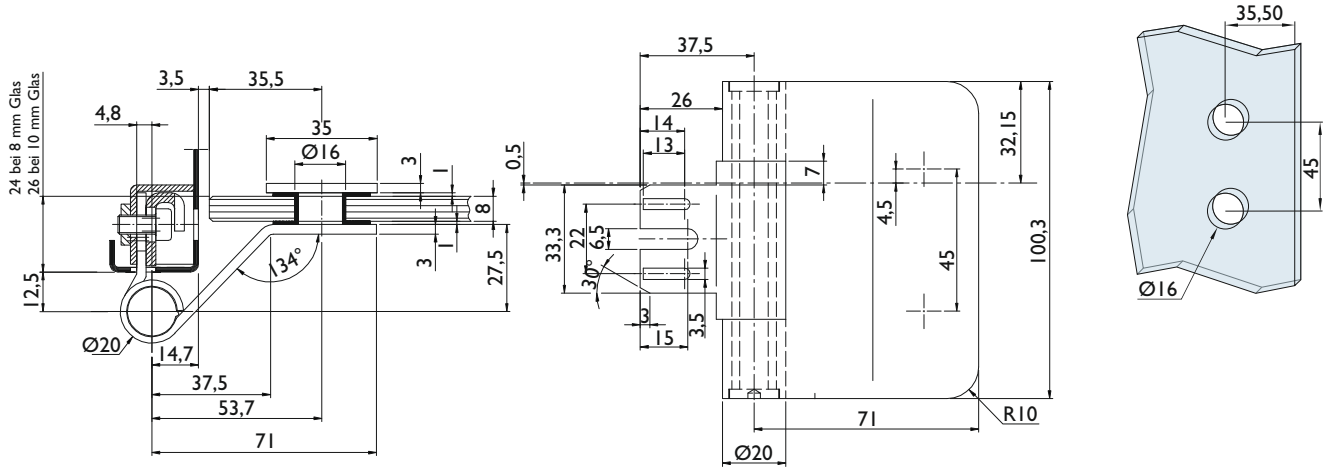

Vetro Glastürband 3-tlg. für Ganzglastüren an stumpfen Zargen VX

Serie 6351 VX

Technische Details:
massiver Edelstahl-Bandlappen
rutschfeste Spezial-Kunststoffunterlagen
VX Rahmenteil
Tragkraft 80 kg* (pro Paar)
(*Referenztür 2000x1000x10 mit 2 Bändern)
empfohlene max. Türbreite 960 mm
für 40 mm Standard Falztiefe
Rollen Ø 20 mm
rechts und links verwendbar
für 8 - 10 mm Glasstärke (ESG)

Das Glastürband kann sowohl mit einer 16 mm als auch 18 mm Bohrung eingesetzt werden. Eine 18 mm Lochbohrung erhöht die Verstellmöglichkeit der Glastür. Die Montageschrauben sind mit min. 8 Nm und max. 10 Nm einzuschrauben.

Nummer	Artikelnummer	Oberfläche	ME	o. Mwst.	inkl. Mwst.
16630	6351/VX-60	Edelstahl matt	Paar	191,59 €	228,00 €
16996	6351.K/VX-60	Edelstahl matt	Paar	191,59 €	228,00 €
Abdeckkappen für Bandgegenplatte					
16636	6353/ABDE.CKU/NG-60	Edelstahl matt	Paar	6,26 €	7,40 €
44632	6353/ABDE.CKU/NG/KANT-60	Edelstahl matt	Paar	6,26 €	7,40 €

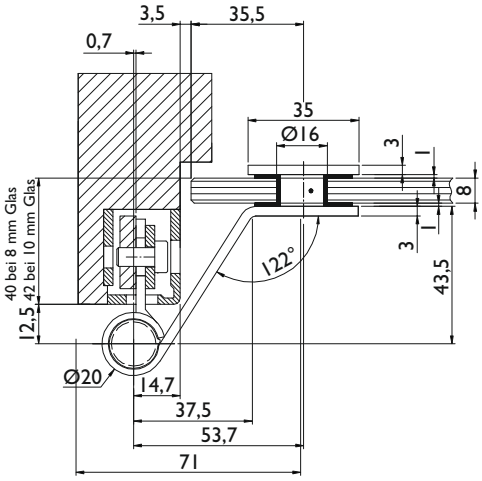

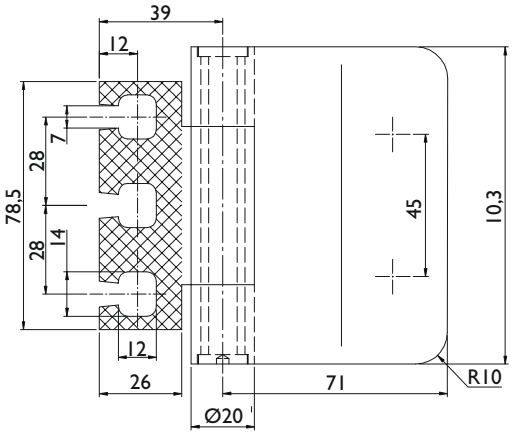

Glasbearbeitung

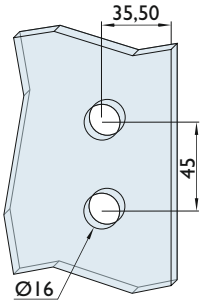

Achtung: Rahmenteile sind nicht austauschbar.
Bitte beachten Sie die abweichenden Glasbohrungen
und die veränderte Bandbezugslinie bei VX Rahmenteilen (siehe Seite 152)

GLASTÜRBÄNDER

Vetro Glastürband 3-tlg. für Ganzglastüren an stumpfer Holzzarge

Serie 6351 Holz

Technische Details:
massiver Edelstahl-Bandlappen
rutschfeste Spezial-Kunststoffunterlagen
Rahmenteil für Holzzarge
Tragkraft 80 kg* (pro Paar)
(*Referenztür 2000x1000x10 mit 2 Bändern)
empfohlene max. Türbreite 960 mm
für 40 mm Standard Falztiefe
Rollen Ø 20 mm
für 8 - 10 mm Glasstärke (ESG)

Das Glastürband kann sowohl mit einer 16 mm als auch 18 mm Bohrung eingesetzt werden. Eine 18 mm Lochbohrung erhöht die Verstellmöglichkeit der Glastür. Die Montageschrauben sind mit min. 8 Nm und max. 10 Nm einzuschrauben.

Nummer	Artikelnummer	Oberfläche	ME	o. Mwst.	inkl. Mwst.
16632	6351/HOLZ.L-60	Edelstahl matt	Paar	202,52 €	241,00 €
16682	6351/HOLZ.R-60	Edelstahl matt	Paar	202,52 €	241,00 €
Abdeckkappen für Bandgegenplatte					
16636	6353/ABDE.CKU/NG-60	Edelstahl matt	Paar	6,26 €	7,40 €

Abdeckung

Glasbearbeitung

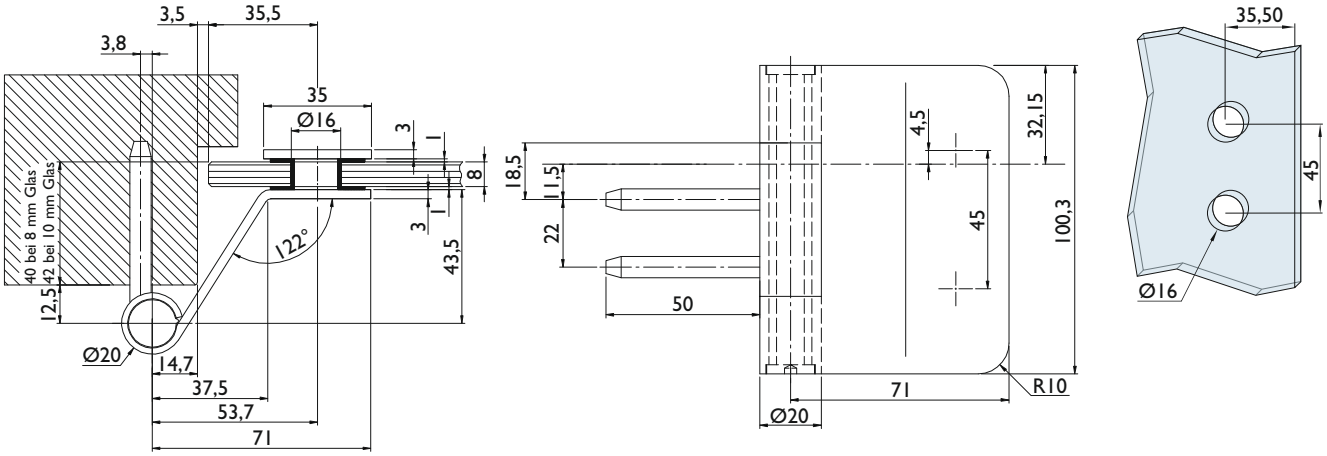

Vetro Glastürband 3-tlg. für Ganzglastüren an stumpfer Stahlzarge

Serie 6351 Stahl

Technische Details:
massiver Edelstahl-Bandlappen
rutschfeste Spezial-Kunststoffunterlagen
Rahmenteil für Stahlzarge
Tragkraft 80 kg* (pro Paar)
(*Referenztür 2000x1000x10 mit 2 Bändern)
empfohlene max. Türbreite 960 mm
für 40 mm Standard Falztiefe
Rolle Ø 20 mm
für 8 - 10 mm Glasstärke (ESG)

Das Glastürband kann sowohl mit einer 16 mm als auch 18 mm Bohrung eingesetzt werden. Eine 18 mm Lochbohrung erhöht die Verstellmöglichkeit der Glastür. Die Montageschrauben sind mit min. 8 Nm und max. 10 Nm einzuschrauben.

Nummer	Artikelnummer	Oberfläche	ME	o. Mwst.	inkl. Mwst.
16631	6351/STAH/L.L-60	Edelstahl matt	Paar	202,52 €	241,00 €
16683	6351/STAH/L.R-60	Edelstahl matt	Paar	202,52 €	241,00 €
Abdeckkappen für Bandgegenplatte					
16636	6353/ABDE.CKU/NG-60	Edelstahl matt	Paar	6,26 €	7,40 €

Abdeckung

Glasbearbeitung

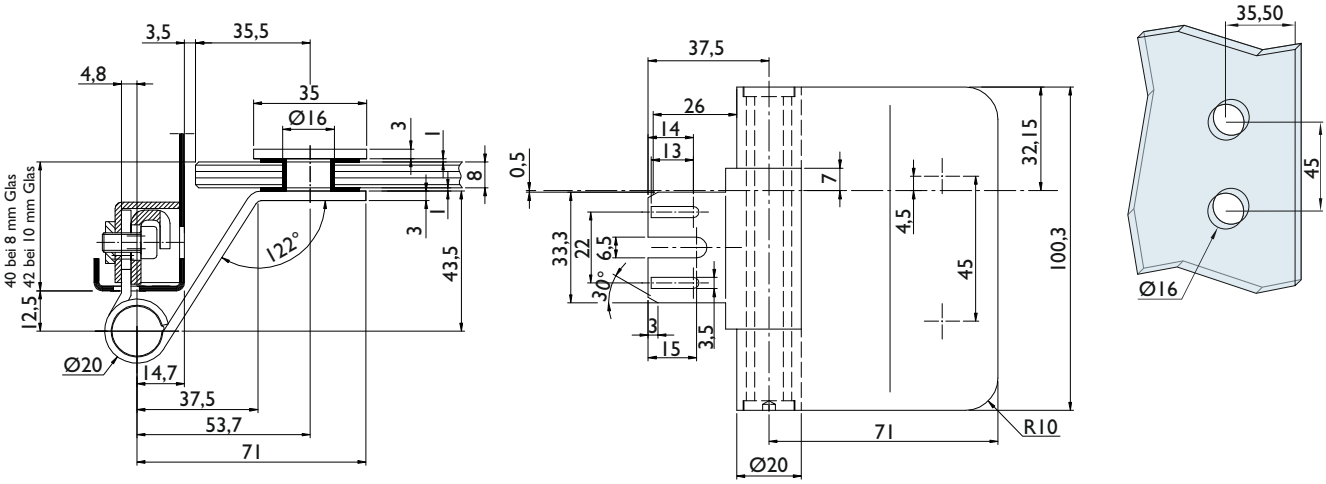

GLASTÜRBÄNDER

Vetro Glastürband 3-tlg. für Ganzglastüren an Normalfalzzargen

Serie 6352 Falz

Technische Details:
massiver Edelstahl-Bandlappen
rutschfeste Spezial-Kunststoffunterlagen
Anschraublappen für Holzzargen
Tragkraft 80 kg* (pro Paar)
(*Referenztür 2000x1000x10 mit 2 Bändern)
empfohlene max. Türbreite 960 mm
für 24 mm Standard Falztiefe
Rollen Ø 20 mm
links und rechts verwendbar
für 8 - 10 mm Glasstärke (ESG)

Das Glastürband kann sowohl mit einer 16 mm als auch 18 mm Bohrung eingesetzt werden. Eine 18 mm Lochbohrung erhöht die Verstellmöglichkeit der Glastür. Die Montageschrauben sind mit min. 8 Nm und max. 10 Nm einzuschrauben.

Nummer	Artikelnummer	Oberfläche	ME	o. Mwst.	inkl. Mwst.
16633	6352/FALZ-60	Edelstahl matt	Paar	213,02 €	253,50 €
Abdeckkappen für Bandgegenplatte					
16636	6353/ABDE.CKU/NG-60	Edelstahl matt	Paar	6,26 €	7,40 €

Abdeckung

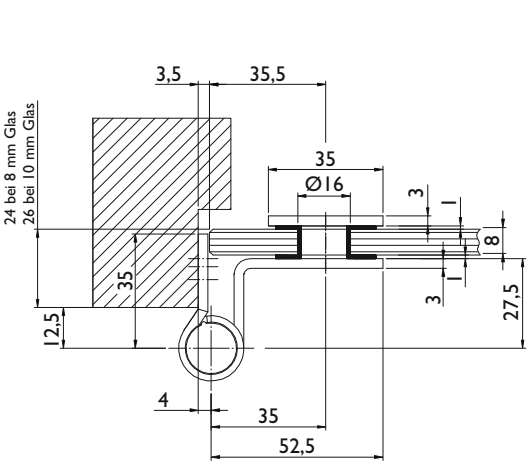

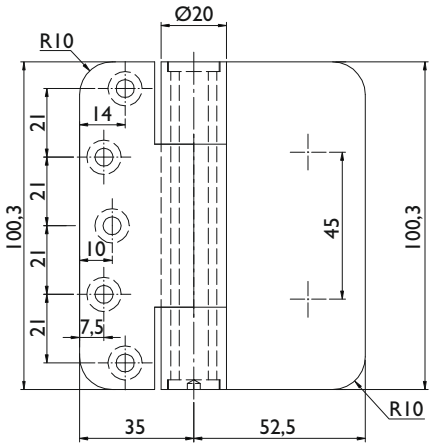

Glasbearbeitung

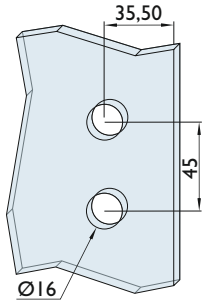

Vetro Glastürband 3-tlg. für Ganzglastüren an stumpfer Holzzarge

Serie 6352 Stumpf

Technische Details:
massiver Edelstahl-Bandlappen
rutschfeste Spezial-Kunststoffunterlagen
Anschraublappen für Holzzargen
Tragkraft 80 kg* (pro Paar)
(*Referenztür 2000x1000x10 mit 2 Bändern)
empfohlene max. Türbreite 960 mm
für 40 mm Standard Falztiefe
Rollen Ø 20 mm
links und rechts verwendbar
für 8 - 10 mm Glasstärke (ESG)

Das Glastürband kann sowohl mit einer 16 mm als auch 18 mm Bohrung eingesetzt werden. Eine 18 mm Lochbohrung erhöht die Verstellmöglichkeit der Glastür. Die Montageschrauben sind mit min. 8 Nm und max. 10 Nm einzuschrauben.

Nummer	Artikelnummer	Oberfläche	ME	o. Mwst.	inkl. Mwst.
16634	6352/STUM/PF-60	Edelstahl matt	Paar	213,02 €	253,50 €
Abdeckkappen für Bandgegenplatte					
16636	6353/ABDE.CKU/NG-60	Edelstahl matt	Paar	6,26 €	7,40 €

Abdeckung

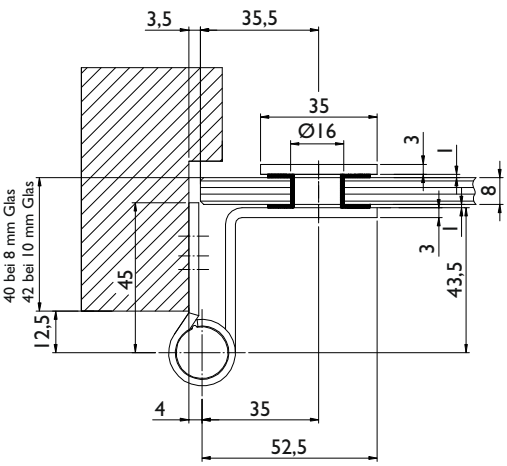

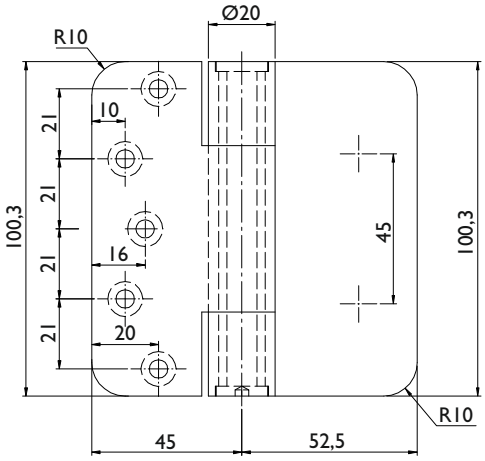

Glasbearbeitung

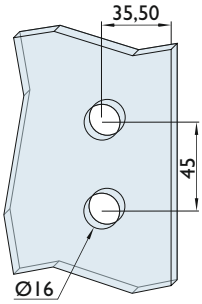

GLASTÜRBÄNDER

Vetro Glastürband 3-tlg. für einliegende Türen an Holzzargen

Serie 6352 Bandrolle einliegend

Technische Details:
massiver Edelstahl-Bandlappen
rutschfeste Spezial-Kunststoffunterlagen
Anschraublappen für Holzzargen
Tragkraft 80 kg* (pro Paar)
(*Referenztür 2000x1000x10 mit 2 Bändern)
empfohlene max. Türbreite 960 mm
variable Falztiefe ab 24 mm
Rollen Ø 20 mm
links und rechts verwendbar
für 8 - 10 mm Glasstärke (ESG)

Das Glastürband kann sowohl mit einer 16 mm als auch 18 mm Bohrung eingesetzt werden. Eine 18 mm Lochbohrung erhöht die Verstellmöglichkeit der Glastür. Die Montageschrauben sind mit min. 8 Nm und max. 10 Nm einzuschrauben.

Nummer	Artikelnummer	Oberfläche	ME	o. Mwst.	inkl. Mwst.
16635	6352/EINL/IEGE-60	Edelstahl matt	Paar	213,02 €	253,50 €
Abdeckkappen für Bandgegenplatte					
16636	6353/ABDE.CKU/NG-60	Edelstahl matt	Paar	6,26 €	7,40 €

Abdeckung

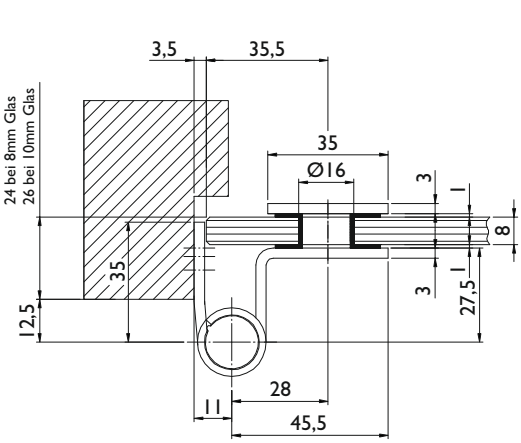

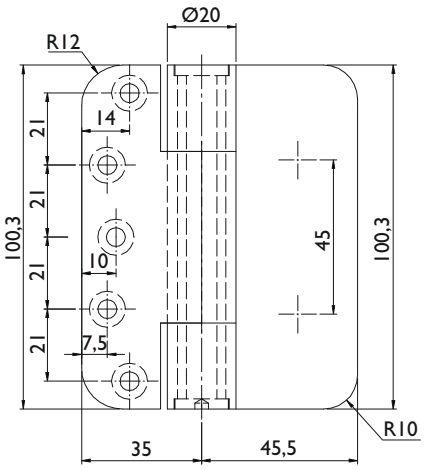

Glasbearbeitung

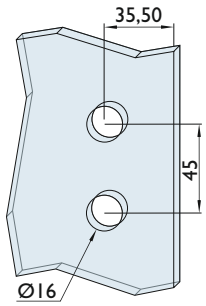

Durch die einliegende Rolle (die Rolle steht nicht über den Falz) kann man dieses Band nicht nur bei Falztüren einsetzen, sondern ist bei der Ausrichtung und dem Einsatzgebiet des Bandes sehr flexibel.

Serie 6354 Glastür Bandpaar

Technische Details:
massives Edelstahl-Bandpaar
rutschfeste Spezial-Kunststoffunterlagen
Tragkraft 80 kg* (pro Paar)
(*Referenztür 2000x1000x10 mit 2 Bändern)
empfohlene max. Türbreite 960 mm
Rollen Ø 20 mm
links und rechts verwendbar
für 8 - 10 mm Glasstärke (ESG)

Das Glastürband kann sowohl mit einer 16 mm als auch 18 mm Bohrung eingesetzt werden. Eine 18 mm Lochbohrung erhöht die Verstellmöglichkeit der Glastür. Die Montageschrauben sind mit min. 8 Nm und max. 10 Nm einzuschrauben.

Nummer	Artikelnummer	Oberfläche	ME	o. Mwst.	inkl. Mwst.
29825	6354/GLAS/GLAS-60	Edelstahl matt	Paar	213,02 €	253,50 €

Senkschrauben M6 x 12 mm mit Teflon (PTFE). DIN 7991 Edelstahl Rostfrei A2,
SW4 Innensechskant,Festigkeitsklasse 80 / 1 Set = Beutel mit 2 Sück

Nummer	Artikelnummer	Oberfläche	ME	o. Mwst.	inkl. Mwst.
44329	6350/SCHR.AUB/M6/12.MM-60	Edelstahl matt	Set	1,01 €	1,20 €

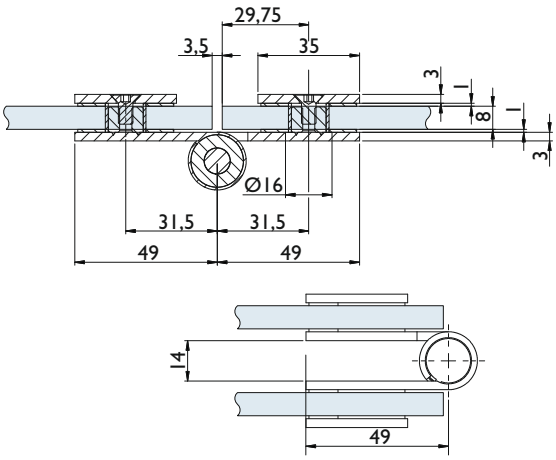

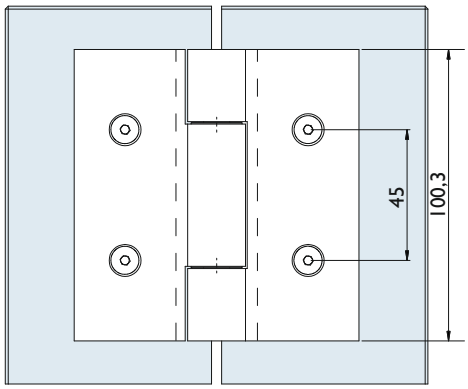

Glasbearbeitung

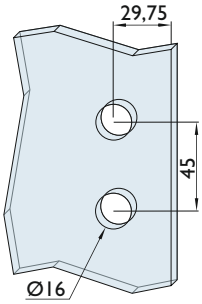

ZUBEHÖR

Glastürfeststeller

Serie 6701 Glastür-Feststeller für Standflügel, oben

Technische Details:
Feststeller mit Kunststoff-Falle für leisen Verschluss
Falle verstellbar von 3 - 9 mm
kleine Bauweise speziell für den Einbau im Falz
Anschraubplatte abgerundet für passende Einfräs-Möglichkeiten

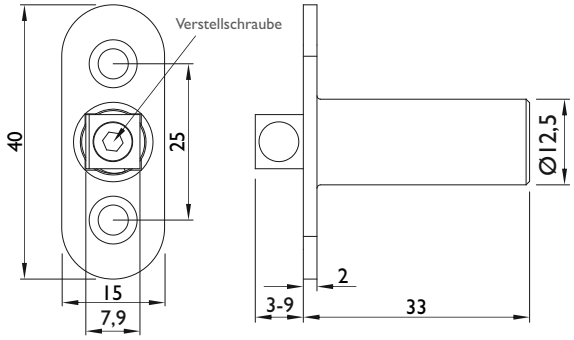

Nummer	Artikelnummer	Oberfläche	ME	o. Mwst.	inkl. Mwst.
16517	6701-20	Vernickelt	Stck.	17,14 €	20,40 €

Serie 6702 Glastür-Schnäpper

Technische Details:
Schnäpper mit Kunststoff-Federkugel
Kugel verstellbar von 3 - 10 mm
kleine Bauweise speziell für den Einbau im Falz
Anschraubplatte abgerundet für passende Einfräs-Möglichkeiten

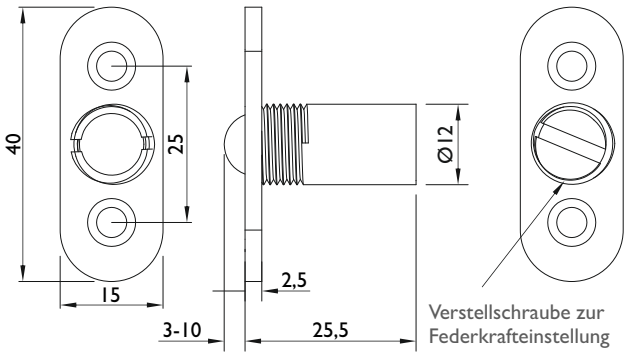

Nummer	Artikelnummer	Oberfläche	ME	o. Mwst.	inkl. Mwst.
16518	6702-20	Vernickelt	Stck.	17,14 €	20,40 €

Serie 6009/6610 für Standflügel 2-flg. Türanlagen

Technische Details:
Glasklemmung, keine Bohrungen notwendig
Drehriegel für leichtes Öffnen und Schließen
Federbuchse mit Staubverschluss
für 8 - 10 mm Glasstärke (ESG)

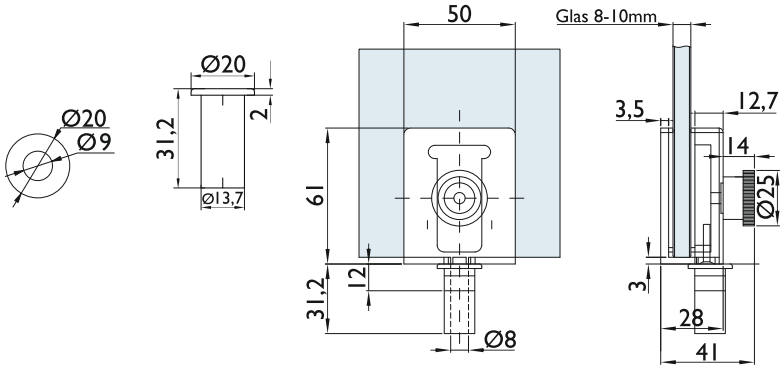

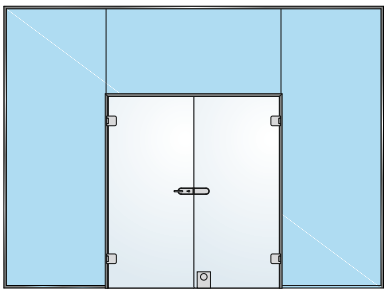

Nummer	Artikelnummer	Oberfläche	ME	o. Mwst.	inkl. Mwst.
06446	6009/6610.F-01	Messing poliert	Stck.	98,73 €	117,50 €
06451	6009/6610.F-04	Glanzchrom	Stck.	98,73 €	117,50 €
06450	6009/6610.F-05	Mattnickel	Stck.	98,73 €	117,50 €
06448	6009/6610.F-60	Edelstahl matt	Stck.	96,63 €	115,00 €
47457	6009/6610.F-74/72	Classic Black / mattschwarz	Stck.	186,56 €	222,00 €
21812	6009/6610.F1/ER	PVD silberfarben	Stck.	96,63 €	115,00 €

Nummer	Artikelnummer	Oberfläche	ME	o. Mwst.	inkl. Mwst.
09921	6610-01	Messing poliert	Stck.	15,21 €	18,10 €
09924	6610-20	Edelstahl matt	Stck.	15,21 €	18,10 €

Montageschritte :

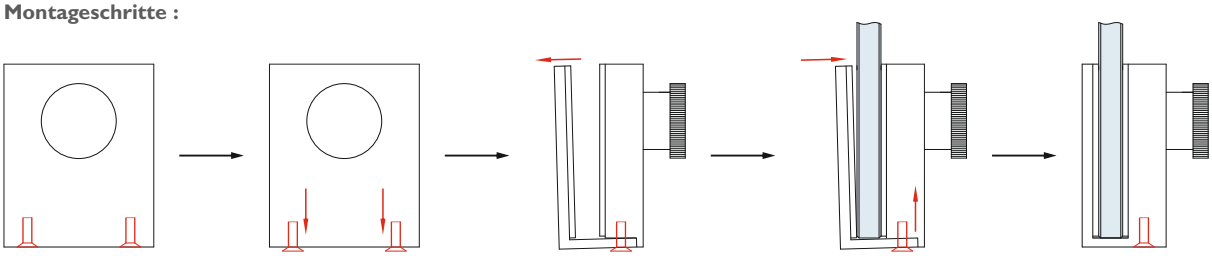

ZUBEHÖR

Glastürfeststeller

Glastür-Feststeller-Set 6008

bestehend aus:
1 Stck. Glastürfeststeller
1 Stck. Aufnahmebuchse

Abb.: 6008.N-60

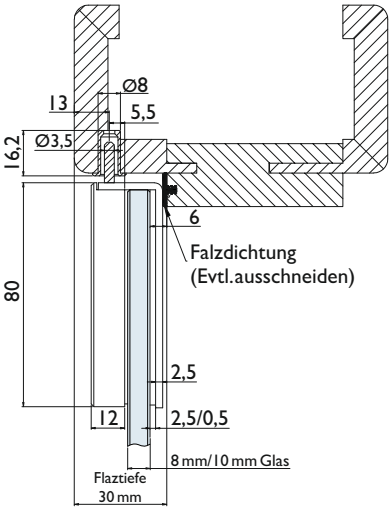

Modell 6008.N-60:

mit Schieberegler zum Klemmen an 8 bis 10 mm Glas

Fixierung des Feststelldorns durch leicht zu bedienenden Schieberegler.
Das filigrane Design erlaubt die Montage sowohl an der Ober- wie an der Unterkante der Ganzglastür.
Die schmal bauende Aufnahmebuchse kann im Türfalz der Zarge eingebaut werden.

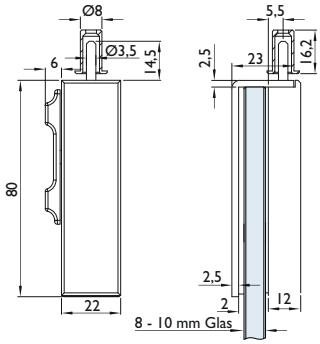

Abb.: 6008.N-60

Nummer	Artikelnummer	Oberfläche	ME	o. Mwst.	inkl. Mwst.
45537	6008.N-60	Edelstahl matt	Stck.	40,34 €	48,00 €

Einzelteile:

Nummer	Ausführung	ME	o. Mwst.	inkl. Mwst.
46005	Boden/Decken Verschlusshülse	Stck.	2,77 €	3,30 €
45540	Montageschrauben M4 x 8 mm	Stck.	0,37 €	0,40 €
46003	Kunststoffunterlagen 72 x 20 x 1,2 mm	Stck.	1,51 €	1,80 €
45538	Kunststoffunterlagen 72 x 20 x 3 mm	Stck.	1,51 €	1,80 €
45539	6008.N/GUMM.I-TRANS 2,4 mm	Stck.	1,26 €	1,50 €

Abb.: 6008-60

Modell 6008-60:

mit rundem Knopf zum Klemmen an 10 mm Glas

Der Riegel kann mit dem runden Knopf eingezogen werden. Durch die verbaute Feder wird der Riegel nach dem loslassen des Knopfes auf seine Ausgangsposition zurück geschoben.
Einbauart: Oberkante Ganzglastür.

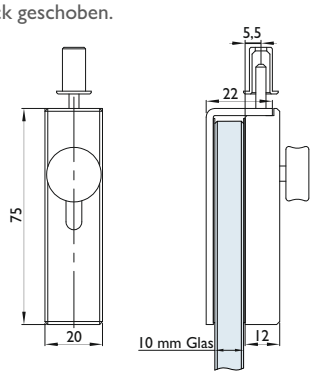

Abb.: 6008-60

Nummer	Artikelnummer	Oberfläche	ME	o. Mwst.	inkl. Mwst.
41676	6008-60	Edelstahl matt	Set	70,00 €	83,30 €

ZUBEHÖR

für Glastürbänder

Serie 6843 WF Holz

Technische Details:
passend für Standard Aufnahmeelement
passend für 2-tlg. Hermat Glastürbänder
10 mm Rolle
Tragkraft 45 kg* pro Paar

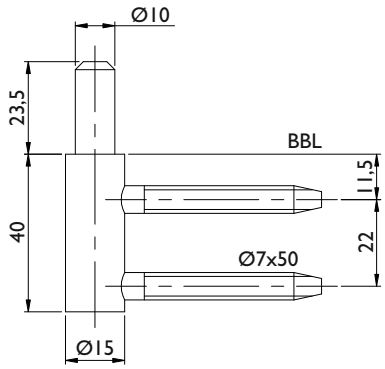

Nummer	Artikelnummer	Oberfläche	ME	o. Mwst.	inkl. Mwst.
20485	6843/WF/HOLZ/ZAR.-VN	Verzinkt	Stck.	4,62 €	5,50 €

Serie 6843 WF Stahl

Technische Details:
passend für Standard Aufnahmeelement
passend für 2-tlg. Hermat Glastürbänder
10 mm Rolle inkl. Kugellager
Tragkraft 45 kg* pro Paar

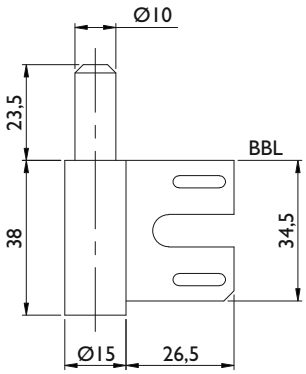

Nummer	Artikelnummer	Oberfläche	ME	o. Mwst.	inkl. Mwst.
20486	6843/WF/STAH/ZAR.-VN	Verzinkt	Stck.	4,62 €	5,50 €

* Die Tragkraft der Rahmenteile hängt sehr stark von der Tragkraft der im Rahmen eingebauten Aufnahmeelemente ab.
Bei den angegebenen Tragkräften gehen wir vom Einbau einer verstärkten Bandtasche aus.

Serie 6833 WF/ASR

Technische Details:
zum Anschrauben
wartungsfrei mit Kunststofflager
passend für 2-tlg. Hermat Glastürbänder
10 mm Rolle
Tragkraft 45 kg* pro Paar

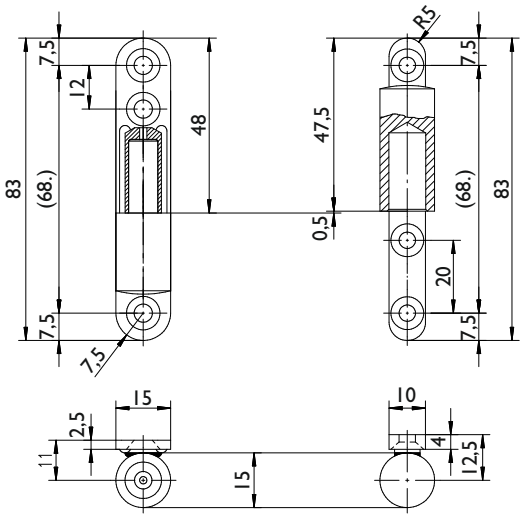

Nummer	Artikelnummer	Oberfläche	ME	o. Mwst.	inkl. Mwst.
23422	6833/WF/ASR-VZ	Verzinkt	Stck.	5,50 €	6,50 €

Serie 6842 WF HOLZ

Technische Details:
wartungsfrei
Länge Einschraubbolzen 40 mm
passend für 2 tlg.Bänder 6215
inkl. 2 Kunststoffbuchsen 10x8x15 schwarz
Tragkraft 45 kg* pro Paar

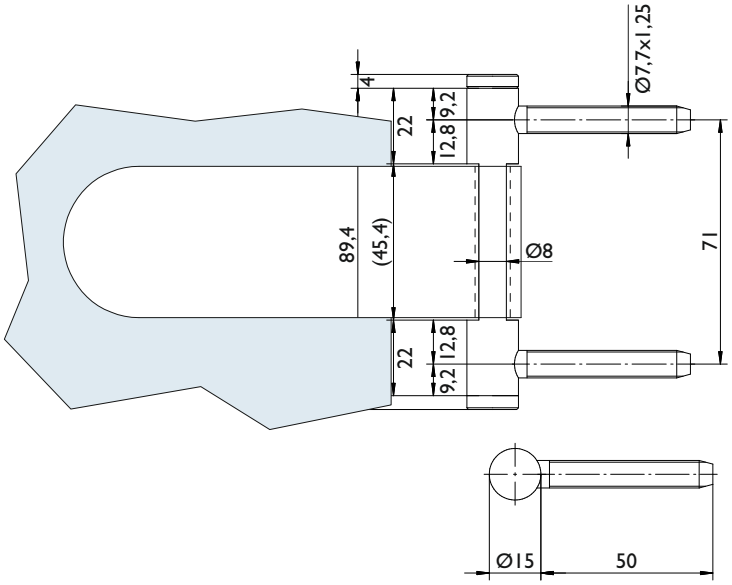

Nummer	Artikelnummer	Oberfläche	ME	o. Mwst.	inkl. Mwst.
39243	6842/WF/HOLZ/ZAR.-VN	Vernickelt	Stck.	15,04 €	17,90 €

* Die Tragkraft der Rahmenteile hängt sehr stark von der Tragkraft der im Rahmen eingebauten Aufnahmeelemente ab.
Bei den angegebenen Tragkräften gehen wir vom Einbau einer verstärkten Bandtasche aus.

ZUBEHÖR

für Glastürbänder

Serie 6844 WF Stahl

Technische Details:
passend auf Standard Stahlzargenaufnahme
48,5 mm Rollenhöhe
passend für 3-tlg. Hermat Glastürbänder
Tragkraft 55 kg* pro Paar

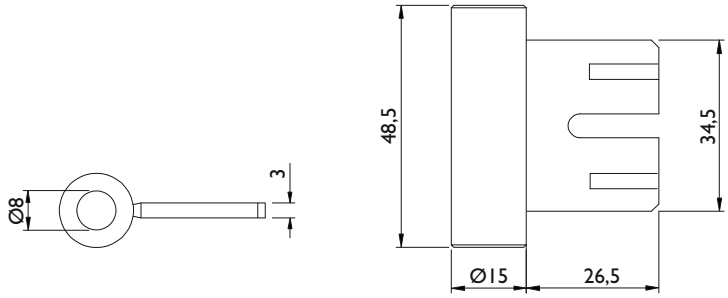

Nummer	Artikelnummer	Oberfläche	ME	o. Mwst.	inkl. Mwst.
09715	6844/WF/STAH/ZAR.-VN	Vernickelt	Stck.	4,62 €	5,50 €

Serie 6844 KGL Stahl mit Kugellager

Technische Details:
passend auf Standard Stahlzargenaufnahme
48,5 mm Rollenhöhe
passend für 3-tlg. Hermat Glastürbänder
inkl. Kugellager
Tragkraft 60 kg* pro Paar

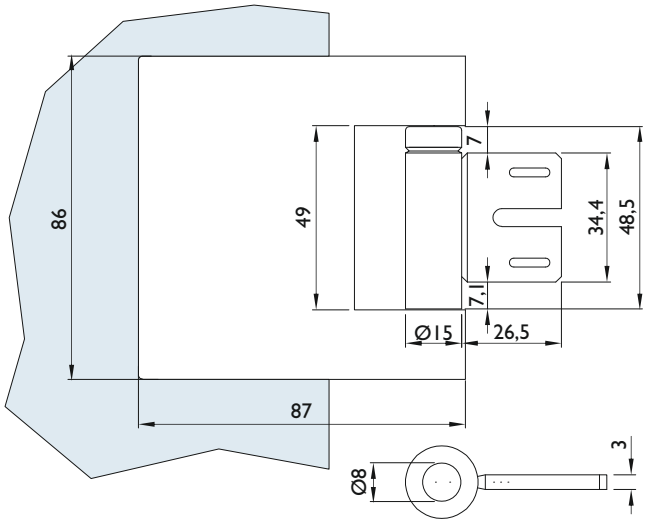

Nummer	Artikelnummer	Oberfläche	ME	o. Mwst.	inkl. Mwst.
12900	6844/KGL/STAH/L-VZ	Verzinkt	Stck.	17,64 €	21,00 €

* Die Tragkraft der Rahmenteile hängt sehr stark von der Tragkraft der im Rahmen eingebauten Aufnahmeelemente ab.
Bei den angegebenen Tragkräften gehen wir vom Einbau einer verstärkten Bandtasche aus.

Serie 6834 WF/ASR

Technische Details:
zum Anschrauben
48,5 mm Rollenhöhe
passend für 3-tlg. Hermat Glastürbänder
10 mm Rolle
Tragkraft 45 kg* pro Paar

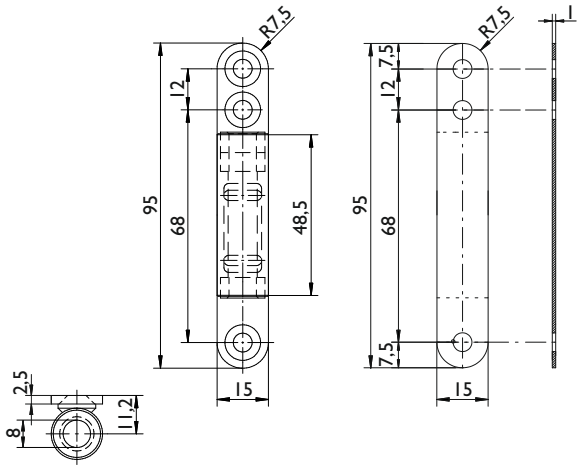

Nummer	Artikelnummer	Oberfläche	ME	o. Mwst.	inkl. Mwst.
30509	6834/WF/ASR-VN	Vernickelt	Stck.	8,99 €	10,70 €
36300	6834/UNTE.RLA/GE/1 MM-VZ	Verzinkt	Stck.	5,08 €	6,00 €

Serie 6829 WF Stahl 2,5 mm versetzt

Technische Details:
Bandbolzen 2,5 mm versetzt
passend für Standard Aufnahmeelement
48,5 mm Rollenhöhe
passend für 3-tlg. Hermat Glastürbänder
Tragkraft 55 kg* pro Paar

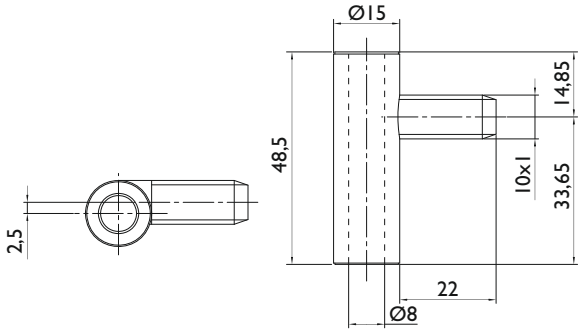

Nummer	Artikelnummer	Oberfläche	ME	o. Mwst.	inkl. Mwst.
29443	6829/WF.2MM/STAH/LZAR.L-VN	Vernickelt	Stck.	11,17 €	13,30 €
29444	6829/WF.2MM/STAH/LZAR.R-VN	Vernickelt	Stck.	11,17 €	13,30 €

* Die Tragkraft der Rahmenteile hängt sehr stark von der Tragkraft der im Rahmen eingebauten Aufnahmeelemente ab.
Bei den angegebenen Tragkräften gehen wir vom Einbau einer verstärkten Bandtasche aus.

ZUBEHÖR

für Glastürbänder

Serie 6844 WF Holz

Technische Details:
passend für Standard Aufnahmeelement
48,5 mm Rollenhöhe
passend für 3-tlg. Hermat Glastürbänder
Tragkraft 55 kg* pro Paar

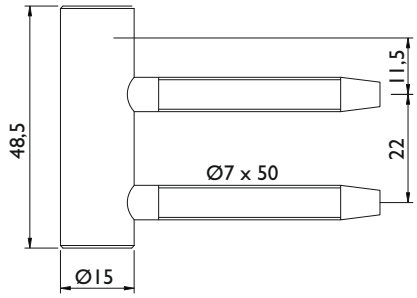

Nummer	Artikelnummer	Oberfläche	ME	o. Mwst.	inkl. Mwst.
09664	6844/WF/HOLZ/ZAR.-VN	Vernickelt	Stck.	4,62 €	5,50 €

Serie 6844 WF Holz 2 mm versetzt

Technische Details:
Bandbolzen 2 mm versetzt
passend für Standard Aufnahmeelement
48,5 mm Rollenhöhe
passend für 3-tlg. Hermat Glastürbänder
Tragkraft 55 kg* pro Paar

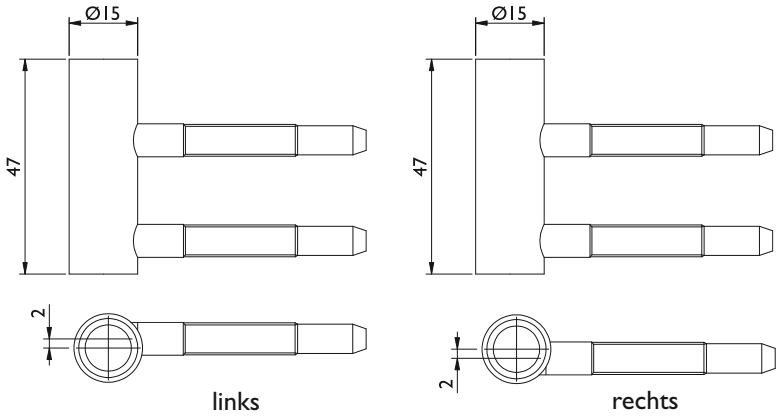

Nummer	Artikelnummer	Oberfläche	ME	o. Mwst.	inkl. Mwst.
28715	6844/WF.2MM/HOLZ/ZAR..L-VN	Verzinkt	Stck.	7,60 €	9,00 €
28716	6844/WF.2MM/HOLZ/ZAR..R-VN	Verzinkt	Stck.	7,60 €	9,00 €

* Die Tragkraft der Rahmenteile hängt sehr stark von der Tragkraft der im Rahmen eingebauten Aufnahmeelemente ab.
Bei den angegebenen Tragkräften gehen wir vom Einbau einer verstärkten Bandtasche aus.

Serie 6844 KGL Holz mit Kugellager

Technische Details:
passend für Standard Aufnahmeelement
48,5 mm Rollenhöhe
passend für 3-tlg. Hermat Glastürbänder
inkl. Kugellager
Tragkraft 60 kg* pro Paar

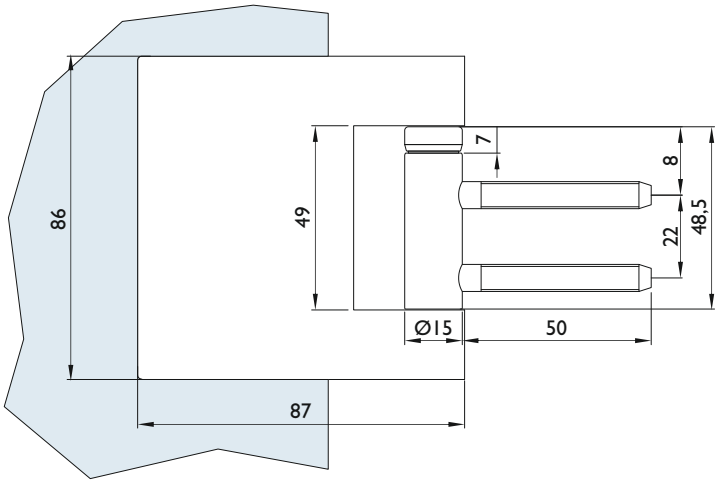

Nummer	Artikelnummer	Oberfläche	ME	o. Mwst.	inkl. Mwst.
09918	6844/KGL/HOLZ-VZ	Verzinkt	Stck.	17,14 €	20,40 €

Serie 6835 WF/ASR

Technische Details:
zum anschrauben
48,5 mm Rollenhöhe
passend für 3-tlg. Hermat Glastürbänder
10 mm Rolle
Tragkraft 55 kg* pro Paar

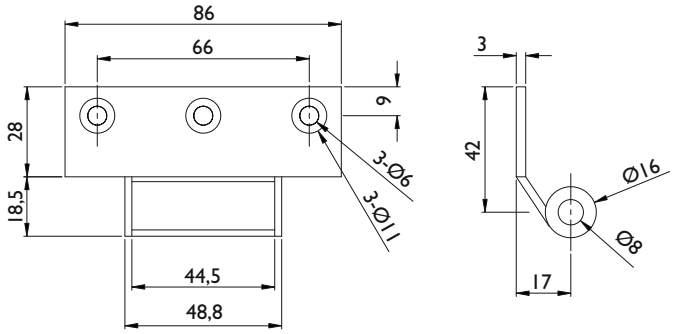

Nummer	Artikelnummer	Oberfläche	ME	o. Mwst.	inkl. Mwst.
16207	6835/WF/ASR-60	Edelstahl matt	Stck.	28,40 €	33,80 €

* Die Tragkraft der Rahmenteile hängt sehr stark von der Tragkraft der im Rahmen eingebauten Aufnahmeelemente ab.
Bei den angegebenen Tragkräften gehen wir vom Einbau einer verstärkten Bandtasche aus.

ZUBEHÖR

für Glastürbänder / Schließbleche

Serie 6849 VX/KGL mit Kugellager

Technische Details:
passend für VX Aufnahmeelement
48,5 mm Rollenhöhe
passend für 3-tlg. Hermat Glastürbänder
Richtungsangabe rechts/links erforderlich
inkl. Kugellager
Tragkraft 60 kg* pro Paar

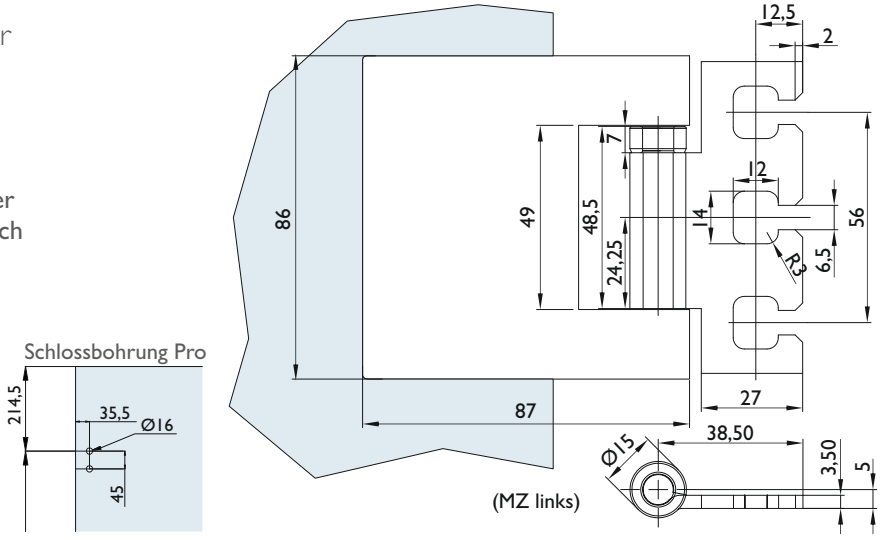

Abb. rechts

Abb. 6684

Nummer	Artikelnummer	Oberfläche	ME	o. Mwst.	inkl. Mwst.
23172	6849.VX/KGL.L-VZ	Verzinkt	Stck.	13,44 €	16,00 €
23173	6849.VX/KGL.R-VZ	Verzinkt	Stck.	13,44 €	16,00 €
10090	6684/6315-20	Edelstahlfarben	Stck.	6,26 €	7,40 €
24722	6684/6315/OFFE/N-60	Übersteckhülse Edelstahl	Stck.	3,82 €	4,50 €

Serie 6848 VX/KGL mit Kugellager

Technische Details:
Bandrolle versetzt, dadurch für den Einsatz bei Standart-Glasbohrungen möglich
passend für VX Aufnahmeelement
48,5 mm Rollenhöhe
passend für 3-tlg. Hermat Glastürbänder
Richtungsangabe rechts/links erforderlich
inkl. Kugellager
Tragkraft 60 kg* pro Paar

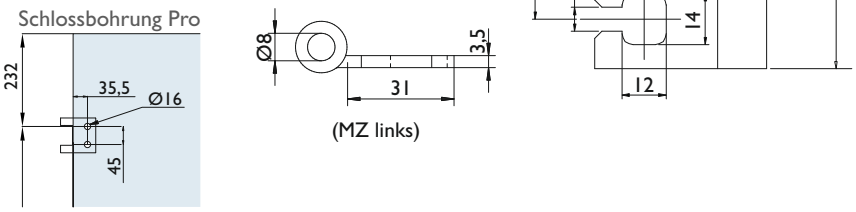

Abb. rechts

Nummer	Artikelnummer	Oberfläche	ME	o. Mwst.	inkl. Mwst.
09920	6848.VX/KGL.L-ER	Edelstahl matt	Stck.	30,16 €	35,90 €
09919	6848.VX/KGL.R-ER	Edelstahl matt	Stck.	30,16 €	35,90 €

Durch die versetzte Bandrolle aus der Mitte heraus, können Sie bei diesem VX-Rahmenteil eine normale 3 tlg. Glasbohrung in der Tür verwenden. Sie benötigen keine Sonderbohrung.

* Die Tragkraft der Rahmenteile hängt sehr stark von der Tragkraft der im Rahmen eingebauten Aufnahmeelemente ab.
Bei den angegebenen Tragkräften gehen wir vom Einbau einer verstärkten Bandtasche aus.

Serie 6895

Technische Details:
mit Feilnase
100 x 15 x 10 mm
abgerundete Form
Edelstahl massiv

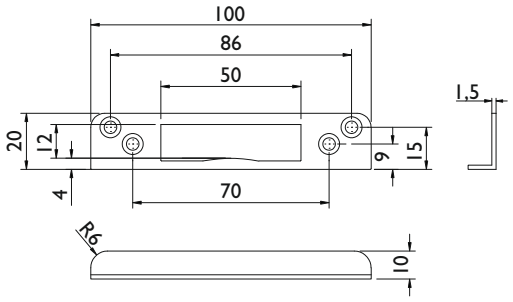

Nummer	Artikelnummer	Oberfläche	ME	o. Mwst.	inkl. Mwst.
07258	6895-60	Edelstahl matt	Stck.	11,00 €	13,10 €

Serie 6866 / 6867

Technische Details:
zum Austausch der Standard Schließbleche
170 x 20 x 8 mm
mit Kunststoff-Hinterfütterung
silberfarbig lackiert
Richtungsangabe erforderlich

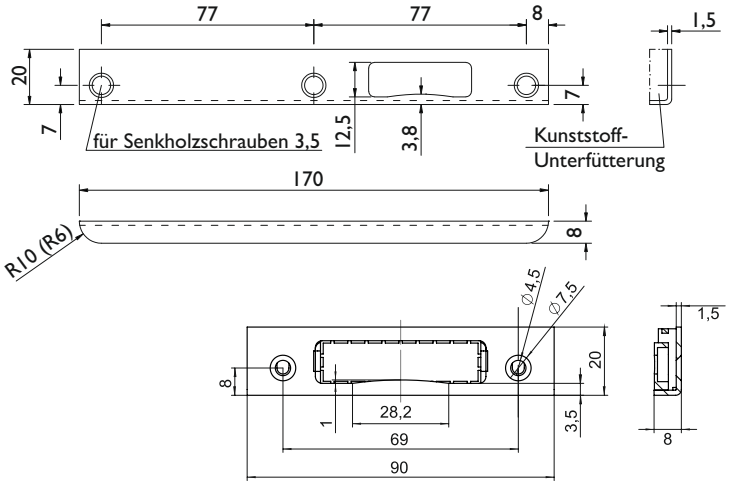

Nummer	Artikelnummer	Richtung	ME	o. Mwst.	inkl. Mwst.
07381	6866.LS-SI	links	Stck.	8,82 €	10,50 €
07382	6866.RS-SI	rechts	Stck.	8,82 €	10,50 €
42289	6867-SI	links/rechts verwendbar	Stck.	8,82 €	10,50 €

ZUBEHÖR

Glastürschloss-Schließbleche, -Schließzylinder

Serie 6855

Technische Details:
mit breitem Lappen für stumpf einschlagende Türen
mit Feilnase
abgerundete Form
Edelstahl, massiv

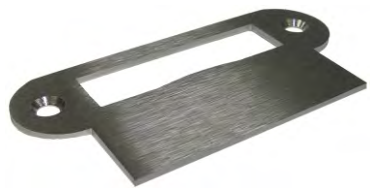

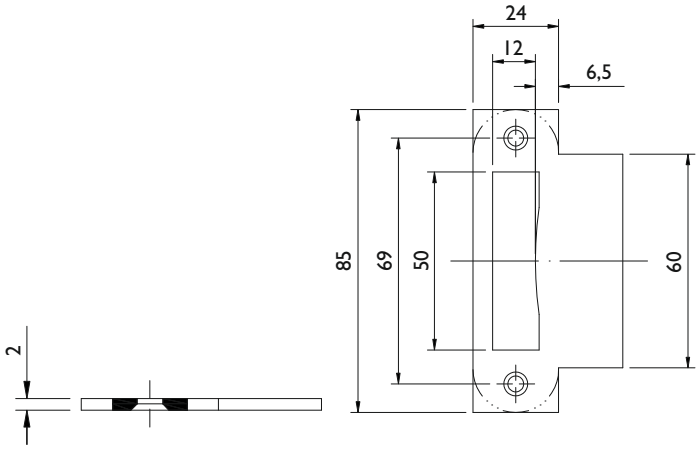

Nummer	Artikelnummer	Oberfläche	ME	o. Mwst.	inkl. Mwst.
07255	6855-60	Edelstahl matt	Stck.	15,46 €	18,40 €

Serie 6966

Technische Details:
Flachschließblech lang, kantig
für Zargensystem 6961
170 x 28 mm mit 1 oder 2 Fallenfräsungen 50 x 12 mm
Materialstärke 2,0 mm
3x Gewindeschrauben M 3x6 mm
Edelstahl, massiv

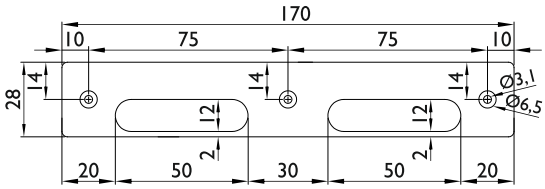

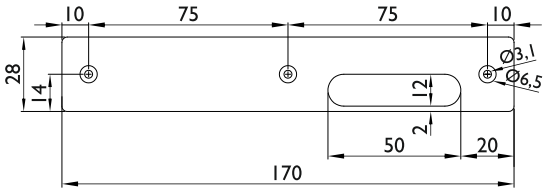

Pro **Living**

Nummer	Artikelnummer	Ausführung	ME	o. Mwst.	inkl. Mwst.
45546	6966.SB/PRO-ER	für PRO Schlösser	Stck.	17,81 €	21,20 €
45547	6966.SB/LIVI.NG-ER	für LIVING Schlösser	Stck.	15,21 €	18,10 €

Serie 6890 Knauf auf Schlossseite
Serie 6891 Knauf auf Schlossgegenseite

Technische Details:
Knaufzylinder für WC Funktion bei PZ Glastürschlössern
gut greifbare Knaufform
Notentriegelung mit Münz-Schlitzscheibe außen
für 8 mm Glasstärke

Schlossseite SLS

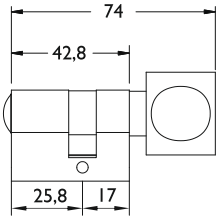

6890

Schlossgegenseite SGS

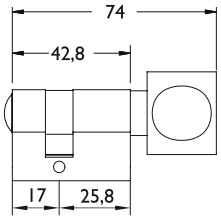

6891

6890

6891

S6890

Nummer	Artikelnummer	Oberfläche	ME	o. Mwst.	inkl. Mwst.
06984	6890/SLS.BAD-05	Mattchrom	Stck.	44,36 €	52,80 €
06985	6890/SLS.BAD-20	Edelstahlfarben	Stck.	44,36 €	52,80 €
06992	6891/SGS.BAD-05	Mattchrom	Stck.	44,36 €	52,80 €
06993	6891/SGS.BAD-20	Edelstahlfarben	Stck.	44,36 €	52,80 €
17512	S6890/SLS.BAD-01	Messing Poliert	Stck.	56,38 €	67,10 €
17511	S6890/SLS.BAD-04	Glanzchrom	Stck.	56,38 €	67,10 €
17509	S6890/SLS.BAD-05	Mattchrom	Stck.	56,38 €	67,10 €
17510	S6890/SLS.BAD-20	Edelstahlfarben	Stck.	56,38 €	67,10 €
17516	S6891/SGS.BAD-01	Messing Poliert	Stck.	56,38 €	67,10 €
17515	S6891/SGS.BAD-04	Glanzchrom	Stck.	56,38 €	67,10 €
17513	S6891/SGS.BAD-05	Mattchrom	Stck.	56,38 €	67,10 €
17514	S6891/SGS.BAD-20	Edelstahlfarben	Stck.	56,38 €	67,10 €

Serie 6892 beidseitig schließend
Serie 6889 Blindzylinder

Technische Details:
Zylinder mit 3 Schlüsseln (verschiedenschließend)
für 8 mm Glasstärke

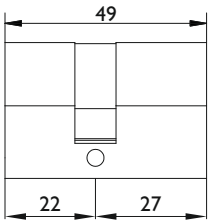

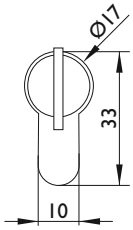

6892

Nummer	Artikelnummer	Oberfläche	ME	o. Mwst.	inkl. Mwst.
07003	6892.49/8MM.PZ-01*	Messing Poliert	Stck.	44,36 €	52,80 €
07002	6892.49/8MM.PZ-04*	Glanzchrom	Stck.	44,36 €	52,80 €
07000	6892.49/8MM.PZ-05*	Mattchrom	Stck.	44,36 €	52,80 €
07001	6892.49/8MM.PZ-20*	Edelstahlfarben	Stck.	44,36 €	52,80 €

* Auf Anfrage auch gleichschließend lieferbar

6889

Nummer	Artikelnummer	Oberfläche	ME	o. Mwst.	inkl. Mwst.
43400	6889/BLIN.D-20	Edelstahlfarben	Stck.	25,79 €	30,69 €

Blindzylinder verwendbar für Türstärken von 35 - 110 mm

ZUBEHÖR

Schlosszubehör Fallenstücke für Glastürschlösser

Serie 6896

Technische Details:
Knaufzylinder für WC Funktion bei PZ Glastürschlössern
inkl. Frei/besetzt Anzeige (rot/grün)
für 8 mm Glasstärke
Notentriegelung mit Schlitzscheibe außen

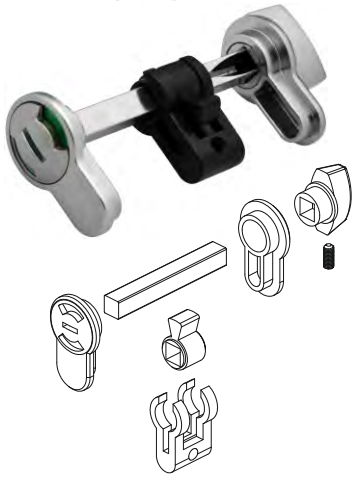

Nummer	Artikelnummer	Oberfläche	ME	o. Mwst.	inkl. Mwst.
22998	6896.WC/R/W/OFFI/CE.PZ-20	Edelstahlfarben	Stck.	78,40 €	93,30 €

PZ Rosette 6661
Edelstahl matt

Technische Details:
PZ Rosette zur nachträglichen Montage
ermöglicht den Einsatz normaler Profilzylinder
bei 27 mm einseitiger Länge schließt der Zylinder
bündig mit der Rosette ab
inkl. Befestigungsschrauben M 4 x 8 mm

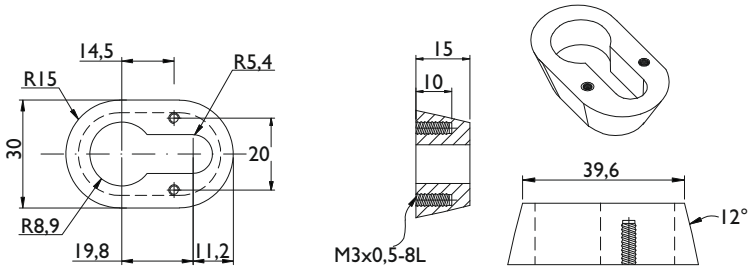

Nummer	Artikelnummer	Beschreibung	ME	o. Mwst.	inkl. Mwst.
11902	6661/PZ-60	PZ Rosette lose	Stck.	15,21 €	18,10 €
11903	6613.ABD/SLS/6661.PZ-60	Schlosskappe 6013 PZ	Stck.	25,46 €	30,30 €
11909	6633/6661/ABD/PAAR.PZ.L-60	Schlosskappenpaar 6033 PZ Ls	Stck.	61,42 €	73,10 €
11910	6633/6661/ABD/PAAR.PZ.R-60	Schlosskappenpaar 6033 PZ Rs	Stck.	61,42 €	73,10 €

Serie 6672.LN/10MM

Technische Details:
Sonderfalle für 10 mm Glas
auch verwendbar für BB oder PZ Schlösser
Diese Falle wird eingesetzt in den
Schlosstypen 6010/6020/6080/6140

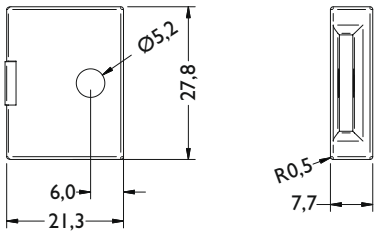

Nummer	Artikelnummer	Oberfläche	ME	o. Mwst.	inkl. Mwst.
32344	6672.LN/10MM-VN	Vernickelt	Stck.	7,35 €	8,70 €

Serie 6672.ML/6090/10MM

Technische Details:
Sonderfalle für 10 mm Glas
passend für den Schlosstyp ARCO 6090

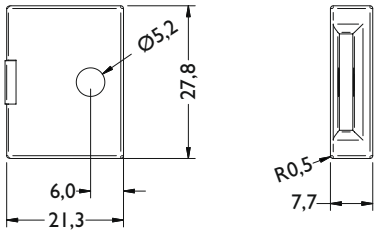

Nummer	Artikelnummer	Oberfläche	ME	o. Mwst.	inkl. Mwst.
29826	6672.ML/6090/10MM-VN	Vernickelt	Stck.	9,07 €	10,80 €

ZUBEHÖR

Pfostensystem

Bürstendichtungsleiste 9178

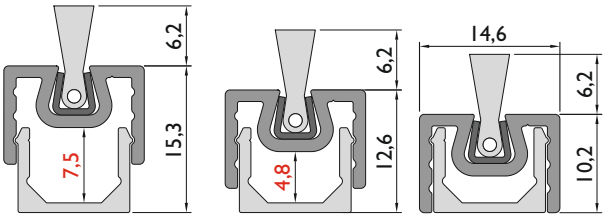

Technische Details:
Clipmontage im Grundprofil
Länge 2600 mm
Oberfl. weiß lackiert (RAL 9016)

Nummer	Artikelnummer	Länge	ME	o. Mwst.	inkl. Mwst.
45179	9178.SET/2600.MM-WEISS	2600 mm	Stck.	98,47 €	117,20 €

Durch den Einsatz von bauseits zu fertigenden Einlegern (7,5 mm bzw. 4,8 mm), kann die Bürstenleiste durch die 2 zusätzlichen Rasterpunkte auch mit größerem Wandabstnd montiert werden. Der Einsatz einer separaten Unterlage ist jedoch unbedingt erforderlich.

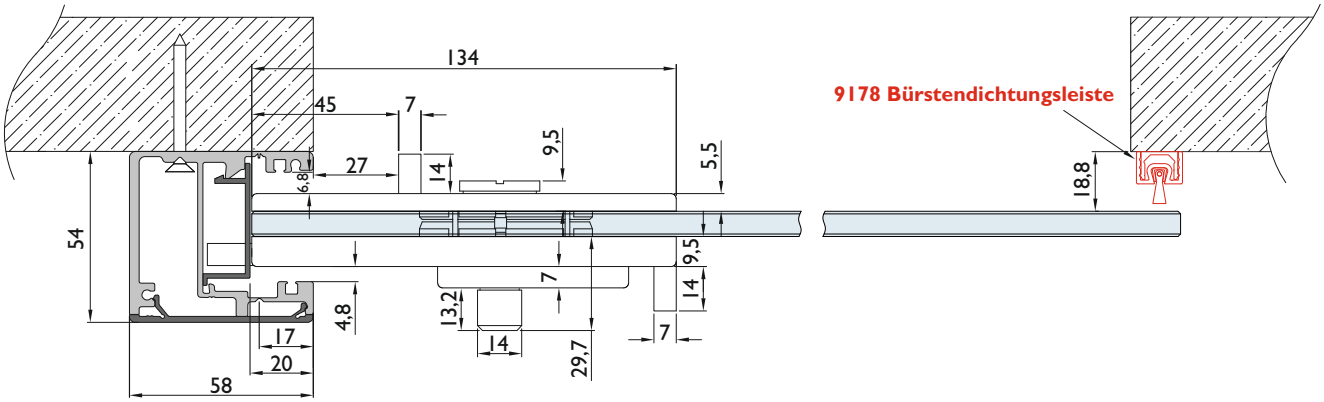

GLASS LIP
6501.G/GLAS/SLIP

GLASS LIP ist eine umlaufende, aufgeklebte Dichtung für Glastüren und -wände, die einfach und schnell zu montieren ist. Dies geschieht auf dem gesamten Umfang durch eine Schablone zum mittigen Positionieren auf der Glastafel. Die Dichtung ist eine durchscheinende Lippendichtung, die mittels eines integrierten, ebenfalls transparenten doppelseitigen Klebebands mit hohem Haftvermögen rasch zu installieren ist. Durch die besondere Struktur der biegsamen, auf Länge abreißbaren Lippe, ist das Schließen von Spalten von 2,5 bis 7 mm möglich. GLASS LIP eignet sich für Glastafeln von 8 bis 14 mm Stärke.

Anwendung:
- Für Dreh- und Schiebetüren aus Glas

Ablängbarkeit:
- Beiderseits maximal

Befestigung:
- Mit transparentem, besonders festem doppelseitigen Klebeband

Dichtungen:
- **GL**. Anpassbare Lippendichtung aus transparentem koextrudierten Thermoplast

Länge:
- 3000 mm

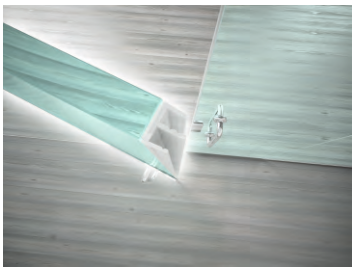

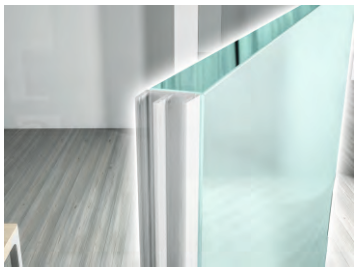

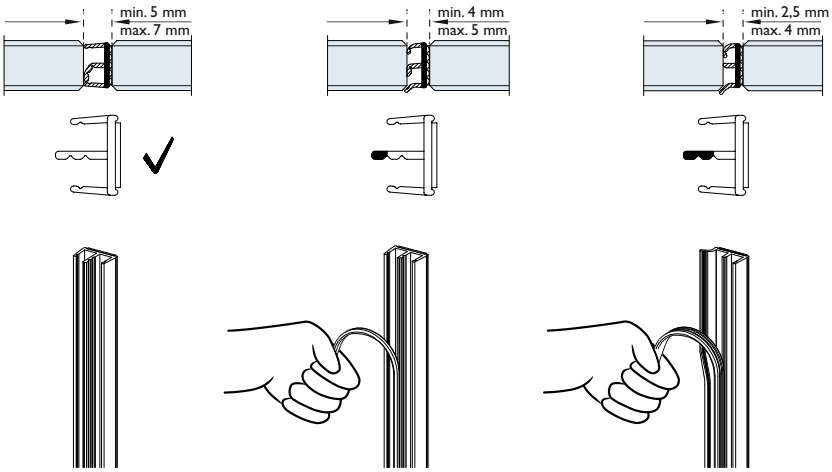

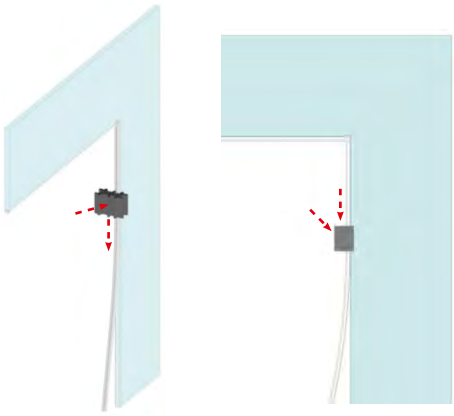

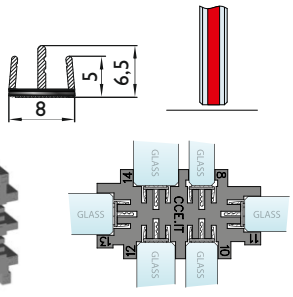

Nummer	Artikelnummer	Bezeichnung	ME	o. Mwst.	inkl. Mwst.
42247	6501.G/GLAS/SLIP/3000	Glasdichtung Glasslip	Stck.	29,15 €	34,70 €
42835	6501.G/GLAS/SLIP/ACC	Montagewerkzeug (Pack = 1 Stück)	Stck.	5,67 €	6,70 €
42249	6501.G/GLAS/CLEA/N	Glas-Reinigungstuch (Pack = 30 Stück)	Stck.	58,65 €	69,80 €

ZUBEHÖR

Glasabdichtungssysteme

GLASS
6501.G/ASG.LA

GLASS ist eine Bodentürdichtung, die den Spalt zwischen der Glas-Drehtür und dem Boden schließt. Sie ist einfach zu installieren. Wegen der abgestuften Kippbewegung des Mechanismus passt sie sich an alle Arten von Böden an, auch wenn diese nicht perfekt eben sind. Die Dichtung ist hochwertig eloxiert und mit Endkappen und einer Heckabdeckung verkleidet, sodass die Klebstoffbeschichtung auf der gegenüberliegenden Seite verborgen ist.

Ablängbarkeit:
- Bis 150 mm auf der dem Druckknopf gegenüberliegenden Seite.

Befestigung:
- Hochfestes doppelseitiges Klebeband

Bauart und Einstellen des Druckknopfes:
- Druckknopf aus Nylon für schlossseitige Montage, einstellbar mit Innensechskantschlüssel 3 mm

Dichtungen:
- Quellkörper aus selbstverlöschendem Silikon

Technische Eigenschaften:
- Reibgedämpfte Kippbewegung (das Absenken der Dichtung erfolgt zuerst auf der Anschlagseite und danach auf der Griffseite)
- Einschieben des Mechanismus bandseitig nach dem Befestigen
- Hub: 14 mm
- Federn verzinkter Stahl Druckhebel PA mit 20 Glasfaseranteil
- Profile aus Aluminium
- Versatzkit und Abschlusskappe im Lieferumfang

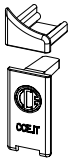

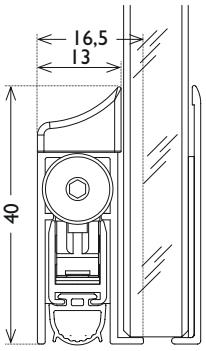

Nummer	Artikelnummer	Länge	Oberfläche	ME	o. Mwst.	inkl. Mwst.
42128	6501.G/ASG.LA/830-F1	830 mm	Silberfarben eloxiert	Stck.	53,78 €	64,00 €
46011	6501.G/ASG.LA/833-F1	833 mm	Silberfarben eloxiert	Stck.	53,78 €	64,00 €
42129	6501.G/ASG.LA/930-F1	930 mm	Silberfarben eloxiert	Stck.	54,70 €	65,10 €
46012	6501.G/ASG.LA/958-F1	958 mm	Silberfarben eloxiert	Stck.	54,70 €	65,10 €
42130	6501.G/ASG.LA/1030-F1	1030 mm	Silberfarben eloxiert	Stck.	55,63 €	66,20 €
42131	6501.G/ASG.LA/1130-F1	1130 mm	Silberfarben eloxiert	Stck.	57,05 €	67,90 €
42148	6501.G/ASG.LA/830-F9	830 mm	Edelstahlfarben eloxiert *	Stck.	53,78 €	64,00 €
45779	6501.G/ASG.LA/833-F9	833 mm	Edelstahlfarben eloxiert *	Stck.	53,78 €	64,00 €
42149	6501.G/ASG.LA/930-F9	930 mm	Edelstahlfarben eloxiert *	Stck.	54,70 €	65,10 €
45780	6501.G/ASG.LA/958-F9	958 mm	Edelstahlfarben eloxiert *	Stck.	54,70 €	65,10 €
42150	6501.G/ASG.LA/1030-F9	1030 mm	Edelstahlfarben eloxiert *	Stck.	55,63 €	66,20 €
42151	6501.G/ASG.LA/1130-F9	1130 mm	Edelstahlfarben eloxiert *	Stck.	57,05 €	67,90 €

* ohne Bürstung

GLASS BOTTOM
6501/ASGL.ABT

GLASS ist eine Bodentürdichtung, welche den Spalt zwischen der Glas-Drehtür und dem Boden schließt. Sie ist einfach zu installieren. Wegen der abgestuften Kippbewegung des Mechanismus, passt sie sich an alle Arten von Böden an, auch wenn diese nicht perfekt eben sind. Die Dichtung ist hochwertig eloxiert.

Anwendung:
- Für Glastüren von 10 mm, vorbereitet für den Einbau mit Sockel unten

Ablängbarkeit:
- Bis 125 mm auf der dem Druckknopf gegenüberliegenden Seite.
- Hochfestes doppelseitiges Klebeband

Bauart und Einstellen des Druckknopfes:
- Stahldruckknopf mit Nylonbeschichtung einstellbar mit Innensechskantschlüssel 3 mm

Dichtungen:
- Quellkörper aus selbstverlöschendem Silikon

Technische Eigenschaften:
- Reibgedämpfte Kippbewegung (das Absenken der Dichtung erfolgt zuerst auf der Anschlagseite und danach auf der Griffseite)
- Einschieben des Mechanismus bandseitig nach dem Befestigen
- Hub: 14 mm
- Federn verzinkter Stahl Druckhebel PA mit 20 Glasfaseranteil
- Profile aus Aluminium
- Abschlusskappe im Lieferumfang

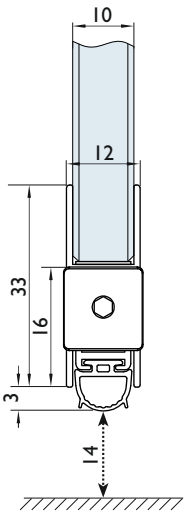

38 dB Rw

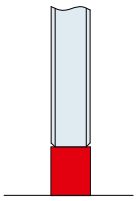

Nummer	Artikelnummer	Länge	Oberfläche	ME	o. Mwst.	inkl. Mwst.
42194	6501/ASGL.ABT/830/10MM-F1	830 mm	silberfarben eloxiert	Stck.	47,89 €	57,00 €
46009	6501/ASGL.ABT/833/10MM-F1	833 mm	silberfarben eloxiert	Stck.	47,89 €	57,00 €
42195	6501/ASGL.ABT/930/10MM-F1	930 mm	silberfarben eloxiert	Stck.	48,82 €	58,10 €
46010	6501/ASGL.ABT/958/10MM-F1	958 mm	silberfarben eloxiert	Stck.	48,82 €	58,10 €
42196	6501/ASGL.ABT/1030/10MM-F1	1030 mm	silberfarben eloxiert	Stck.	49,66 €	59,10 €
42197	6501/ASGL.ABT/1130/10MM-F1	1130 mm	silberfarben eloxiert	Stck.	51,26 €	61,00 €
42210	6501/ASGL.ABT/830/10MM-F9	830 mm	edelstahlfarben eloxiert *	Stck.	47,89 €	57,00 €
45777	6501/ASGL.ABT/833/10MM-F9	833 mm	edelstahlfarben eloxiert *	Stck.	47,89 €	57,00 €
42211	6501/ASGL.ABT/930/10MM-F9	930 mm	edelstahlfarben eloxiert *	Stck.	48,82 €	58,10 €
45778	6501/ASGL.ABT/958/10MM-F9	958 mm	edelstahlfarben eloxiert *	Stck.	48,82 €	58,10 €
42212	6501/ASGL.ABT/1030/10MM-F9	1030 mm	edelstahlfarben eloxiert *	Stck.	49,66 €	59,10 €
42213	6501/ASGL.ABT/1130/10MM-F9	1130 mm	edelstahlfarben eloxiert *	Stck.	51,26 €	61,00 €

* ohne Bürstung

ZUBEHÖR

Türöffner für Glastüren

DORCAS

Mit elektrischen Türöffnern lassen sich Türen einfach auf Knopfdruck entriegeln, ohne dass der Nutzer selbst zur Tür gehen muss.

Wie bei allen elektrischen Verriegelungssystemen wird die Tür durch einen Elektromotor sicher verschlossen und entriegelt. Die Entriegelung selbst kann dabei komfortabel durch unterschiedliche Bedienelemente angesteuert werden.

Dorcas Türöffner für Ganzglastüren bieten ein Höchstmaß an Sicherheit und Komfort. Nicht zuletzt durch die Möglichkeit des nachträglichen Einbaus, ohne das Glas erneut bohren zu müssen, bietet größtmögliche Flexibilität.

DORCAS

Serie 83

Technische Details :
zum Aufstecken auf 12 mm ESG
für 2 flg. Türen mit festem Glas-Seitenteil
Standard = 8 Ohm / 8 - 12 Volt AC
Zugkraft von 2950 N
Testzyklen 300.000
Betriebstemperatur -15°C bis +40°C
45,5 mm Baubreite
zum nachträglichen Einbau
keine Bohrungen am Glas notwendig

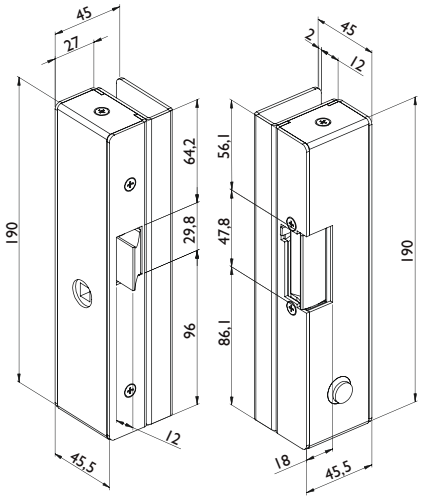

Nummer	Artikelnummer	Ausführung	ME	o. Mwst.	inkl. Mwst.
35432	D-83.N	mit Entriegelung	Stck.	391,59 €	465,99 €

Serie 87 symmetrischer Türöffner

Technische Details :
Einsteck-Glastür-Türöffner
für Glastüren bis 12 mm ESG
Standard = 8 Ohm / 8 - 12 Volt AC
Zugkraft von 2550 N
Testzyklen 200.000
Betriebstemperatur -15°C bis +40°C
25 mm Baubreite
durch symmetrische Bauart R/L verwendbar
zum nachträglichen Einbau
keine Bohrungen am Glas notwendig

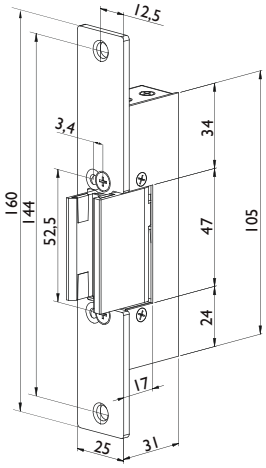

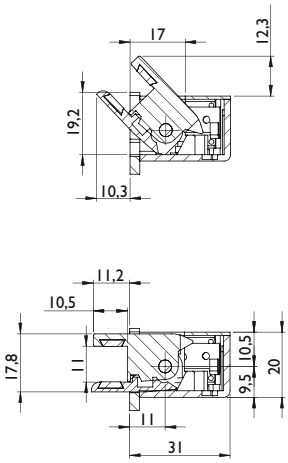

Nummer	Artikelnummer	Ausführung	ME	o. Mwst.	inkl. Mwst.
35433	D-87.N	mit Arretierung	Stck.	363,86 €	432,99 €

GLAS-PENDELTÜRBÄNDER

Hermat Pendeltürbänder zeichnen sich durch die Möglichkeiten der vielfältigen Montage sowohl an Mauerwerk als auch an Glasanlagen und Türzargen unterschiedlicher Art aus. Und dies sowohl bei Neubau als auch Renovierung.

Wenn dies nicht gewünscht wird oder bauseits nicht möglich ist, ist keine Türzarge erforderlich.

Ebenfalls ist kein zusätzlicher Türschließer erforderlich, beispielsweise wenn eine Fußbodenheizung dies nicht zulässt.

Hermat Pendeltürbänder haben einen höheren durchschnittlichen Wirkungsgrad beim Verschließen als Standarduniversaltürschließer, und zeichnen sich durch einen sanften und äußerst kontrollierten Schließvorgang aus.

Je nach den persönlichen Vorlieben oder vor Ort notwendigen Gegebenheiten ist die individuelle Anpassung der Schließgeschwindigkeit durch eine stufenlose Regulierung möglich.

Präzise, flexible Nulllageneinstellung

Der sichere Schließvorgang durch die integrierte Selbstschließfunktion endet in einer präzisen Nulllage. Diese kann, entsprechend der jeweiligen Erfordernisse, flexibel eingestellt werden.

GLAS-PENDELTÜRBÄNDER

Serie 6856 GW - Montage an Wand oder Zarge

Technische Details:
pneumatische Schließfunktion
intern geprüft bis 300.000 Bewegungszyklen
dezente Optik und komfortable Bedienung
maximale Tragkraft 60 kg (pro Paar)
Glasstärke 8 - 12 mm (ESG)
Feststellung bei 90°
Selbstschließfunktion ab ca. 70° bei 45 kg Türgewicht
min. 650 mm / max. 915 mm Türbreite
Material: Messing massiv
Endanschlag um 10° verstellbar

Glasbearbeitung

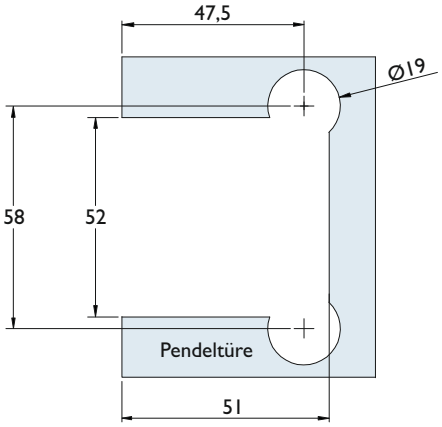

Nummer	Artikelnummer	Oberfläche	ME	o. Mwst.	inkl. Mwst.
16761	6856.G-W/PAAR-04	Glanzchrom	Paar	286,13 €	340,50 €
16762	6856.G-W/PAAR-18	PVD messingfarben	Paar	337,81 €	402,00 €
12893	6856.G-W/PAAR-20	Edelstahlfarben	Paar	257,56 €	306,50 €

Durch den pneumatischen Druckzylinder ist das Öffnen der Türen ohne viel Kraftaufwand möglich. Der pneumatische Zylinder sorgt zudem auch für eine sanfte Schließbewegung der Tür.

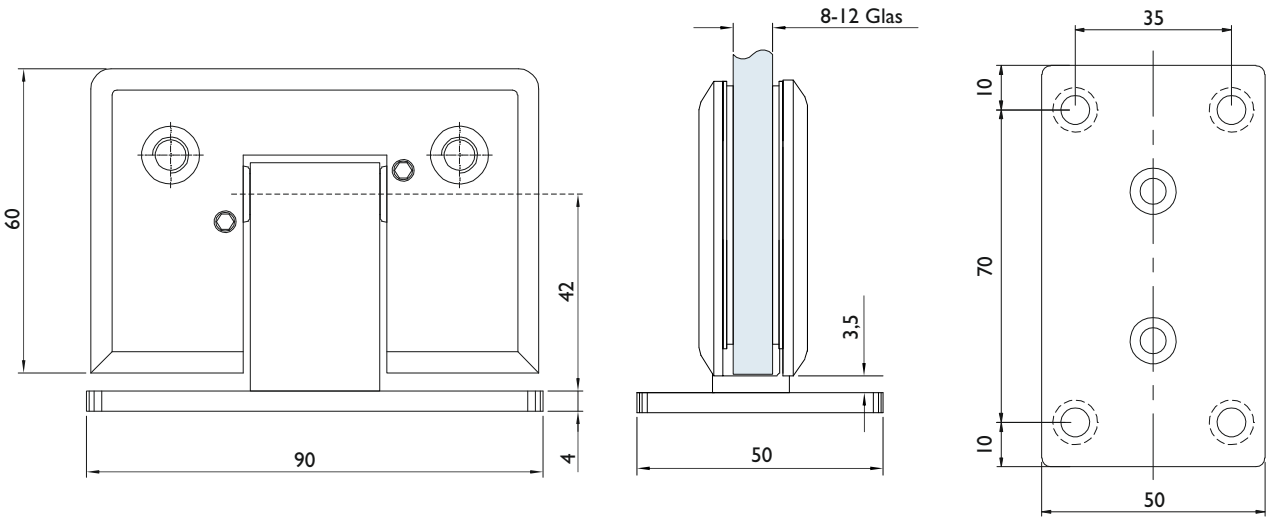

Allgemeine Hinweise:

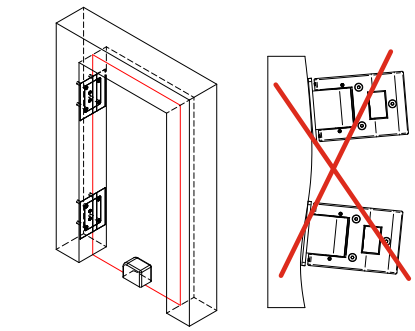

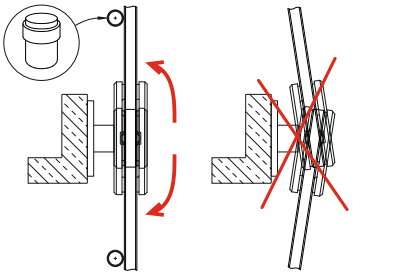

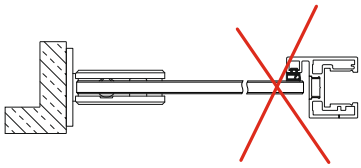

- Beim Einbau von Pendeltürbändern ist unbedingt darauf zu achten, dass beide Bänder in einer Flucht untereinander montiert sind
- Schon bei leicht versetztem Einbau ist die Selbstschließung ab 70° nicht mehr gewährleistet. Die Selbstschließung ist daher sehr stark von den baulichen Gegebenheiten (z. B. schräge Wände, versetzter Einbau) abhängig und kann sich daher von 70° auch auf 40° verringern
- Bei dem Pendeltürband liegen keine Schrauben oder Dübel bei, da diese Montagematerialien unbedingt an die bauseitigen Gegebenheiten vor Ort anzupassen sind
- Überprüfen Sie vor der Montage die Tragfähigkeit des Untergrundes
- Um die nicht sachgemäße Benutzung und die dadurch folgende Beschädigung an Türblatt, Zarge, Beschlag usw. zu vermeiden, muss auf beiden Seiten ein Türstopper montiert werden
- Das Band ist nicht für eine Anschlagtür geeignet
- Durch die Rückstellfunktion sind geringe Funktionsgeräusche nicht vollkommen ausgeschlossen
- Eine jährliche Wartung (oder nach 100.000 Bewegungszyklen) der Bänder durch Fachpersonal wird empfohlen

Montagehinweis:

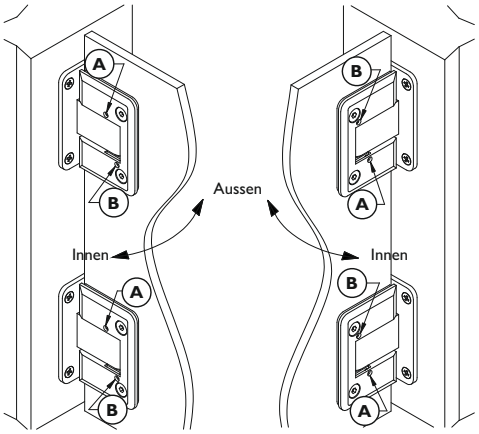

Die Einstellung dieses Pendeltürbandes ist mit etwas Fingerspitzengefühl vorzunehmen. Das Band wird mit einer 90° Voreinstellung geliefert.

Mit den 4 Innensechskantschrauben (**A** + **B**) lässt sich das Band dann um 10° verstellen. Wie auf dem Bild links zu sehen, können Sie den Bolzen des Bandes verdrehen. Dabei ist eine Schraube immer für das drehen des Bolzens verantwortlich (Schraube **A** oder **B** je nachdem in welche Richtung sich der Bolzen drehen soll) Mit der gegenüberliegenden Schraube kontern Sie diese Einstellung.

Deshalb sollten beide Schrauben zunächst gelöst werden.

Da sich der Bandbolzen beim kontern mit der gegenüberliegenden Innensechskantschrauben leicht zurückstellen kann, muss diese Einstellung mit etwas Fingerspitzengefühl vorgenommen werden. Nach dem leichten kontern sollten auch die Einstellschrauben wieder leicht nachgezogen werden.

Zusätzlich ist es aber genauso wichtig, diese Einstellung bei beiden Bändern parallel vorzunehmen.

Nach dem Einstellen: Beim Anziehen der Schrauben **A+B** gleichmäßig vom oberen Band beginnend nach unten immer mit einer 1/4 Umdrehung anziehen, bis diese Schrauben fest sitzen.

Achtung: Bei losen Schrauben kann es zu einem lauten „Knack"-Geräusch kommen!

GLAS-PENDELTÜRBÄNDER

Serie 6856 GG Montage an Glasseitenteil

Technische Details:
pneumatische Schließfunktion
dezente Optik und komfortable Bedienung
maximale Tragkraft 60 kg (pro Paar)
Glasstärke 8 - 12 mm (ESG)
Feststellung bei 90°
Selbstschließfunktion ab ca. 70° bei 45 kg Türgewicht
min. 650 mm / max. 915 mm Türbreite
Material: Messing massiv
Endanschlag um 10° verstellbar

Glasbearbeitung

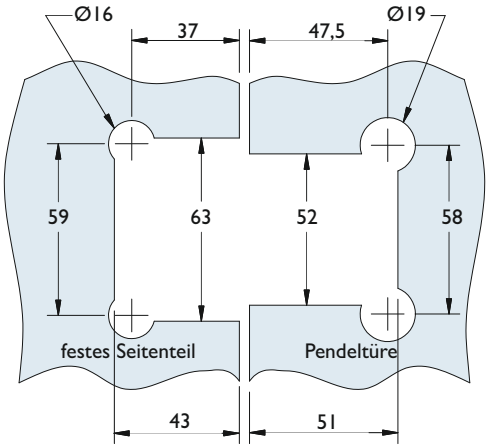

Nummer	Artikelnummer	Oberfläche	ME	o. Mwst.	inkl. Mwst.
16763	6856.G-G/PAAR-20	Edelstahlfarben	Paar	397,47 €	473,00 €

Durch den pneumatischen Druckzylinder ist das Öffnen der Türen ohne viel Kraftaufwand möglich. Der pneumatische Zylinder sorgt zudem auch für eine sanfte Schließbewegung der Tür.

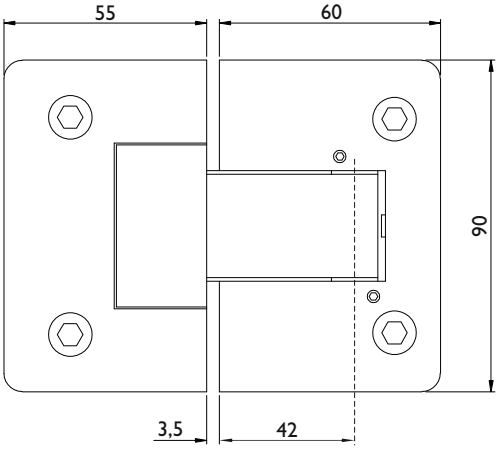

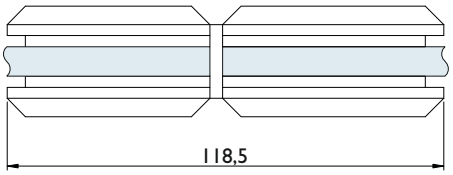

Allgemeine Hinweise:

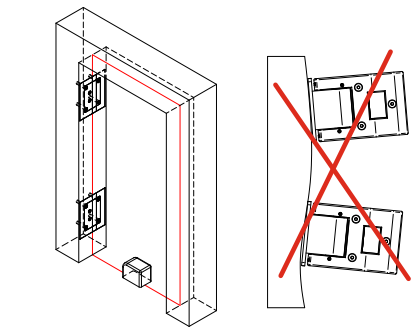

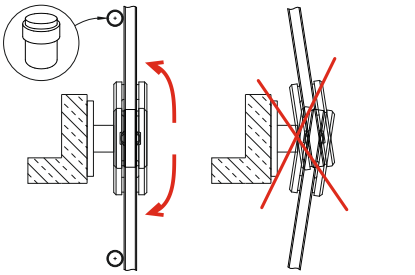

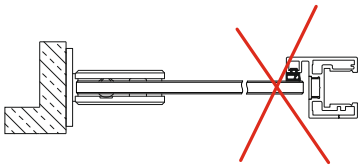

- Beim Einbau von Pendeltürbändern ist unbedingt darauf zu achten, dass beide Bänder in einer Flucht untereinander montiert sind
- Schon bei leicht versetztem Einbau ist die Selbstschließung ab 70° nicht mehr gewährleistet. Die Selbstschließung ist daher sehr stark von den baulichen Gegebenheiten (z. B. schräge Wände, versetzter Einbau) abhängig und kann sich daher von 70° auch auf 40° verringern
- Bei dem Pendeltürband liegen keine Schrauben oder Dübel bei, da diese Montagematerialien unbedingt an die bauseitigen Gegebenheiten vor Ort anzupassen sind
- Überprüfen Sie vor der Montage die Tragfähigkeit des Untergrundes.
- Um die nicht sachgemäße Benutzung und die dadurch folgende Beschädigung an Türblatt, Zarge, Beschlag usw. zu vermeiden, muss auf beiden Seiten ein Türstopper montiert werden
- Das Band ist nicht für eine Anschlagtür geeignet
- Durch die Rückstellfunktion sind geringe Funktionsgeräusche nicht vollkommen ausgeschlossen
- Eine jährliche Wartung (oder nach 100.000 Bewegungszyklen) der Bänder durch Fachpersonal wird empfohlen

Montagehinweis:

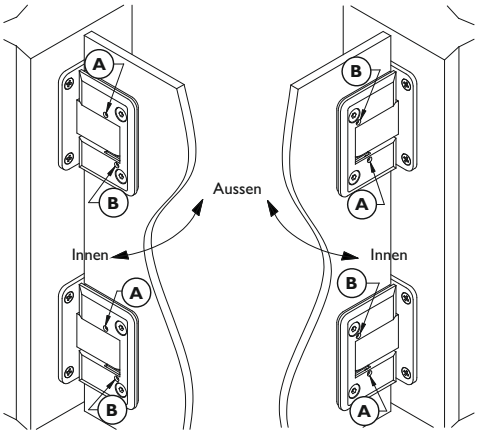

Die Einstellung dieses Pendeltürbandes ist mit etwas Fingerspitzengefühl vorzunehmen. Das Band wird mit einer 90° Voreinstellung geliefert.

Mit den 4 Innensechskantschraubenn (**A** + **B**) lässt sich das Band dann um 10° verstellen. Wie auf dem Bild links zu sehen, können Sie den Bolzen des Bandes verdrehen. Dabei ist eine Schraube immer für das drehen des Bolzen verantwortlich (Schraube **A** oder **B** je nachdem in welche Richtung sich der Bolzen drehen soll) Mit der gegenüberliegenden Schraube kontern Sie diese Einstellung.

Deshalb sollten beide Schrauben zunächst gelöst werden.

Da sich der Bandbolzen beim kontern mit der gegenüberliegenden Innensechskantschrauben leicht zurückstellen kann, muss diese Einstellung mit etwas Fingerspitzengefühl vorgenommen werden. Nach dem leichtern kontern sollten auch die Einstellschrauben wieder leicht nachgezogen werden.

Zusätzlich ist es aber genauso wichtig, diese Einstellung, bei beiden Bändern parallel vorzunehmen.

Nach dem Einstellen: Beim Anziehen der Schrauben **A+B** gleichmäßig vom oberen Band beginnend nach unten immer mit einer 1/4 Umdrehung anziehen, bis diese Schrauben fest sitzen.

Achtung: Bei losen Schrauben kann es zu einem lauten „Knack"-Geräusch kommen!

GLAS-PENDELTÜRBÄNDER

Serie 6857 GW - Montage an Wand oder Zarge

Glasbearbeitung

Technische Details:
Hydraulik-Schließfunktion, verstellbare Schließgeschwindigkeit
max. Türbreite 1200 mm, maximale Tragkraft 100 kg (pro Paar)
intern geprüft bis 500 000 Bewegungszyklen
Material: Aluminium massiv
Glasstärke 8 - 12 mm (ESG)
Feststellung bei 90 ° (6858 ohne Feststellung)
Selbstschließfunktion ab ca. 75° bei 80 kg Türgewicht
Endanschlag um 10° verstellbar

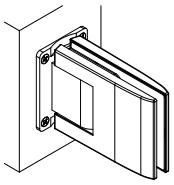

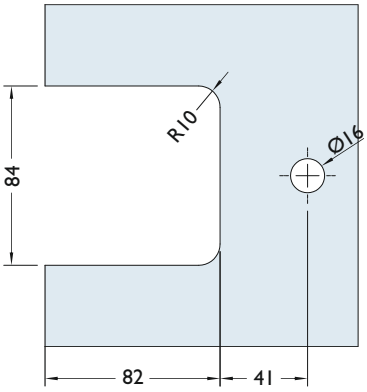

Nummer	Artikelnummer	Oberfläche	ME	o. Mwst.	inkl. Mwst.
33348	6857.G-W/PAAR-60	Edelstahl matt	Paar	556,30 €	662,00 €

Glasbearbeitung für normale Montage. **Achtung:** Abweichende Maße für eine eingefräßte Montage sowie weitere wichtige Montagehinweise finden auf www.hermat.de

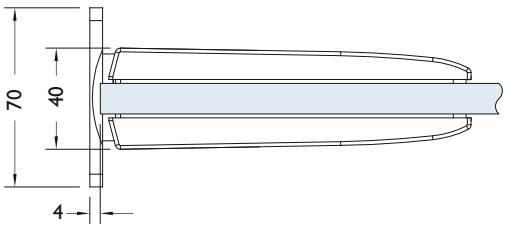

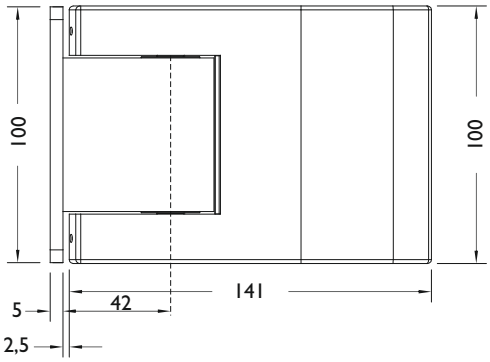

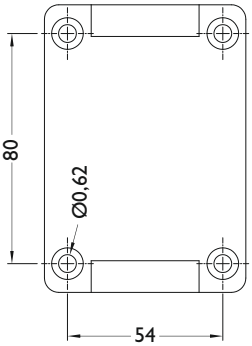

Allgemeine Hinweise:

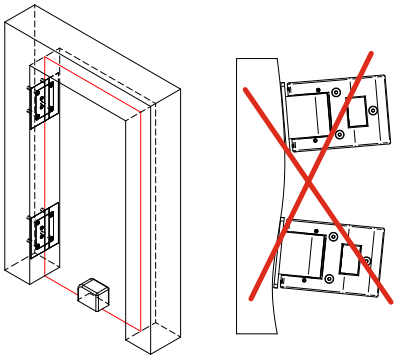

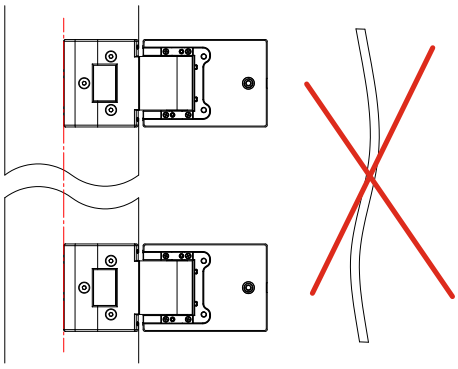

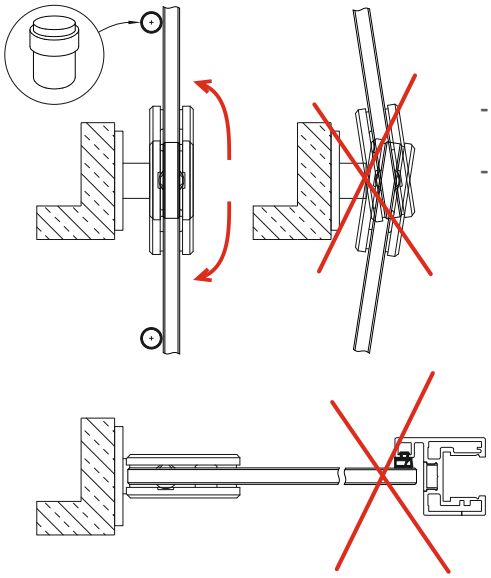

- Überprüfen Sie vor der Montage die Tragfähigkeit des Untergrundes
- Bei den Pendeltürband liegen keine Schrauben oder Dübel bei, da diese Montagematerialien unbedingt an die bauseitigen Gegebenheiten vor Ort anzupassen sind
- Beim Einbau von Pendeltürbändern ist unbedingt darauf zu achten, dass beide Bänder in einer Flucht untereinander montiert sind
- Schon bei leicht versetztem Einbau ist die Selbstschließung ab 75 ° nicht mehr gewährleistet. Die Selbstschließung ist daher sehr stark von den baulichenGegebenheiten (z. B. schräge Wände, versetzter Einbau) abhängig und kann sich daher von 75° auch auf 40° verringern. Dasselbe gilt auch bei leicht schräg eingebauten Zargen, sowohl horizontal als auch vertikel
- Die Angabe der Selbstschließfunktion bezieht sich auf ein Türgewicht von 80 kg. Bei einem Türgewicht von 100 kg verringert sich der Wert auf ca. 50 °
- Durch die Druckzylinder ist das Öffnen der Türen ohne viel Kraftaufwand möglich. Diese sorgt zudem auch für eine sanfteSchließung der Türe
- Durch die Rückstellfunktion sind geringe Funktionsgeräusche nicht vollkommen ausgeschlossen
- Eine jährliche Wartung (oder nach 100.000 Bewegungszyklen) der Bänder durch Fachpersonal wird empfohlen
- Um die nicht sachgemäße Benutzung und die dadurch folgende Beschädigung an Türblatt, Zarge, Beschlag usw. zu vermeiden muss auf beiden Seiten ein Türstopper montiert werden
- 3 Bändern pro Tür nicht möglich
- Das Band ist nicht für eine Anschlagtür geeignet

GLAS-PENDELTÜRBÄNDER

Serie 6857 GG - Montage an Glas

Technische Details:
Hydraulik-Schließfunktion, verstellbare Schließgeschwindigkeit
max. Türbreite 1200 mm, maximale Tragkraft 100 kg (pro Paar)
intern geprüft bis 500.000 Bewegungszyklen
Material: Aluminium massiv
Glasstärke 8 - 12 mm (ESG)
Feststellung bei 90° (6858 ohne Feststellung)
Selbstschließfunktion ab ca. 75° bei 80 kg Türgewicht
Endanschlag um 10° verstellbar

Glasbearbeitung

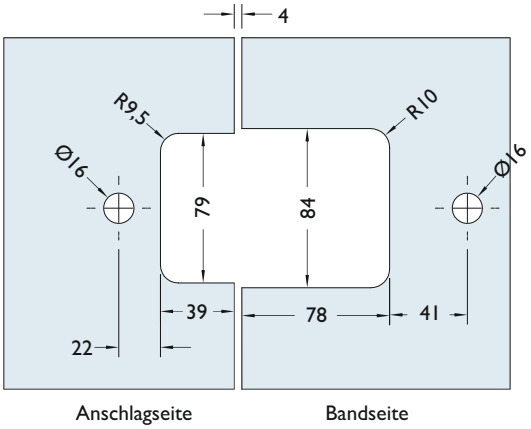

Nummer	Artikelnummer	Oberfläche	ME	o. Mwst.	inkl. Mwst.
33349	6857.G-G/PAAR-60	Edelstahl matt	Paar	684,03 €	814,00 €

Glasbearbeitung für normale Montage. **Achtung:** Abweichende Maße für eine eingefräßte Montage sowie weitere wichtige Montagehinweise finden auf www.hermat.de

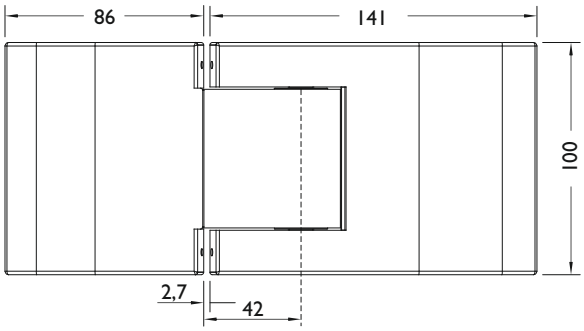

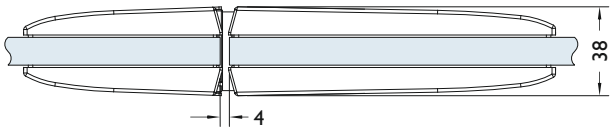

Allgemeine Hinweise:

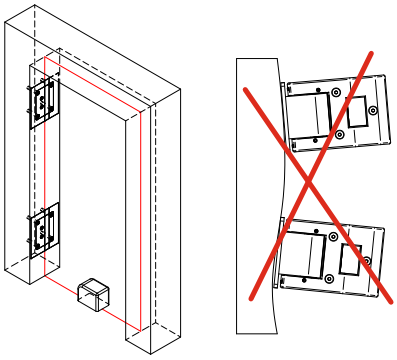

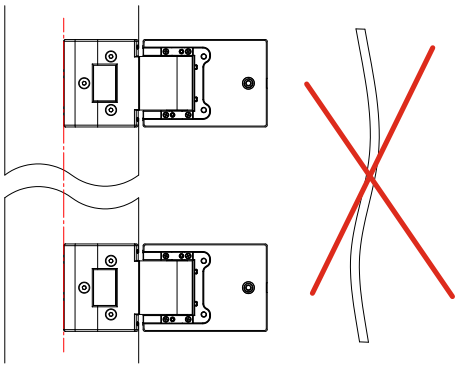

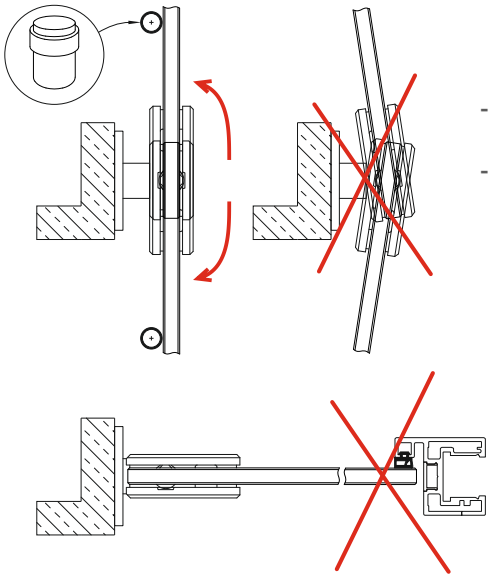

- Überprüfen Sie vor der Montage die Tragfähigkeit des Untergrundes
- Bei den Pendeltürband liegen keine Schrauben oder Dübel bei, da diese Montagematerialien unbedingt an die bauseitigen Gegebenheiten vor Ort anzupassen sind
- Beim Einbau von Pendeltürbändern ist unbedingt darauf zu achten, dass beide Bänder in einer Flucht untereinander montiert sind
- Schon bei leicht versetztem Einbau ist die Selbstschließung ab 75 ° nicht mehr gewährleistet. Die Selbstschließung ist daher sehr stark von den baulichenGegebenheiten (z. B. schräge Wände, versetzter Einbau) abhängig und kann sich daher von 75° auch auf 40° verringern. Dasselbe gilt auch bei leicht schräg eingebauten Zargen, sowohl horizontal als auch vertikel
- Die Angabe der Selbstschließfunktion bezieht sich auf ein Türgewicht von 80 kg. Bei einem Türgewicht von 100 kg verringert sich der Wert auf ca. 50 °
- Durch die Druckzylinder ist das Öffnen der Türen ohne viel Kraftaufwand möglich. Diese sorgt zudem auch für eine sanfteSchließung der Türe
- Durch die Rückstellfunktion sind geringe Funktionsgeräusche nicht vollkommen ausgeschlossen
- Eine jährliche Wartung (oder nach 100.000 Bewegungszyklen) der Bänder durch Fachpersonal wird empfohlen
- Um die nicht sachgemäße Benutzung und die dadurch folgende Beschädigung an Türblatt, Zarge, Beschlag usw. zu vermeiden muss auf beiden Seiten ein Türstopper montiert werden!
- 3 Bändern pro Tür nicht möglich
- Das Band ist nicht für eine Anschlagtür geeignet

GLAS-PENDELTÜRBÄNDER

Serie 6852 GW Montage an Wand oder Zarge

Glasbearbeitung

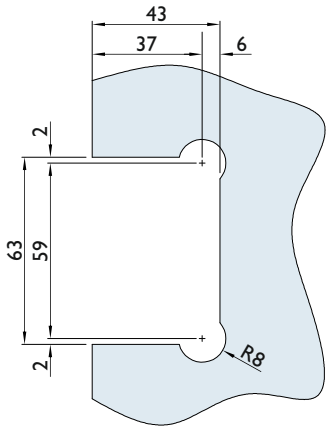

Technische Details:
Feder-Schließfunktion
maximale Tragkraft 60 kg (pro Paar)
Glasstärke 8 - 12 mm
Feststellung bei 90°
Selbstschließfunktion ab ca. 70° bei 45 kg Türgewicht
min. 650 mm / max. 915 mm Türbreite
Material: Messing massiv
Endanschlag um 10° verstellbar

Nummer	Artikelnummer	Oberfläche	ME	o. Mwst.	inkl. Mwst.
12894	6852.G-W/PAAR-20	Edelstahlfarben	Paar	227,73 €	271,00 €

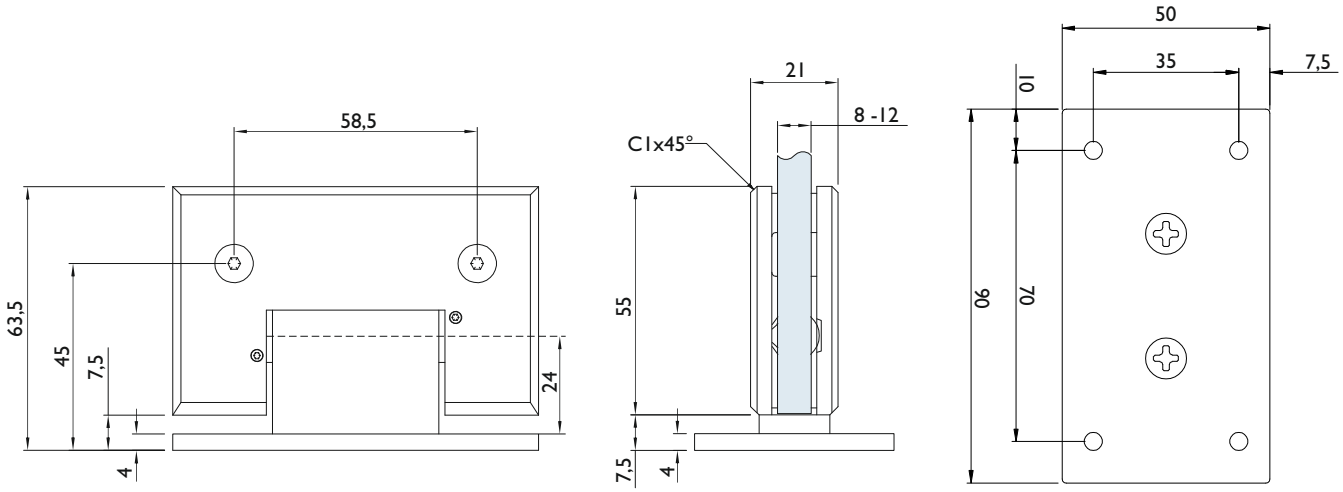

Allgemeine Hinweise:

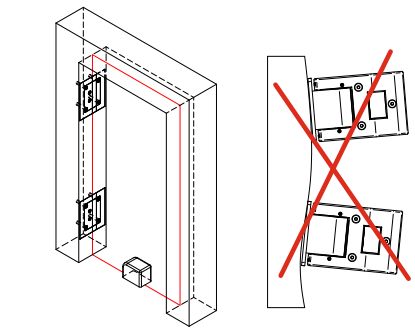

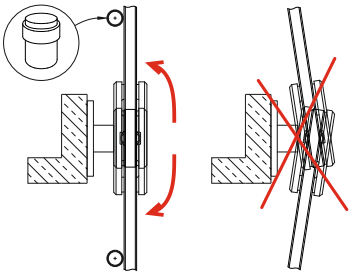

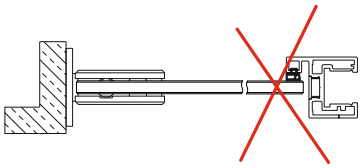

- Beim Einbau von Pendeltürbändern ist unbedingt darauf zu achten, dass beide Bänder in einer Flucht untereinander montiert sind
- Schon bei leicht versetztem Einbau ist die Selbstschließung ab 70° nicht mehr gewährleistet
- Bei dem Pendeltürband liegen keine Schrauben oder Dübel bei, da diese Montagematerialien unbedingt an die bauseitigen Gegebenheiten vor Ort anzupassen sind
- Überprüfen Sie vor der Montage die Tragfähigkeit des Untergrundes
- Die Angabe der Selbstschließfunktion bezieht sich auf ein Türgewicht von 45 kg. Bei einem Türgewicht von 60 kg verringert sich der Wert auf ca. 50°
- Um die nicht sachgemäße Benutzung und die dadurch folgende Beschädigung an Türblatt, Zarge, Beschlag usw. zu vermeiden, muss auf beiden Seiten ein Türstopper montiert werden
- Das Band ist nicht für eine Anschlagtür geeignet
- Durch die Rückstellfunktion sind geringe Funktionsgeräusche nicht vollkommen ausgeschlossen
- Eine jährliche Wartung (oder nach 100.000 Bewegungszyklen) der Bänder durch Fachpersonal wird empfohlen

Montagehinweis:

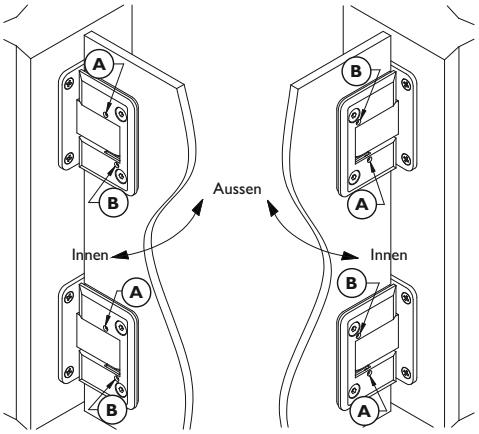

Die Einstellung dieses Pendeltürbandes ist mit etwas Fingerspitzengefühl vorzunehmen. Das Band wird mit einer 90 ° Voreinstellung geliefert.

Mit den 4 Innensechskantschraubenn (**A** + **B**) lässt sich das Band dann um 10 ° verstellen. Wie auf dem Bild links zu sehen, können Sie den Bolzen des Bandes verdrehen. Dabei ist eine Schraube immer für das drehen des Bolzen verantwortlich (Schraube **A** oder **B** je nachdem in welche Richtung sich der Bolzen drehen soll) Mit der gegenüberliegenden Schraube kontern Sie diese Einstellung.

Deshalb sollten beide Schrauben zunächst gelöst werden.

Da sich der Bandbolzen beim kontern mit der gegenüberliegenden Innensechskantschrauben leicht zurückstellen kann, muss diese Einstellung mit etwas Fingerspitzengefühl vorgenommen werden. Nach dem leichten kontern sollte auch die Einstellschrauben wieder leicht nachgezogen werden.

Zusätzlich ist es aber genauso wichtig, diese Einstellung, bei beiden Bändern parallel vorzunehmen.

Nach dem Einstellen: Beim Anziehen der Schrauben **A**+**B** gleichmäßig vom oberen Band beginnend nach unten immer mit einer 1/4 Umdrehung anziehen, bis diese Schraube fest sitzen.

Achtung: Bei losen Schrauben kann es zu einem lauten „Knack"-Geräusch kommen!

GLAS-PENDELTÜRBÄNDER

Serie 6851 GW Montage an Wand oder Zarge
(Schwere Ausführung)

Technische Details:
Feder-Schließfunktion
Tragkraft 60 kg (per Paar)
Glasstärke 8 - 12 mm (ESG)
Feststellung bei 90°
Selbstschließfunktion ab ca. 85°
max. Türbreite 915 mm
Material: Aluminium

Glasbearbeitung

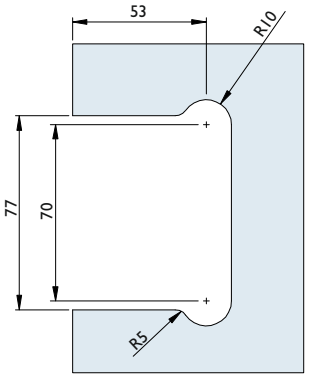

Nummer	Artikelnummer	Oberfläche	ME	o. Mwst.	inkl. Mwst.
10644	6851.G-W-20	Edelstahlfarben	Paar	574,78 €	684,00 €
29979	6851/U/PLAT/TE-60	Edelstahl	Paar	10,08 €	12,00 €

Dieses Band besitzt keine Verstellung des Endanschlages. Bei Bedarf ist diese Justierung nur mit der Unterlegplatte Nr. 6851/U/PLAT/TE-60 möglich.

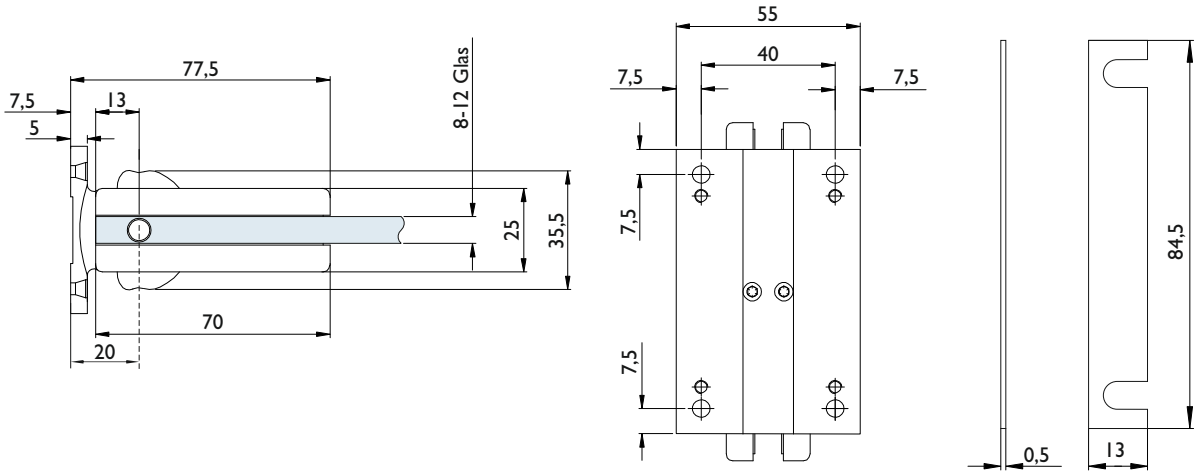

6851 Platte

Allgemeine Hinweise:

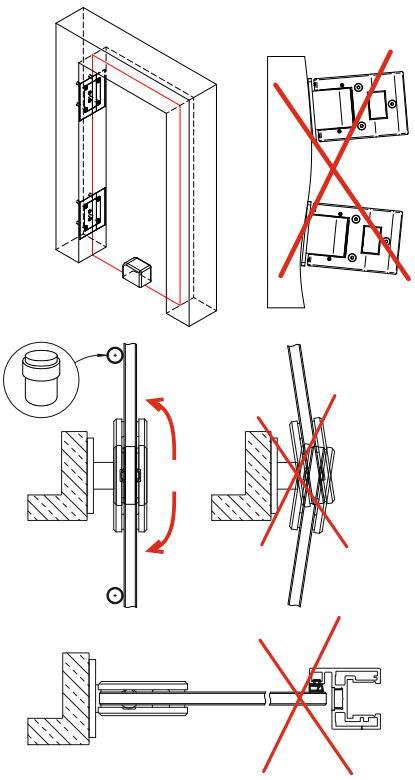

- Beim Einbau von Pendeltürbändern ist unbedingt darauf zu achten, dass beide Bänder in einer Flucht untereinander montiert sind
- Schon bei leicht versetztem Einbau ist die Selbstschließung ab 85° nicht mehr gewährleistet
- Bei dem Pendeltürband liegen keine Schrauben oder Dübel bei, da diese Montagematerialien unbedingt an die bauseitigen Gegebenheiten vor Ort anzupassen sind
- Überprüfen Sie vor der Montage die Tragfähigkeit des Untergrundes
- Um die nicht sachgemäße Benutzung und die dadurch folgende Beschädigung an Türblatt, Zarge, Beschlag usw. zu vermeiden, muss auf beiden Seiten ein Türstopper montiert werden
- Dieses Band besitzt keine Verstellung des Endanschlages. Bei Bedarf ist diese Justierung nur mit der Unterlegplatte möglich
- Das Band ist nicht für eine Anschlagtür geeignet

GLAS-ECKBESCHLÄGE

Serie 6731 unterer Eckbeschlag

Technische Details:
Glasstärke 10 - 12 mm (ESG)
für flachkonische Achse, Bodenlager 6721
Achse verstellbar 50 oder 55 mm
rechts und links verwendbar

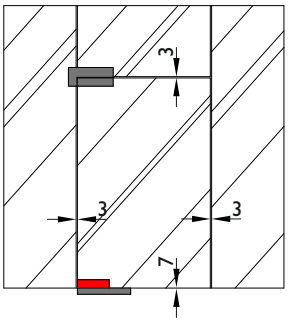

Glasbearbeitung/Abmessungen:

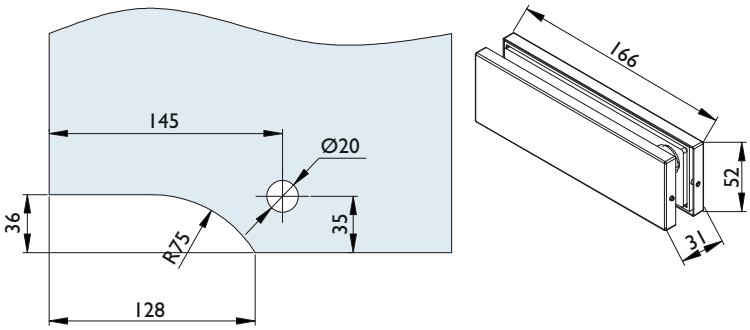

Nummer	Artikelnummer	Oberfläche	ME	o. Mwst.	inkl. Mwst.
15437	6731-60	Edelstahl matt	Stck.	39,66 €	47,20 €

Serie 6721 Bodendrehlager

Technische Details :
Flachkonus-Aufnahme
Tragkraft 80 kg

Glasbearbeitung/Abmessungen :

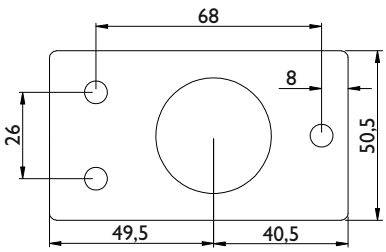

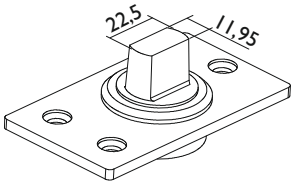

Bemaßung Platte:

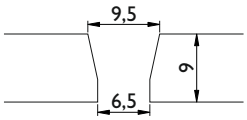

Nummer	Artikelnummer	Oberfläche	ME	o. Mwst.	inkl. Mwst.
15411	6721/DREH.LAG/ER-60	Edelstahl matt	Stck.	53,52 €	63,70 €

Serie 6744 Winkeloberlichtbeschlag

Technische Details:
Glasstärke 10 - 12 mm (ESG)
mit 15 mm Rundbolzen
rechts und links verwendbar
Drehpunkt verstellbar

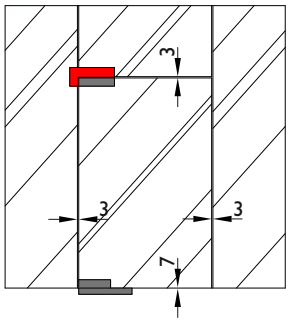

Glasbearbeitung/Abmessungen:

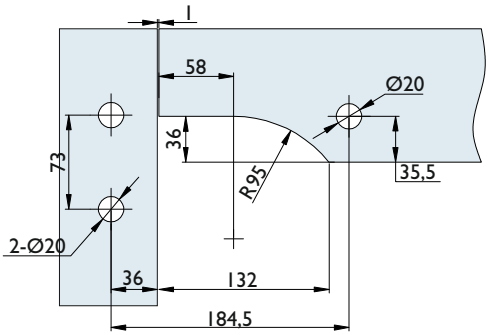

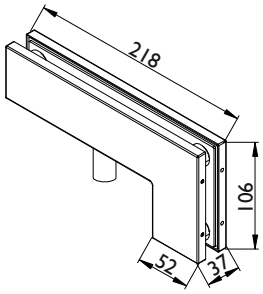

Nummer	Artikelnummer	Oberfläche	ME	o. Mwst.	inkl. Mwst.
15440	6744-60	Edelstahl matt	Stck.	85,29 €	101,50 €

Serie 6732 oberer Eckbeschlag

Technische Details:
Glasstärke 10 - 12 mm (ESG)
zur Aufnahme von Rundbolzen des
Winkelbeschlag 6744
Achse verstellbar 50 oder 55 mm
rechts und links verwendbar

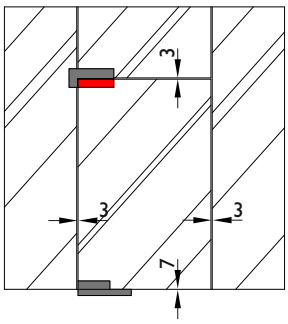

Glasbearbeitung/Abmessungen:

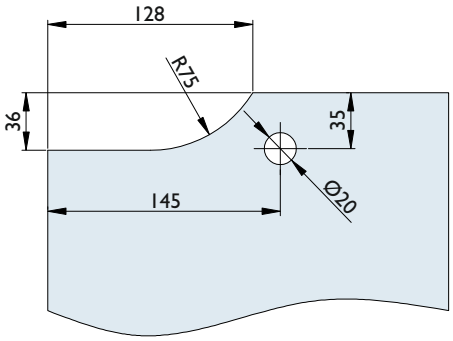

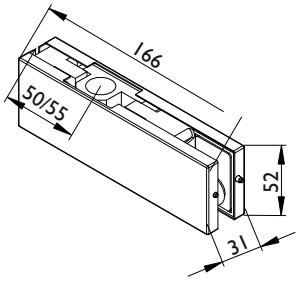

Nummer	Artikelnummer	Oberfläche	ME	o. Mwst.	inkl. Mwst.
15438	6732-60	Edelstahl matt	Stck.	39,66 €	47,20 €

GLAS-ECKBESCHLÄGE

Serie 6734 Eckwinkel

Technische Details:
Glasstärke 10 - 12 mm (ESG)
mit verstellbarer Anschlagplatte

Glasbearbeitung/Abmessungen:

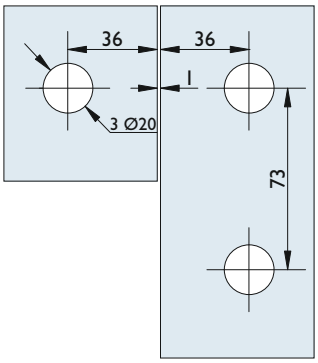

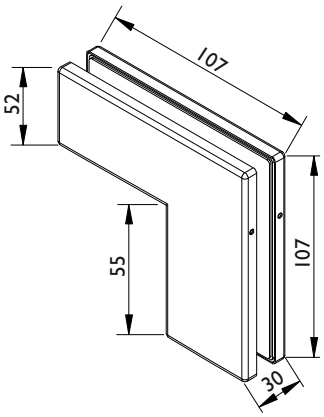

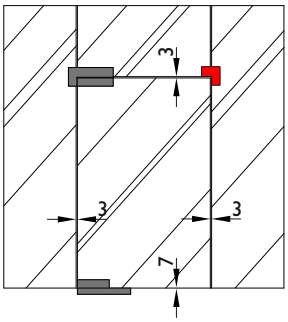

Nummer	Artikelnummer	Oberfläche	ME	o. Mwst.	inkl. Mwst.
21810	6734-60	Edelstahl matt	Stck.	39,66 €	47,20 €

Serie 6745 obere Zapfenführung

Technische Details:
Glasstärke 10 - 12 mm (ESG)
mit 15 mm Rundbolzen
rechts und links verwendbar

Glasbearbeitung/Abmessungen:

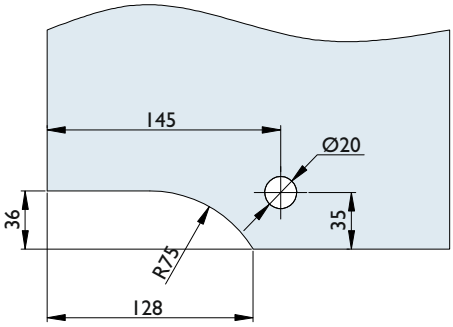

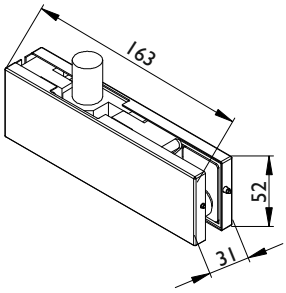

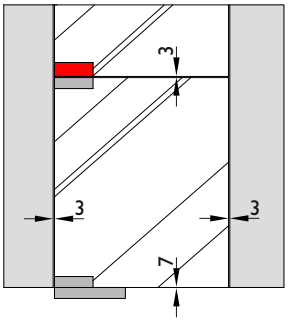

Nummer	Artikelnummer	Oberfläche	ME	o. Mwst.	inkl. Mwst.
15441	6745-60	Edelstahl matt	Stck.	39,66 €	47,20 €

Serie 6733 Bodenverriegelung

Technische Details:
Glasstärke 10 - 12 mm (ESG)
inkl. Zylinder mit Wendeschlüsselsystem
mit 5 Schlüsseln
rechts und links verwendbar

Glasbearbeitung/Abmessungen:

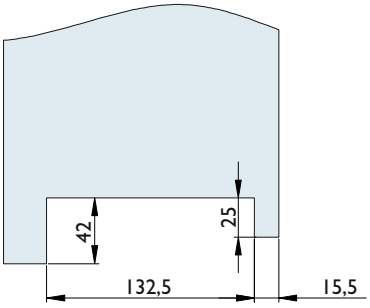

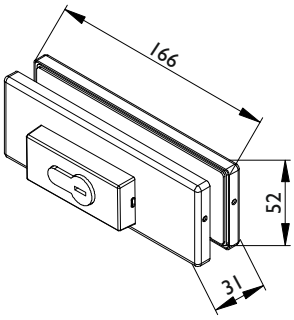

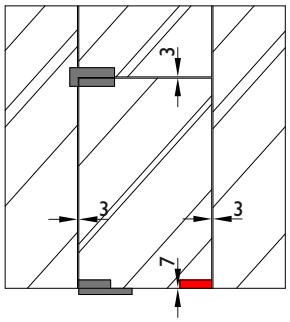

Nummer	Artikelnummer	Oberfläche	ME	o. Mwst.	inkl. Mwst.
15439	6733-60	Edelstahl matt	Stck.	85,29 €	101,50 €

Serie 6721 G Anschlag

Technische Details :
oberer Türanschlag
für Glasbefestigung

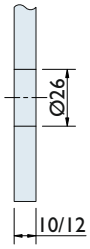

Zylindrische Glasbohrung 26 mm

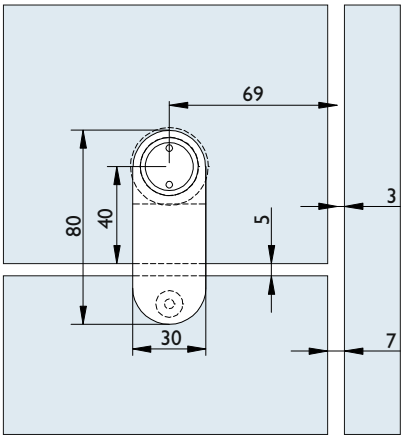

Nummer	Artikelnummer	Oberfläche	ME	o. Mwst.	inkl. Mwst.
15413	6721.G/GLAS.ANS/CHLA/G-60	Edelstahl matt	Stck.	35,46 €	42,20 €

GLAS-ECKBESCHLÄGE

Serie 6730 Drehtürbeschlag

Technische Details:
Glasstärke 10 - 12 mm (ESG)
ersetzt einen Türschließer
90° Feststellung
Selbschließung ab 70°
einfache Schraubmontage
rechts und links verwendbar
Türflügelgewicht max. 60 kg
Türbreite max. 915 mm
Drehpunkt bei 80 mm

6730 oben (ohne Feder)

6730 unten (mit Feder)

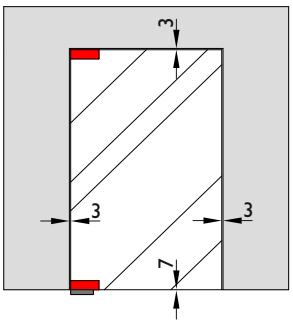

Glasbearbeitung/Abmessungen:

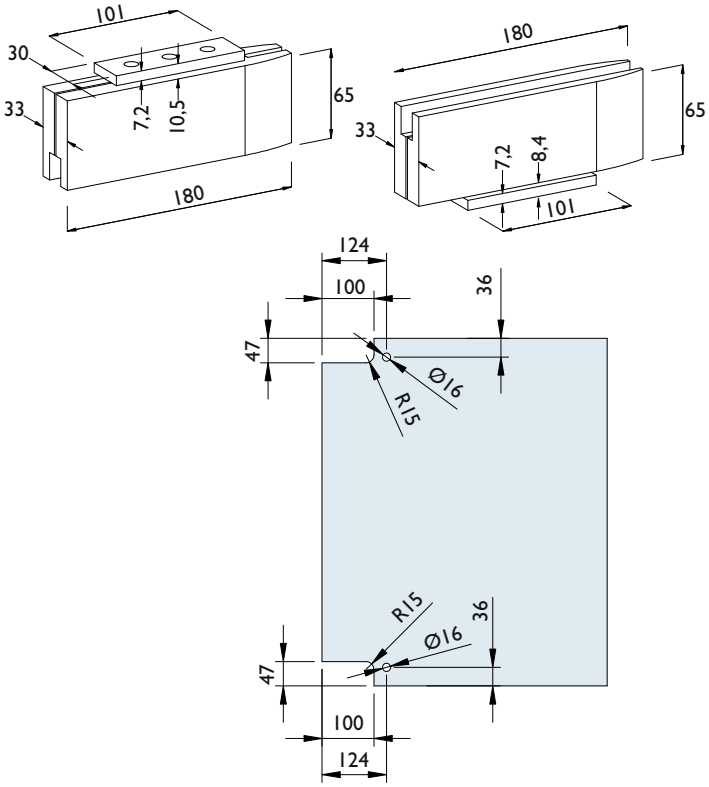

Nummer	Artikelnummer	Oberfläche	ME	o. Mwst.	inkl. Mwst.
15435	6730/OBEN-60 ohne Feder	Edelstahl matt	Stck.	231,09 €	275,00 €
15436	6730/UNTE.N-60 mit Feder	Edelstahl matt	Stck.	231,09 €	275,00 €

Anwendungsbeispiele

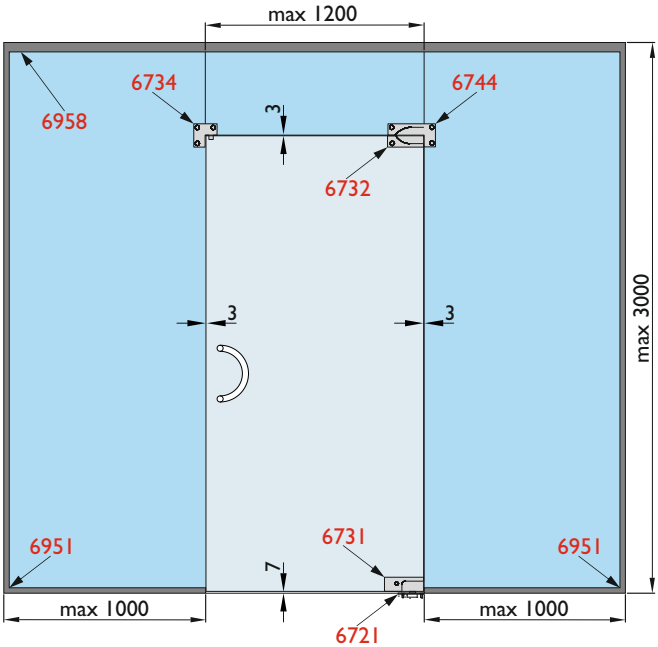

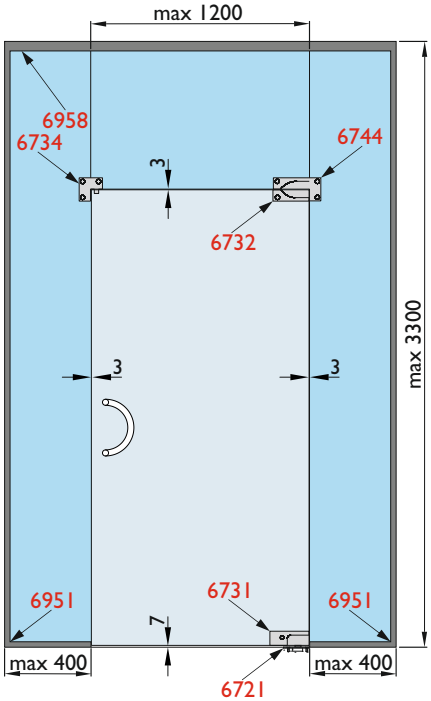

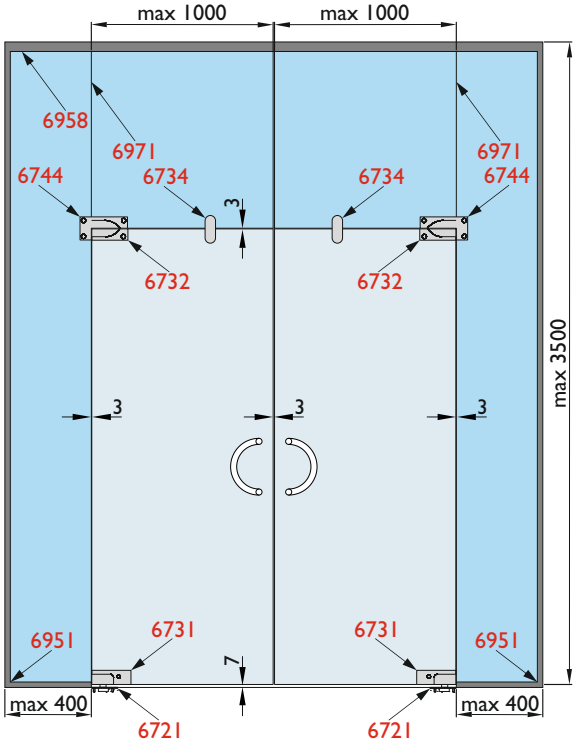

GLASTÜR-BESCHLÄGE FÜR GANZGLAS-ANLAGEN

Glasverbinder

Wand/Decken - Glasklemmverbinder 6703

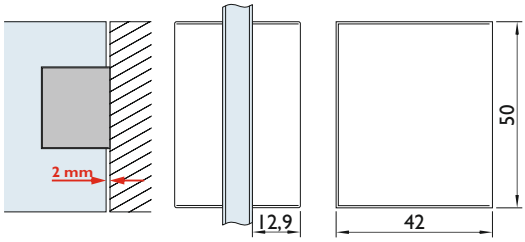

Technische Details:
für Glasdicken 8-14 mm (größere Glasdicken bedingt auch möglich)
ohne Wandmontagematerial
Montage ohne Glasbohrung

Nummer	Ausführung	ME	o. Mwst.	inkl. Mwst.
44977	Wand/Decken - Glasklemmverbinder	Stck.	38,65 €	46,00 €
44979	Klebepad für Glasklemmverbinder	Stck.	0,84 €	1,00 €

Glas/Glas - Klemmverbinder 6704

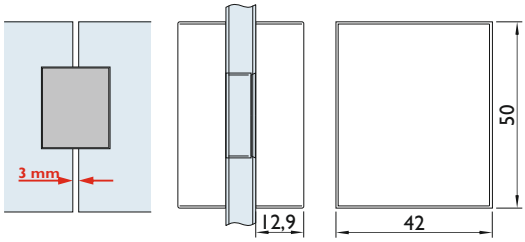

Technische Details:
für Glasdicken 8-12 mm
Montage ohne Glasbohrung

Nummer	Ausführung	ME	o. Mwst.	inkl. Mwst.
44978	Glas/Glas Klemmverbinder	Stck.	27,73 €	33,00 €
44980	Klebepad für Glasklemmverbinder	Stck.	0,84 €	1,00 €

Glasverbinder

Technische Details:
transparente Unterlagen 1,5 mm stark
Gewinde-Senkkopfschraube M6 x 14 mm mit 4 mm Innensechskant
für 8 - 12 mm Glas (wir empfehlen min. 10 mm ESG)
ohne Befestigungsschrauben

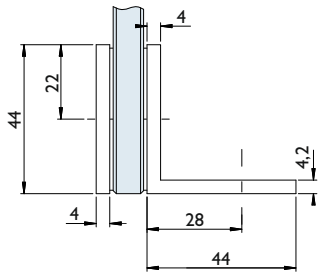

Glasverbinder 6709 / 90° Wandbefestigung

Nummer	Oberfläche	ME	o. Mwst.	inkl. Mwst.
32661	Edelstahl matt	Stck.	22,35 €	26,60 €
32665	Edelstahl poliert	Stck.	28,15 €	33,50 €

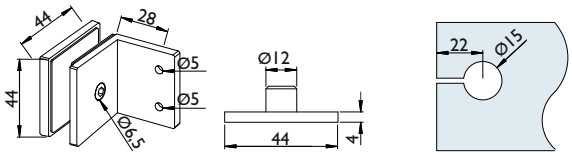

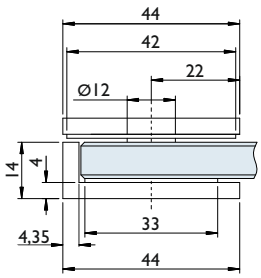

Glasverbinder 6708 / Wandbefestigung

Nummer	Oberfläche	ME	o. Mwst.	inkl. Mwst.
32662	Edelstahl matt	Stck.	17,47 €	20,80 €

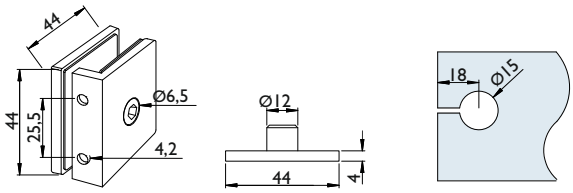

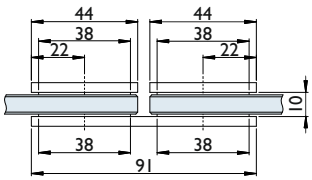

Glasverbinder 6707 / Glasbefestigung

Nummer	Oberfläche	ME	o. Mwst.	inkl. Mwst.
32561	Edelstahl matt	Stck.	29,07 €	34,60 €
32664	Edelstahl poliert	Stck.	34,78 €	41,40 €

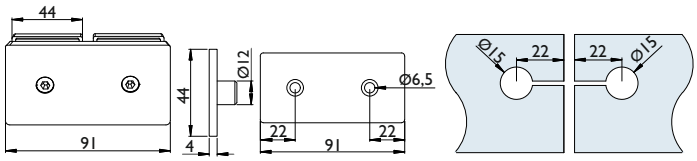

GLAS-TRENNWANDPROFILE

Mit unserem Profilsystem der Serie 6950 und dem umfassenden Zubehör bis hin zum abgestimmten Zargensystem der Serie 6961, bieten wir eine moderne, einfach zu montierende und den Anforderungen an moderne Innenarchitektur entsprechende Lösung für Abtrennungen „Raum im Raum". Dabei bleiben optische Einheit, Helligkeit und moderne Atmosphäre stets erhalten. Räume werden erschaffen und unterteilt, durch die transparente Verbindung im Gesamteindruck jedoch nicht voneinander getrennt.

Türen integrieren sich als Dreh- oder Schiebetür - aus Glas oder aus Holz.
Eine zeitlos moderne Farbgebung unterstreicht dies mit den matt gebürsteten Oberflächen „silberfarben" oder „edelstahlfarben".

Hochwertige Pulverbeschichtungen ergänzen diese Varianten und der farblichen Gestaltung sind somit kaum noch Grenzen gesetzt.
Das schlanke Design der Profile, die wartungsfreundliche, hochwertige technische Ausführung der Trockenverglasung sowie die einfache Errichtung, schaffen eine Kombination aus Montagefreundlichkeit und individueller Gestaltungsmöglichkeit.

TRENNWAND- UND ZARGENSYSTEME

Unser umfangreiches Sortiment an Trennwand- und Zargensystemen sowie Glashalteprofilen finden Sie in unserem separaten Katalog (Art. Nr. 46981). Versehen mit einer Fülle von Anwendungsbeispielen, zeigen wir Ihnen die vielfältigen Möglichkeiten der Gestaltung von Raumtrennsystemen in Verbindung mit Glas für die moderne Wohn- und Geschäftsraumgestaltung.

ANSCHLAGTÜRZARGE / GLASTRENNWANDPROFIL

Glashalteprofile / Endkappen

Glashalteprofil 6950
25 x 25 U-Profil für Decke u. Wand

F1 Aluminium E6/EV1

F9 Edelstahloptik

Technische Details:
Material: Aluminium
Länge: 3000 mm/6000 mm
VE: 10 Stück

Nummer	Länge	Oberfläche	ME	o. Mwst.	inkl. Mwst.
34864	3000 mm	F1 Silberfarben	Stck.	66,81 €	79,50 €
29296	6000 mm	F1 Silberfarben	Stck.	133,61 €	159,00 €
34865	3000 mm	F9 Edelstahlfarben	Stck.	92,02 €	109,50 €
29297	6000 mm	F9 Edelstahlfarben	Stck.	184,03 €	219,00 €
47047	3000 mm	Classic Black, mattschwarz	Stck.	110,41 €	131,40 €
47044	6000 mm	Classic Black, mattschwarz	Stck.	220,83 €	262,80 €

Glashalteprofil 6951
25 x 25 Clip-Profil für Boden u. Wand

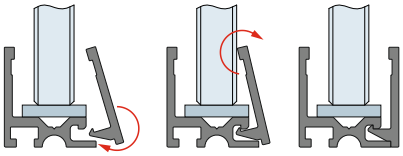

F1 Aluminium E6/EV1

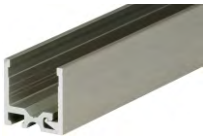

F9 Edelstahloptik

Technische Details:
Material: Aluminium
Länge: 3000 mm/6000 mm
VE: 10 Stück

Nummer	Länge	Oberfläche	ME	o. Mwst.	inkl. Mwst.
34867	3000 mm	F1 Silberfarben	Stck.	71,00 €	84,50 €
29299	6000 mm	F1 Silberfarben	Stck.	142,02 €	169,00 €
34866	3000 mm	F9 Edelstahlfarben	Stck.	101,26 €	120,50 €
29298	6000 mm	F9 Edelstahlfarben	Stck.	202,52 €	241,00 €
46992	3000 mm	Classic Black, mattschwarz	Stck.	121,51 €	144,60 €
46987	6000 mm	Classic Black, mattschwarz	Stck.	243,03 €	289,20 €

Glashalteprofil 6958
44 x 25 U-Profil für Decke u. Wand

F1 Aluminium E6/EV1

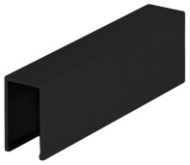

OF 74 Classic Black

Technische Details:
Material: Aluminium
Länge: 3000 mm/6000 mm
VE: 5 Stück

Nummer	Länge	Oberfläche	ME	o. Mwst.	inkl. Mwst.
34870	3000 mm	F1 Silberfarben	Stck.	74,35 €	88,50 €
30491	6000 mm	F1 Silberfarben	Stck.	148,69 €	176,90 €
44827*	6000 mm	F1 Silberfarben	Stck.	148,69 €	176,90 €
34871	3000 mm	F9 Edelstahlfarben	Stck.	107,12 €	127,50 €
30804	6000 mm	F9 Edelstahlfarben	Stck.	214,24 €	254,90 €
44828*	6000 mm	F9 Edelstahlfarben	Stck.	214,24 €	254,90 €
47057	3000 mm	Classic Black, mattschwarz	Stck.	128,53 €	153,00 €
47054	6000 mm	Classic Black, mattschwarz	Stck.	257,10 €	305,90 €
47059*	6000 mm	Classic Black, mattschwarz	Stck.	257,10 €	305,90 €

*ohne Bohrungen

TPE Trennwanddichtung

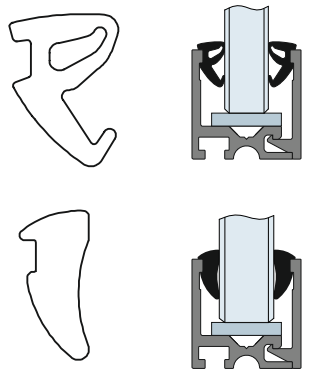

Technische Details:
75m auf Spule, 150m im Karton

TPE Trennwanddichtung 6952 für 8 bis 10,76 mm Glas

Nummer	Oberfläche	ME	o. Mwst.	inkl. Mwst.
29755	Weiß	Meter	5,21 €	6,20 €
29756	Schwarz	Meter	5,21 €	6,20 €
29802	Grau 7032	Meter	5,21 €	6,20 €

TPE Trennwanddichtung 6952 für 12 bis 12,76 mm Glas

Nummer	Oberfläche	ME	o. Mwst.	inkl. Mwst.
29757	Schwarz	Meter	5,21 €	6,20 €
36104	Grau 7032	Meter	5,21 €	6,20 €

Info: Bei der Montage der Trennwanddichtungen sollte mit Gleit- und Pflegespray #44637 gearbeitet werden.

Endkappe 6953 für Trennwandprofil 6950/6951/6959

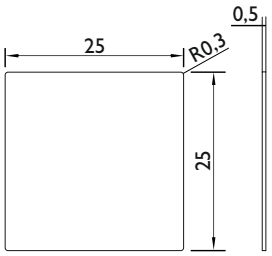

Technische Details:
Endkappe zum aufkleben.
Material:
Edelstahl geschliffen oder
Aluminium E6/EV1 eloxiert

Nummer	Oberfläche	ME	o. Mwst.	inkl. Mwst.
29758	Edelstahl	Stck.	10,84 €	12,90 €
29759	Aluminium eloxiert	Stck.	10,84 €	12,90 €
47068	Classic Black, mattschwarz	Stck.	10,84 €	12,90 €

Endkappe 6953 für Trennwandprofil 6958

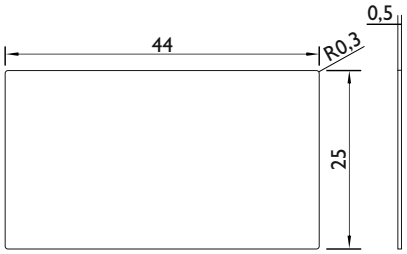

Technische Details:
Endkappe zum aufkleben.
Material:
Edelstahl geschliffen oder
Aluminium E6/EV1 eloxiert

Nummer	Oberfläche	ME	o. Mwst.	inkl. Mwst.
33199	Edelstahl	Stck.	13,10 €	15,60 €
33200	Aluminium eloxiert	Stck.	13,10 €	15,60 €
47069	Classic Black, mattschwarz	Stck.	13,10 €	15,60 €

ANSCHLAGTÜRZARGE / GLASTRENNWANDPROFIL

Einbau in Glastrennwand

Zarge für **PRO/PRO** - Glastür **8/10,76 mm ESG / VSG**

Zargenprofile ohne Zubehör vorgerichtet für Pro-Glastüschloss mit Fallen und Riegelfräsung
inkl. Bandbohrung für Rahmenteil 6834 ASR

Zargenmaß	für Türmaß	Artikelnummer DIN Links	Artikelnummer DIN Rechts	o. MwSt.	incl. MwSt.
Silberfarben F1					
1029x2138	959x2097	36802	36803	289,50 €	344,50 €
904x2138	834x2097	36796	36797	289,50 €	344,50 €
1029x2013	959x1972	36800	36801	289,50 €	344,50 €
904x2013	834x1972	36798	36799	289,50 €	344,50 €
Edelstahlfarben F9					
1029x2138	959x2097	36819	36820	379,41 €	451,50 €
904x2138	834x2097	36813	36814	379,41 €	451,50 €
1029x2013	959x1972	36817	36818	379,41 €	451,50 €
904x2013	834x1972	36815	36816	379,41 €	451,50 €
Classic Black, mattschwarz 74					
1029x2138	959x2097	47037	47038	455,29 €	541,80 €
904x2138	834x2097	47031	47032	455,29 €	541,80 €
1029x2013	959x1972	47035	47036	455,29 €	541,80 €
904x2013	834x1972	47033	47034	455,29 €	541,80 €

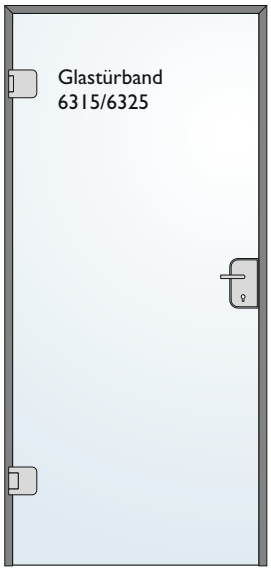

Zarge für **LIVING/PRO** - Glastür **8/10,76 mm ESG / VSG**

Zargenprofile ohne Zubehör vorgerichtet für Living-Glastüschloss mit Fallen-Fräsung
inkl. Bandbohrung für Rahmenteil 6834 ASR

Zargenmaß	für Türmaß	Artikelnummer DIN Links	Artikelnummer DIN Rechts	o. MwSt.	incl. MwSt.
Silberfarben F1					
1029x2138	959x2097	36794	36795	289,50 €	344,50 €
904x2138	834x2097	36788	36789	289,50 €	344,50 €
1029x2013	959x1972	36792	36793	289,50 €	344,50 €
904x2013	834x1972	36790	36791	289,50 €	344,50 €
Edelstahlfarben F9					
1029x2138	959x2097	36811	36812	379,41 €	451,50 €
904x2138	834x2097	36805	36806	379,41 €	451,50 €
1029x2013	959x1972	36809	36810	379,41 €	451,50 €
904x2013	834x1972	36807	36808	379,41 €	451,50 €
Classic Black, mattschwarz 74					
1029x2138	959x2097	47029	47030	455,29 €	541,80 €
904x2138	834x2097	47023	47024	455,29 €	541,80 €
1029x2013	959x1972	47027	47028	455,29 €	541,80 €
904x2013	834x1972	47025	47026	455,29 €	541,80 €

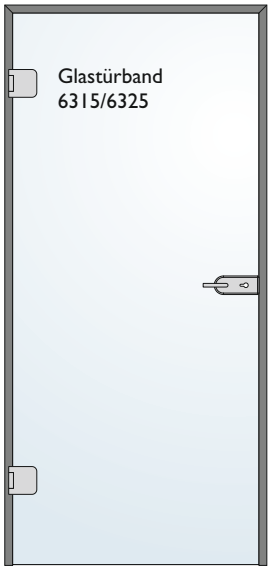

Zargeneinbau in Glastrennwand mit Glasoberlicht

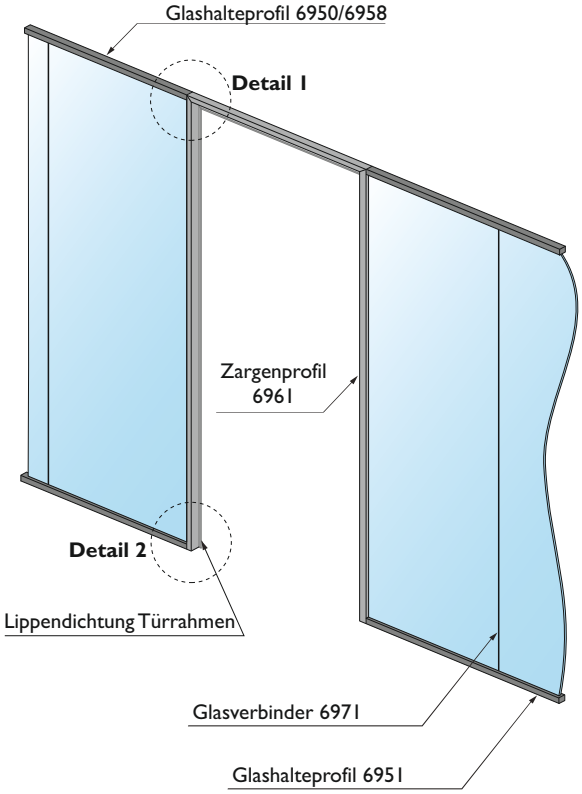

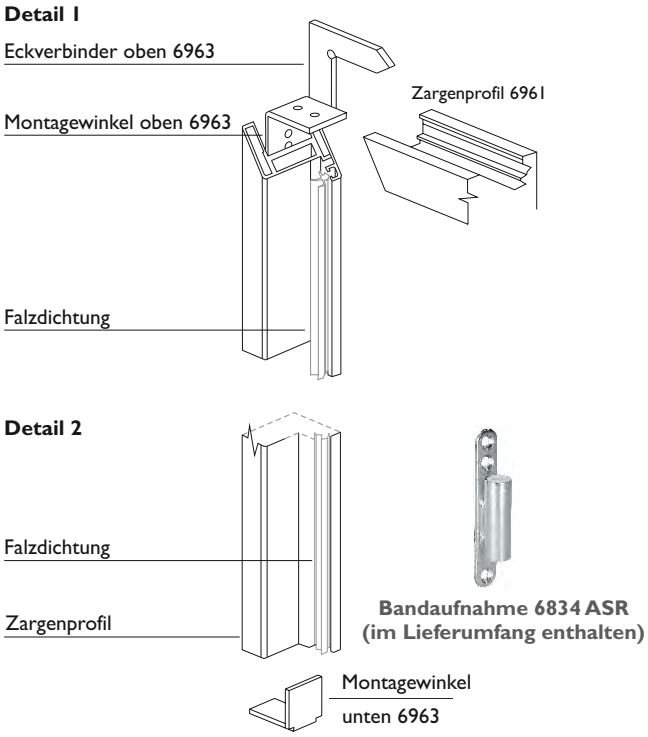

Zargeneinbau in der Wand (Trockenbauwand oder auch Mauerwerk) ohne Glasoberlicht

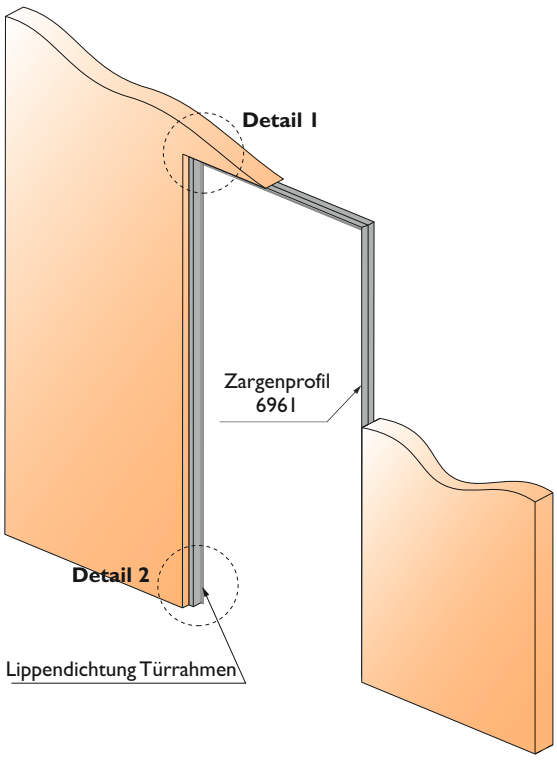

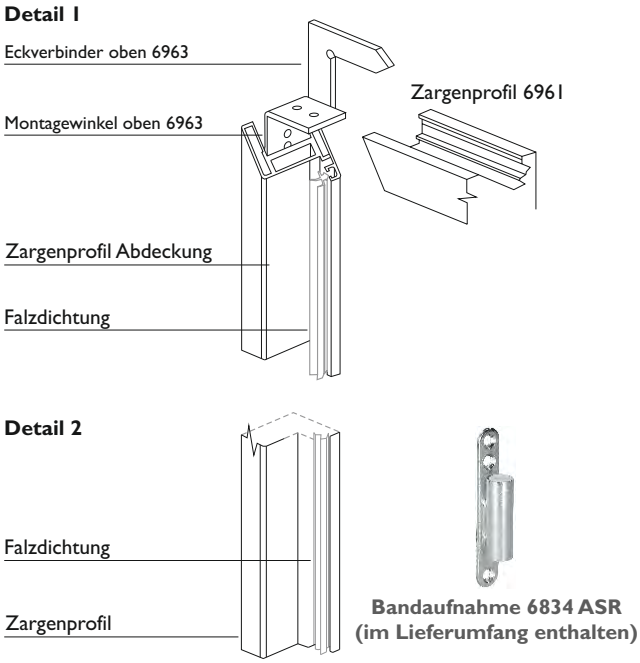

ANSCHLAGTÜRZARGE / GLASTRENNWANDPROFIL

Einbau in Glastrennwand

Zargen Zubehörsets für Glaseinbau mit Falzdichtung Schwarz

Auflistung der Einzelteile, welche in den nachfolgenden Türzargensets enthalten sind:

Beschreibung	Stück
30354 - 6963 Eckverbinder oben	2
30352 - 6963 Montagewinkel oben	2
30353 - 6963 Montagewinkel unten	2
44953 - 6963 Falzdichtung Schwarz	5,5 lfm
Zargendichtung 6952 für Glastrennwandprofil 6950	11 lfm
Bandaufnahme 6834 ASR vernickelt	2
Montageschrauben M5 x 12	6

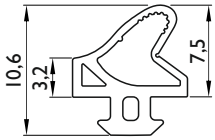

Nummer	Farbe Dichtung	Trennwand-Glasdicke	ME	o. Mwst.	inkl. Mwst.
45905	Schwarz	10 - 10,76 mm	Set	169,32 €	201,50 €
45906	Grau	10 - 10,76 mm	Set	169,32 €	201,50 €
45907	Schwarz	12 - 12,76 mm	Set	169,32 €	201,50 €
45908	Grau	12 - 12,76 mm	Set	169,32 €	201,50 €

Zargeneinbau in Glastrennwand mit Glasoberlicht

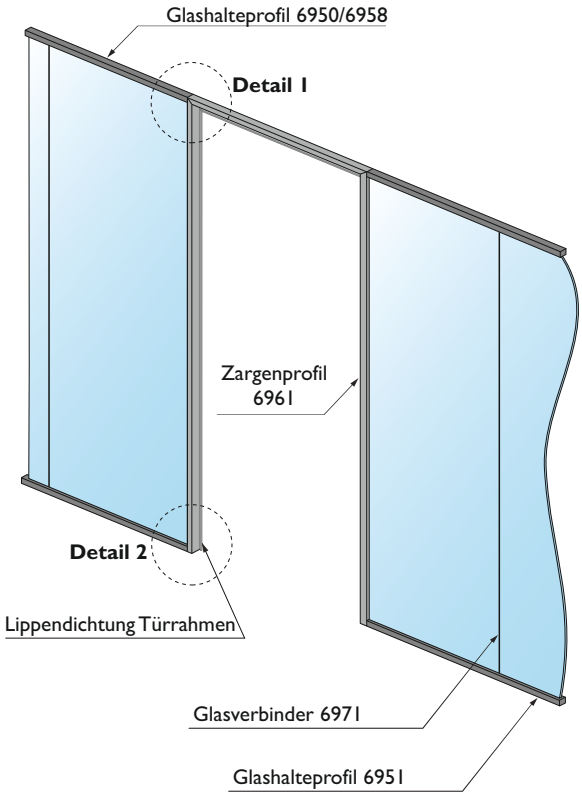

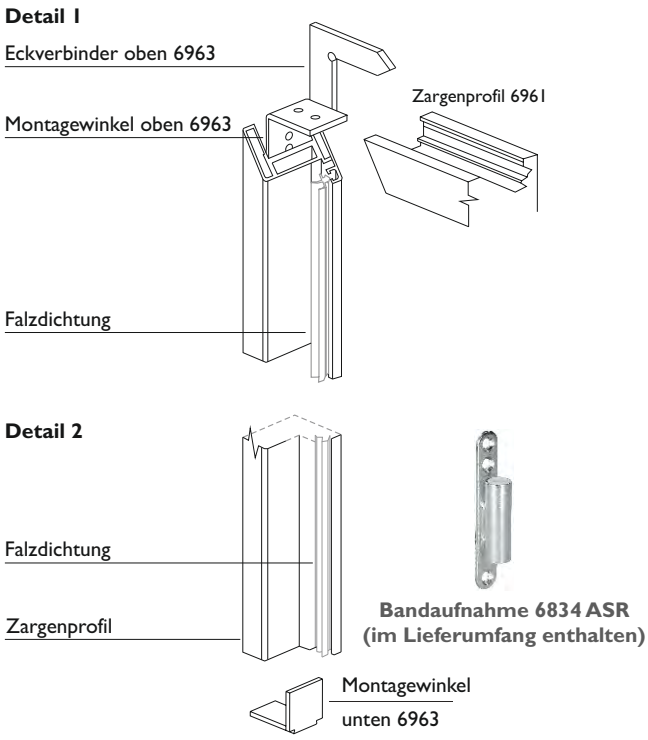

Zargen Zubehörsets für Montage zwichen der Wand mit Falzdichtung Schwarz

Auflistung der Einzelteile, welche in dem nachfolgenden Türzargenset enthalten sind:

Beschreibung	Stück
30352 - Montagewinkel oben	2
30354 - Eckwinkel oben	2
44953 - Falzdichtung 25 Meter Bund schwarz	5,5 lfm
30509 - Bandaufnahme 6834 ASR vernickelt	2
36570 - Montageschrauben M5 x 12	6

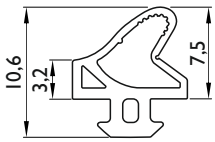

Nummer	Farbe Dichtung	ME	o. Mwst.	inkl. Mwst.
45904	Schwarz	Set	108,40 €	129,00 €
47389	Grau	Set	108,40 €	129,00 €

Zargeneinbau in der Wand (Trockenbauwand oder auch Mauerwerk) ohne Glasoberlicht

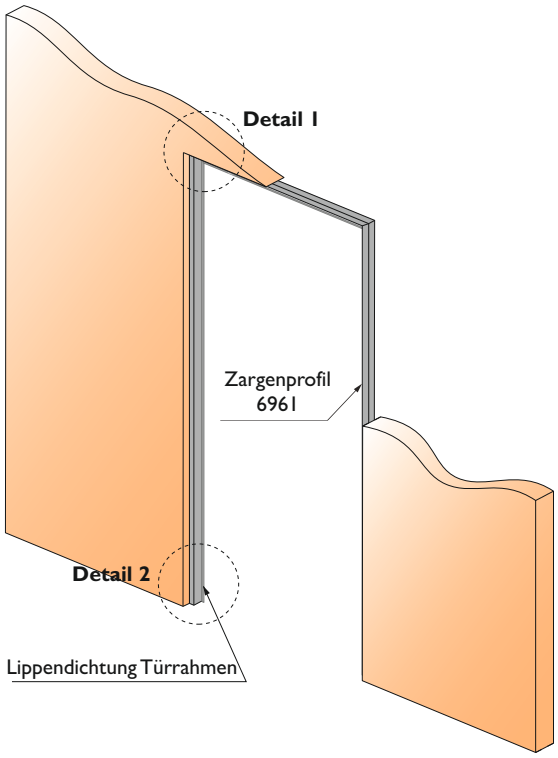

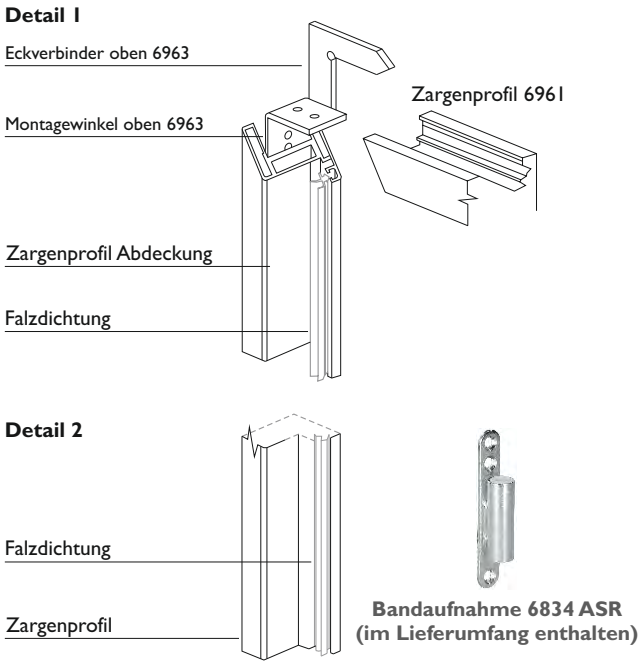

TECHNISCHER ANHANG

Auf den folgenden Seiten finden Sie zusammengefasst die technischen Zeichnungen zu unseren Glastürbeschlägen. Diese sowohl für die Glasbearbeitung in verschiedenen Einbausituationen als auch die im deutschen Markt üblichen Bandbezugslinien.

Bitten beachten Sie, dass wir auch bei sorgfältiger Kontrolle der Zeichnungen, keine Gewähr für deren Richtigkeit und Vollständigkeit übernehmen können. Dies ist im konkreten Einbaufall durch den montierenden Fachbetrieb vor Ort zu prüfen.

Wir empfehlen generell, den Einbau bzw. die Montage aller HERMAT Glastürbeschläge für Dreh- und Schiebetüren bzw. von damit ausgerüsteten Türelementen von einem Fachbetrieb vornehmen zu lassen. Dies gewährleistet die sichere und korrekte Funktion aller Komponenten.

Alle Zeichnungen finden Sie in der jeweils aktuellen Fassung unter www.hermat.de zum Download.

TECHNISCHER ANHANG

Glasbearbeitung

Glastürschloss waagerecht

Technische Details :
für Schlosstypen der Serien
6000/6010/6020/6040/6080/6140
die Lochbohrung der Bänder kann auch
Ø 18 mm gewählt werden. Damit erhöhen Sie
die Verstellmöglichkeit der Glastüre im Falz

Bandbohrung Living
Schlossbohrung Living

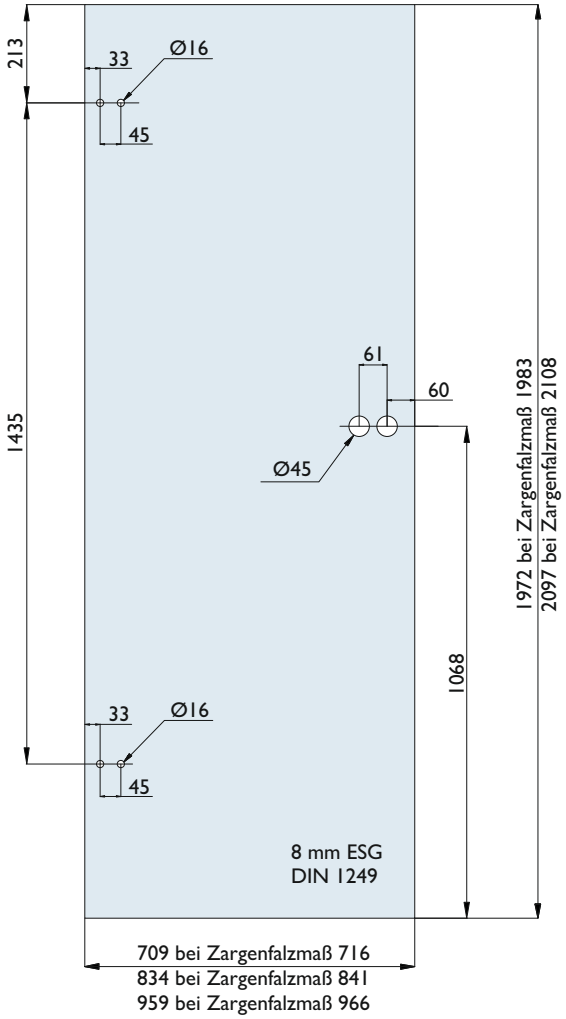

Bandbohrung Pro
Schlossbohrung Living

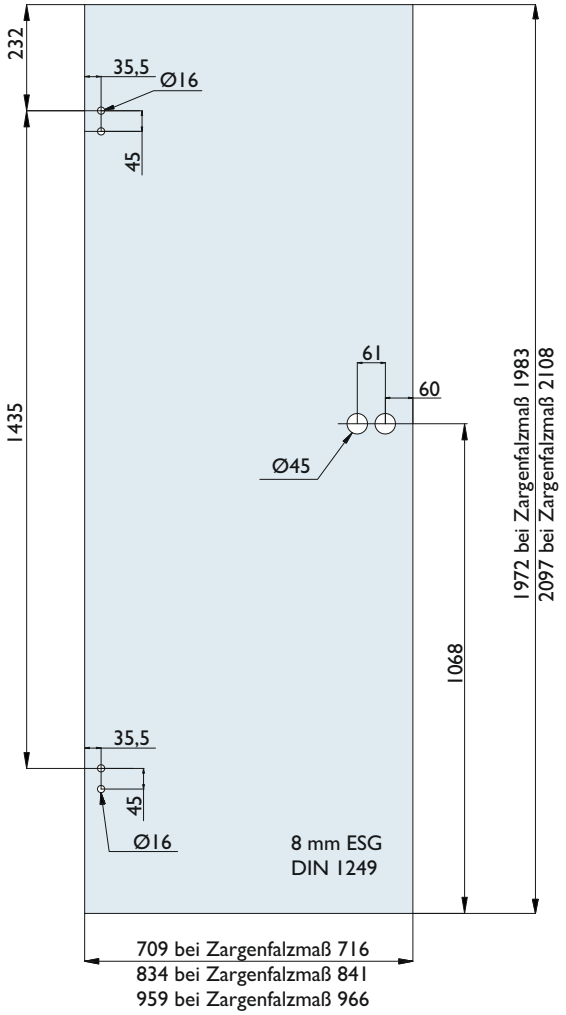

Einbausituation

	Abmessungen für Türen nach DIN 18101 (alle Maße in mm)					
Rohbau-Richtmaß	750 x 2000	875 x 2000	1000 x 2000	750 x 2125	875 x 2125	1000 x 2125
Zargenfalzmaß	716 x 1983	841 x 1983	966 x 1983	716 x 2108	841 x 2108	966 x 2108
Standard Glasmaß	709 x 1972	834 x 1972	959 x 1972	709 x 2097	834 x 2097	959 x 2097

Bandbohrung Living
Schlossbohrung Living

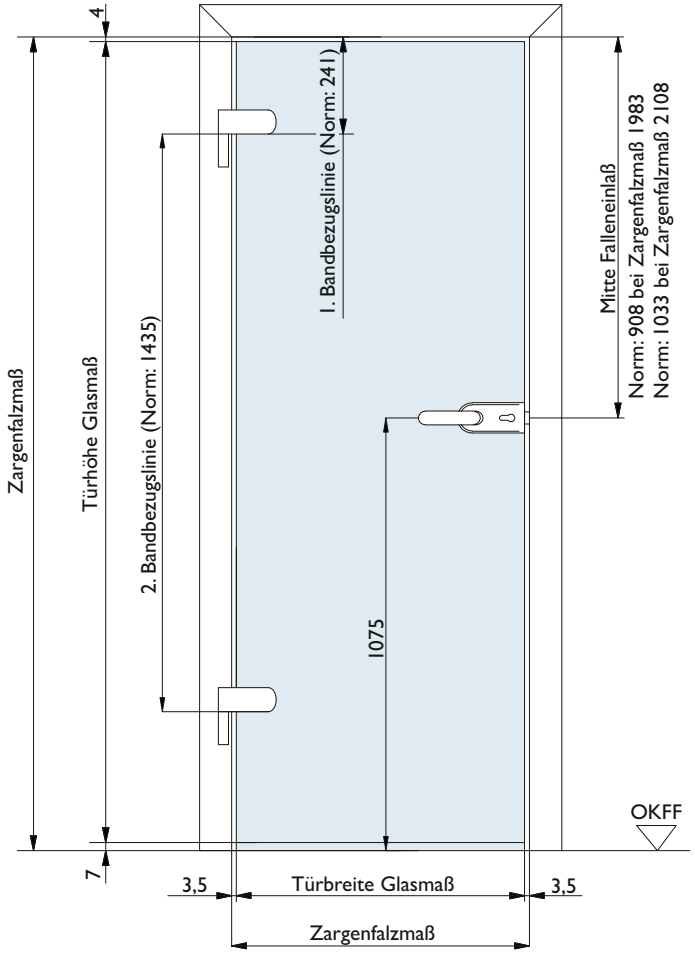

Bandbohrung Pro
Schlossbohrung Living

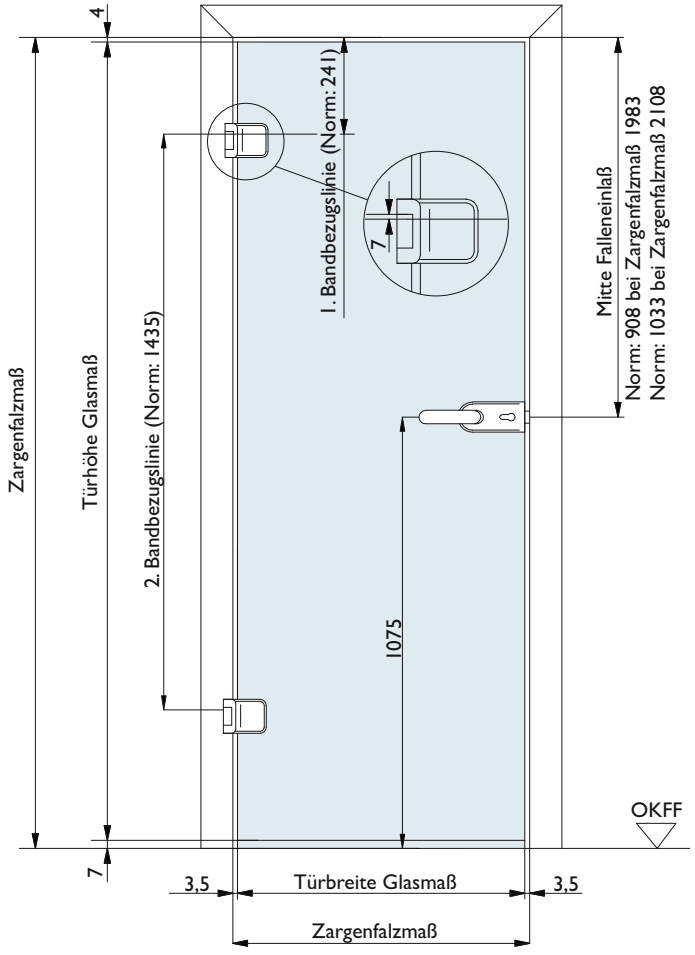

OKFF: Oberkante Fertigfußboden

TECHNISCHER ANHANG

Glasbearbeitung

Glastürschloss senkrecht Pro

Technische Details :
für Schlosstypen der Serien
6030/6050
die Lochbohrung der Bänder kann auch
Ø 18 mm gewählt werden. Damit erhöhen Sie
die Verstellmöglichkeit der Glastüre im Falz

Beim Einsatz von normalen mittigen VX Rahmenteilen oder VX Glastürbändern (z. B. Hermat 6350 VX oder 6351 VX) benötigen Sie eine abweichende Glasbohrung für 3 tlg. Bänder wie unten aufgeführt.
Um diese abweichende Bandbohrung zu umgehen, können Sie jedoch unser VX Rahmenteil 6848.VX/KGL-ER verwenden. (Siehe Seite 100)

Bandbohrung Pro
Schlossbohrung Pro

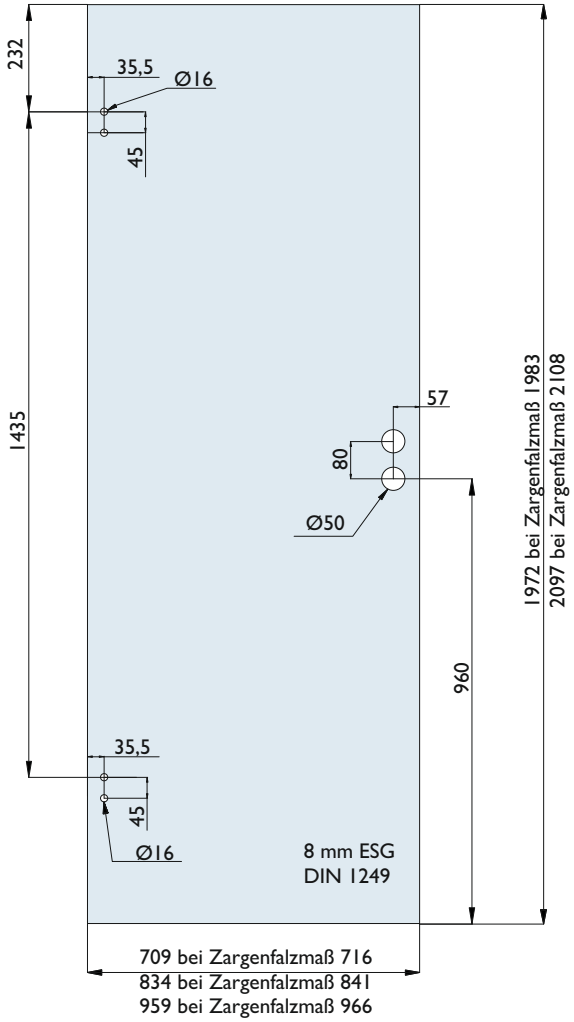

Abweichende Bandbohrung Pro passend für
Standard - VX Aufnahme
Schlossbohrung Pro

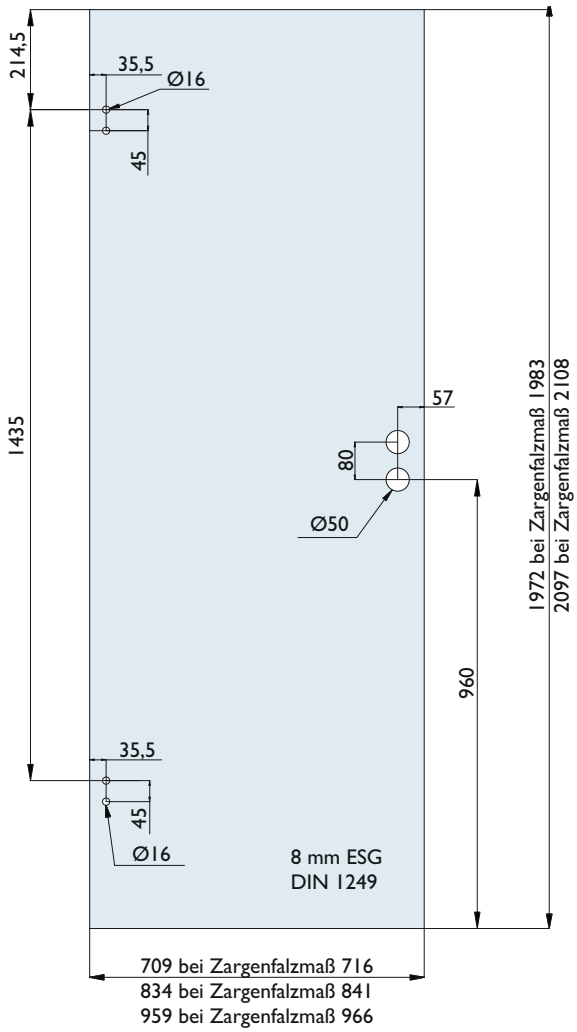

Einbausituation

	Abmessungen für Türen nach DIN 18101 (alle Maße in mm)					
Rohbau-Richtmaß	750 x 2000	875 x 2000	1000 x 2000	750 x 2125	875 x 2125	1000 x 2125
Zargenfalzmaß	716 x 1983	841 x 1983	966 x 1983	716 x 2108	841 x 2108	966 x 2108
Standard Glasmaß	709 x 1972	834 x 1972	959 x 1972	709 x 2097	834 x 2097	959 x 2097

Bandbohrung Pro
Schlossbohrung Pro

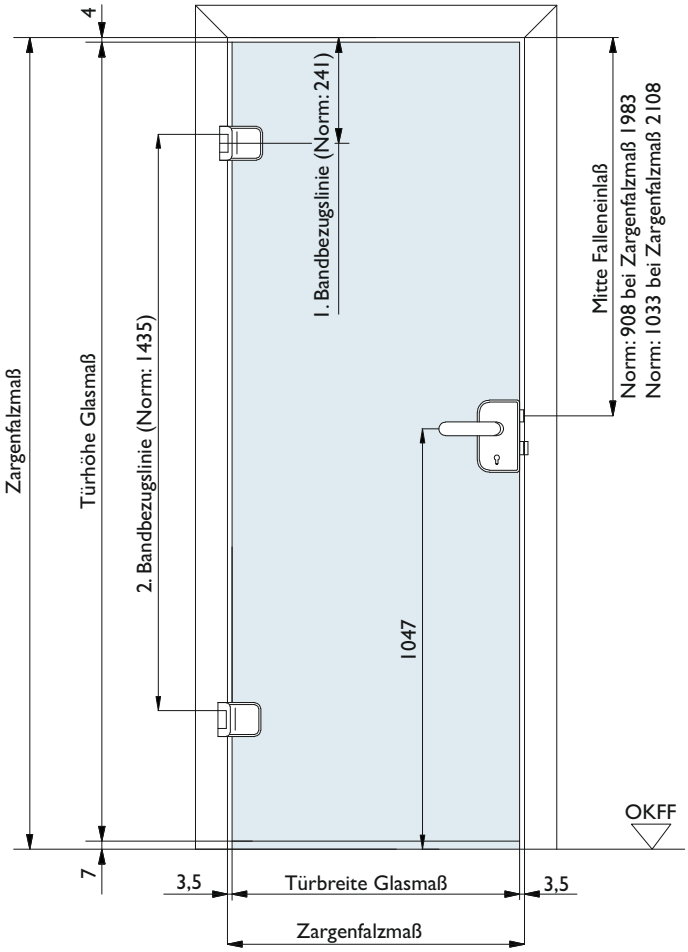

Bandbohrung Pro passend für
Standard - VX Aufnahme
Schlossbohrung Pro

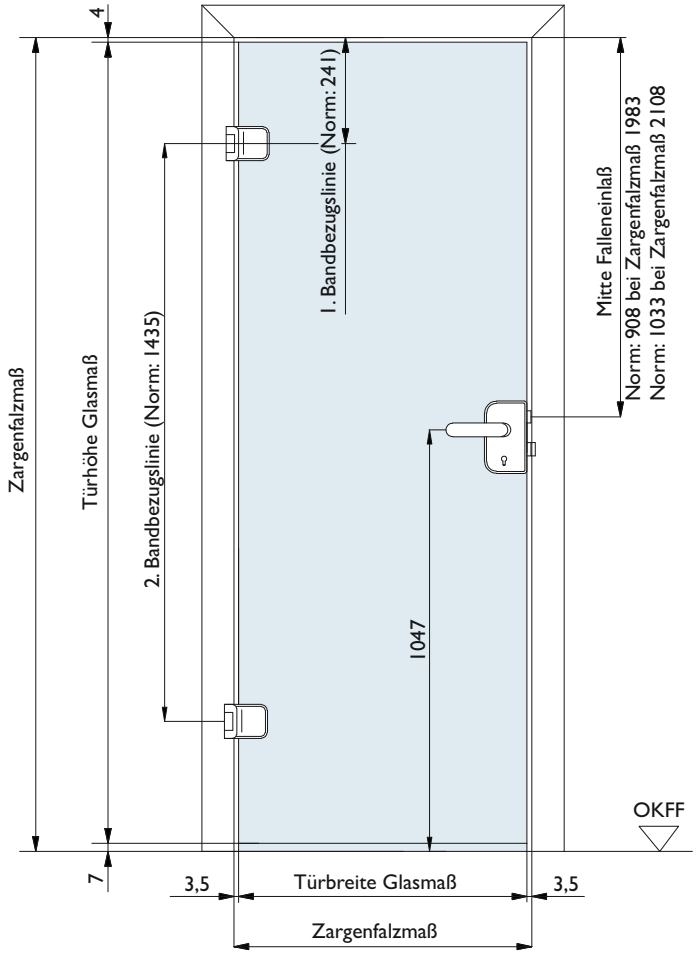

OKFF: Oberkante Fertigfußboden

TECHNISCHER ANHANG

Glasbearbeitung

Glastürschloss Arco

Technische Details :
für Schlosstypen der Serie 6090
die Lochbohrung der Bänder kann auch
Ø 18 mm gewählt werden. Damit erhöhen Sie
die Verstellmöglichkeit der Glastüre im Falz

Bandbohrung Living
Schlossbohrung Arco

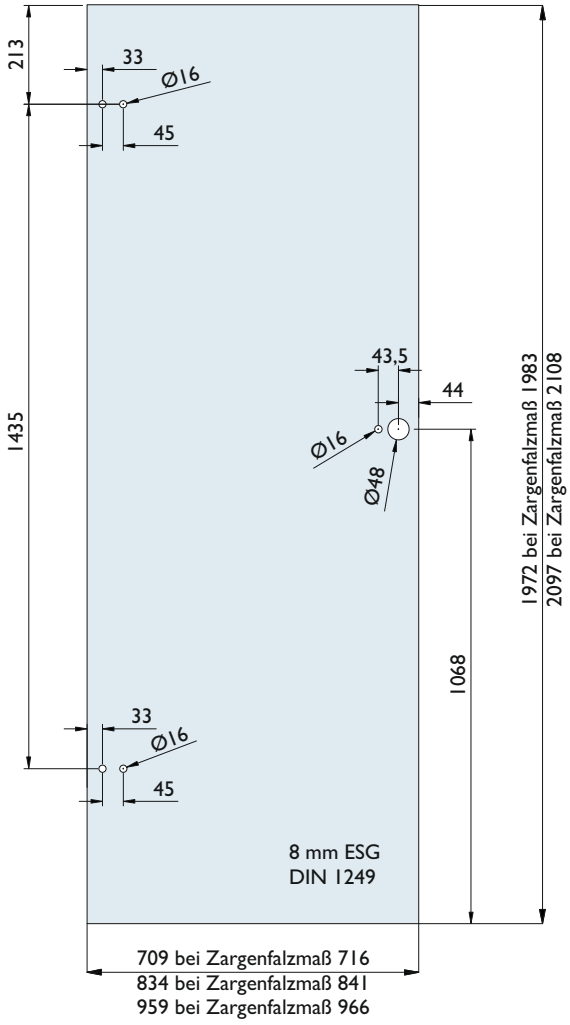

Bandbohrung Pro
Schlossbohrung Arco

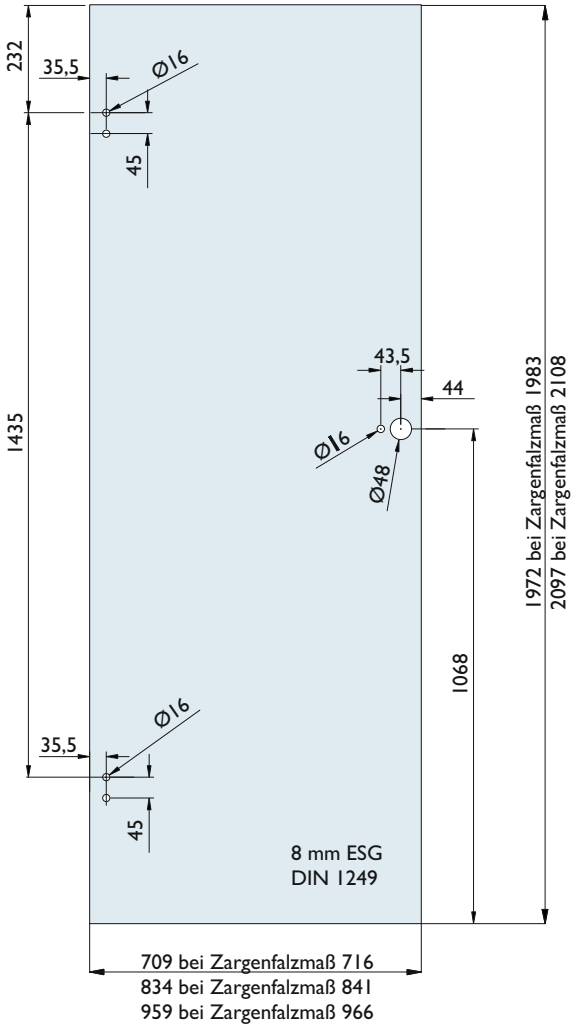

Einbausituation

	Abmessungen für Türen nach DIN 18101 (alle Maße in mm)					
Rohbau-Richtmaß	750 x 2000	875 x 2000	1000 x 2000	750 x 2125	875 x 2125	1000 x 2125
Zargenfalzmaß	716 x 1983	841 x 1983	966 x 1983	716 x 2108	841 x 2108	966 x 2108
Standard Glasmaß	709 x 1972	834 x 1972	959 x 1972	709 x 2097	834 x 2097	959 x 2097

Bandbohrung Living
Schlossbohrung Arco

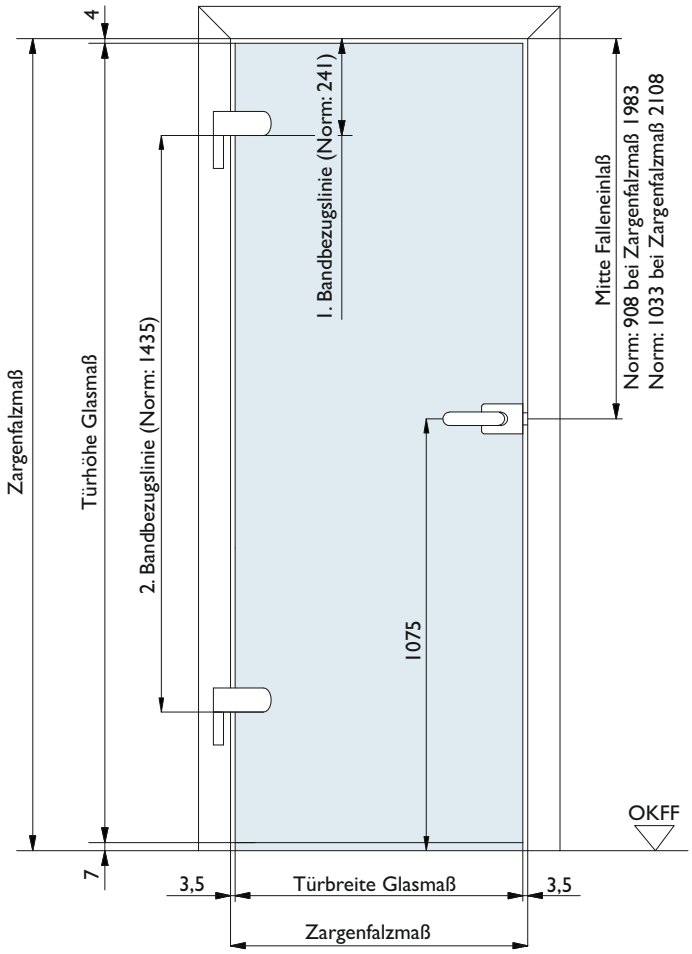

Bandbohrung Pro
Schlossbohrung Arco

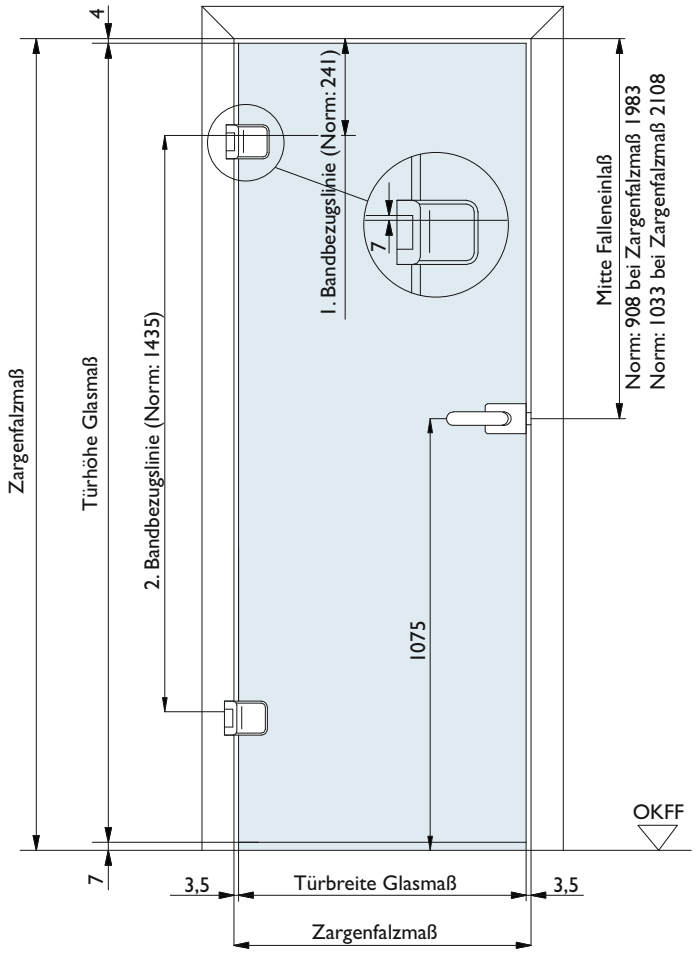

OKFF: Oberkante Fertigfußboden

TECHNISCHER ANHANG

Bandbezugslinien

2-teilige Glastürbänder

Bandaufnahme in Holzzarge

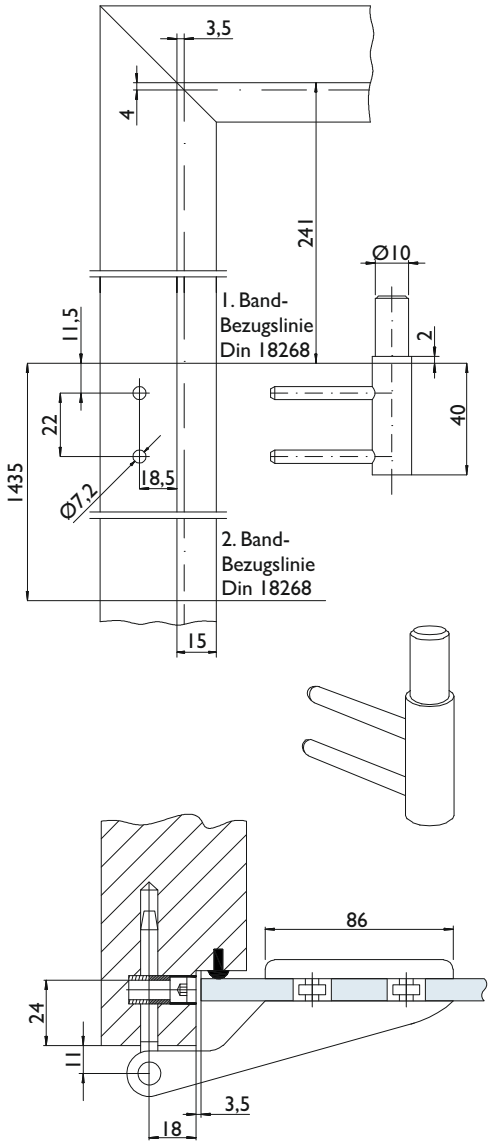

Bandaufnahme in Stahlzarge

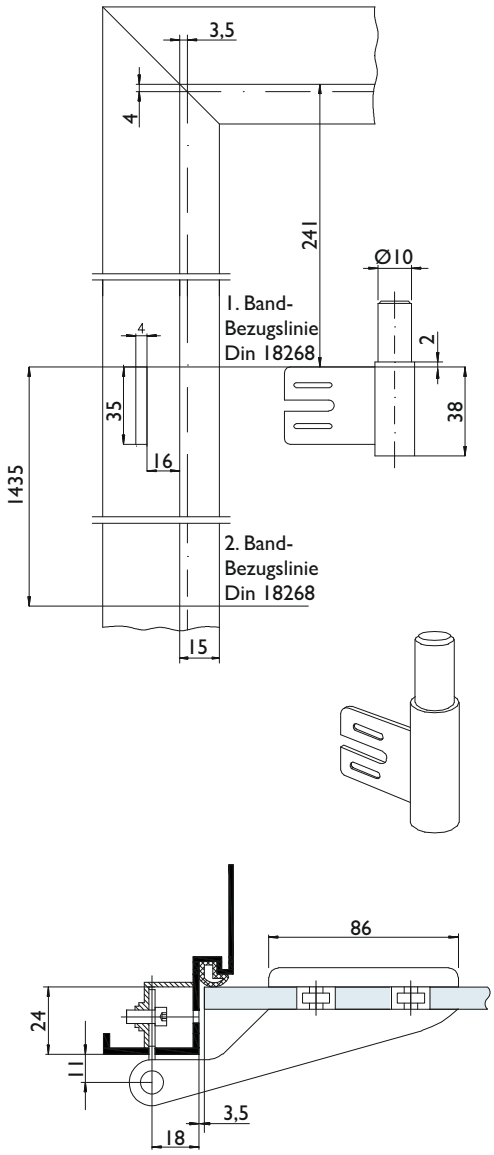

3-teilige Glastürbänder

Bandaufnahme in Holzzarge

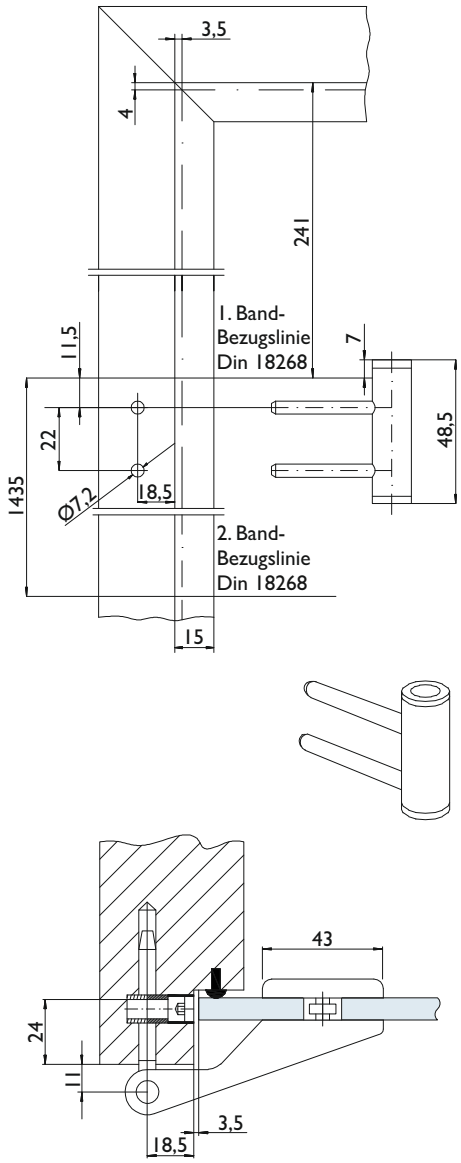

Bandaufnahme in Stahlzarge

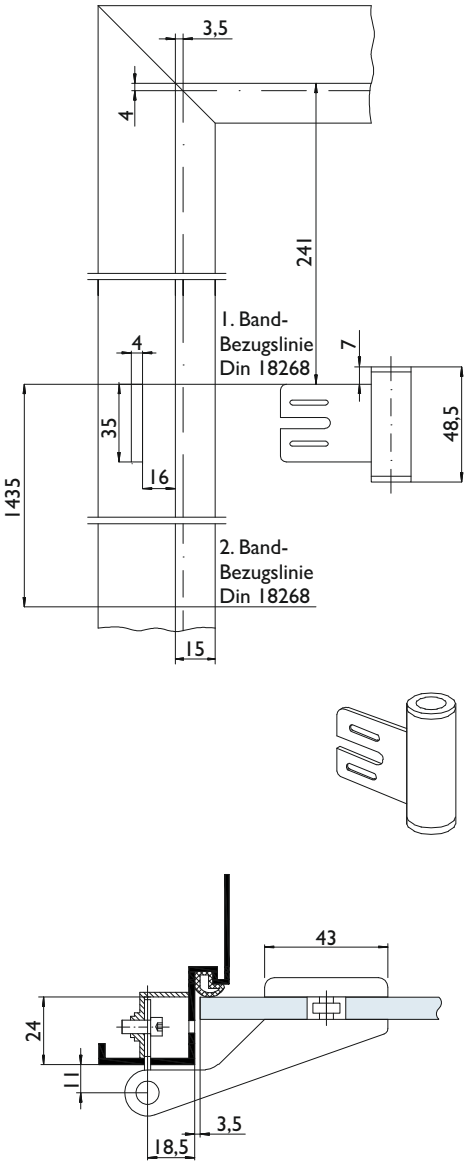

TECHNISCHER ANHANG

Bandbezugslinien

3-teilige Glastürbänder für VX Zargenaufnahmen

Bandaufnahme mit mittigem VX Rahmenteil 6849 VX KGL
(Auch für Bandtypen 6851 VX und 6852 VX)

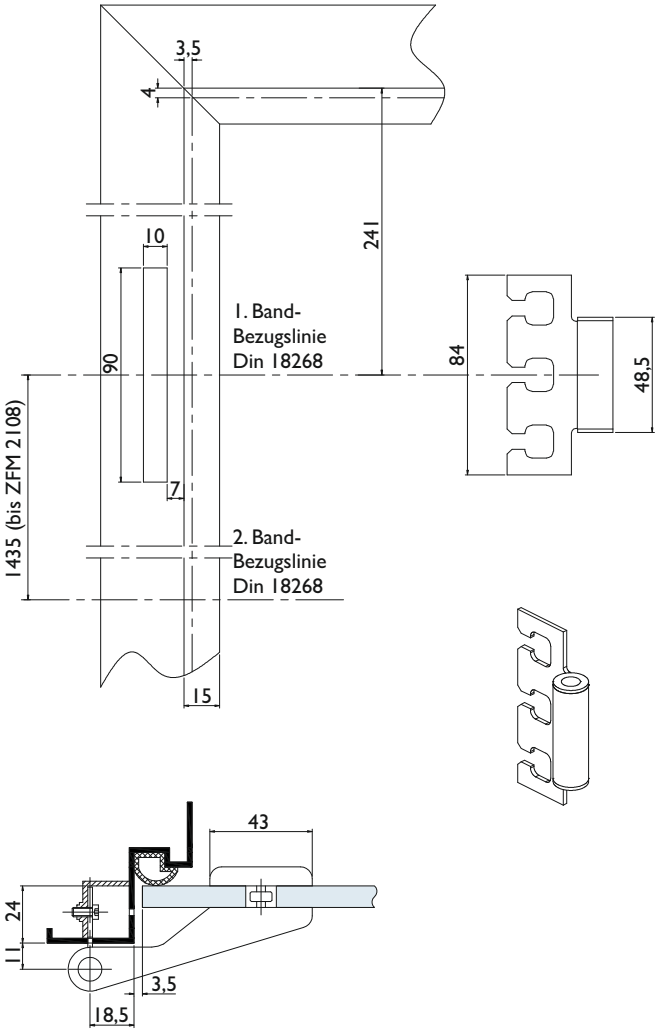

Bandaufnahme mit versetztem Rahmenteil VX 6848 KGL

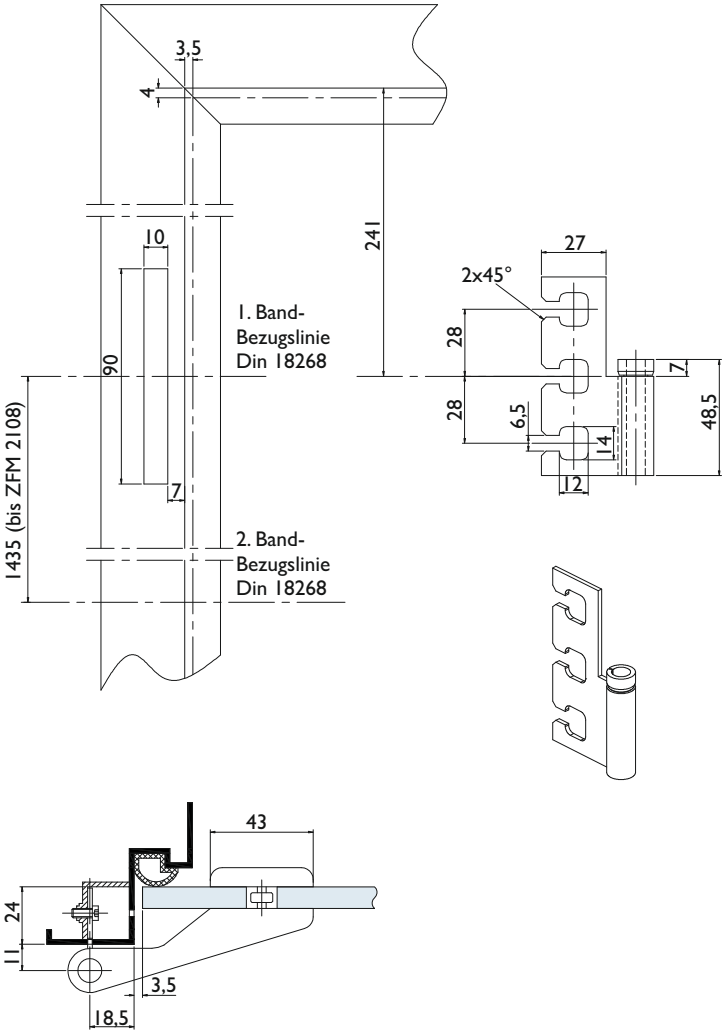

SAN REMO 9170

Beschreibung / Planungs- und Kalkulationsbeispiele für 2-flg. Schiebetürbeschlag

Schiebetürbeschläge der Serie SanRemo mit ihren kompakten Abmessungen bilden eine moderne, zeitlose Verbindung von Räumen. Ob in Büros oder Wohnungen, das System ermöglicht eine einfache und zugleich stilvolle Trennung von zum Beispiel Küche oder Bad zu anderen Räumlichkeiten.

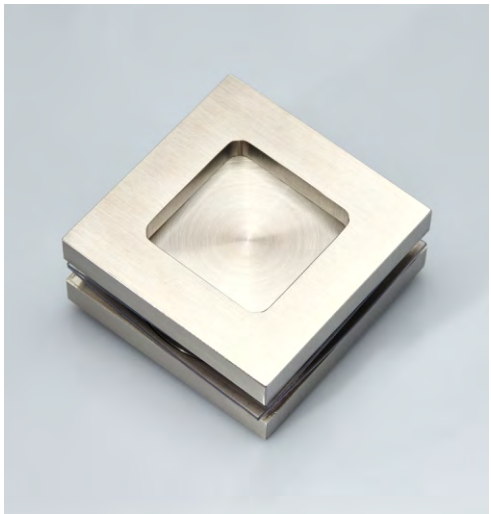

- **Kompakte** Abmessungen
- **Minimalistisches** und **modernes** Design
- Technisch **ausgereifte Lösungen** für viele Anforderungen
- Geeignet für **Glas-** oder **Holztüren** und **Wand-** oder **Deckenmontage**
- **SafeClose** in verschiedenen Ausführungen für **kontrollierten & sanften Türverschluss** (optional)

SAFECLOSE

*Das Schiebetürsystem SanRemo ist in folgenden **Oberflächen** erhältlich:*

- ***Silberfarben** eloxiert, gebürstet matt*
- ***Edelstahl-Effekt** eloxiert, gebürstet matt*
- ***Weiß** pulverbeschichtet*
- ***Classic Black** eloxiert, moderner Akzent in **mattschwarz***

- Grundsets für Türen über **60 kg** bis zu **150 kg** Türgewicht erhältlich.
- **Synchro-Mechanismus** – Bei zwei Türflügeln öffnen diese auf Wunsch synchron (optional).
- Die **AutoClose**-Funktion (optional) schließt die Türe automatisch nach jedem Öffnungsvorgang.
- **Umfangreiches Zubehör** – Vielfältige Dichtungssysteme, seitliche Abschlußpfosten, passende Accessoires aus dem Bereich Griffe und Griffmuscheln.

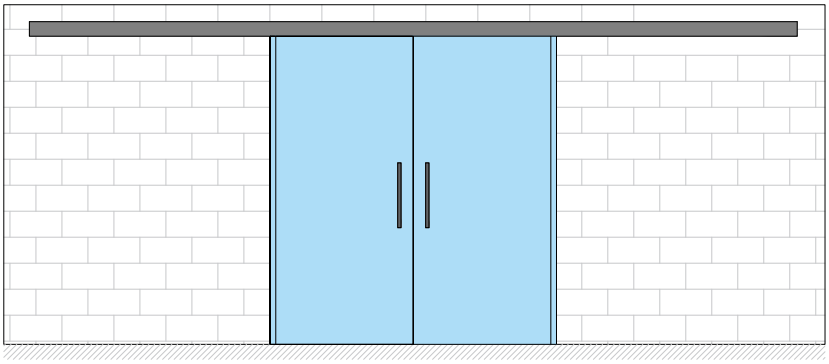

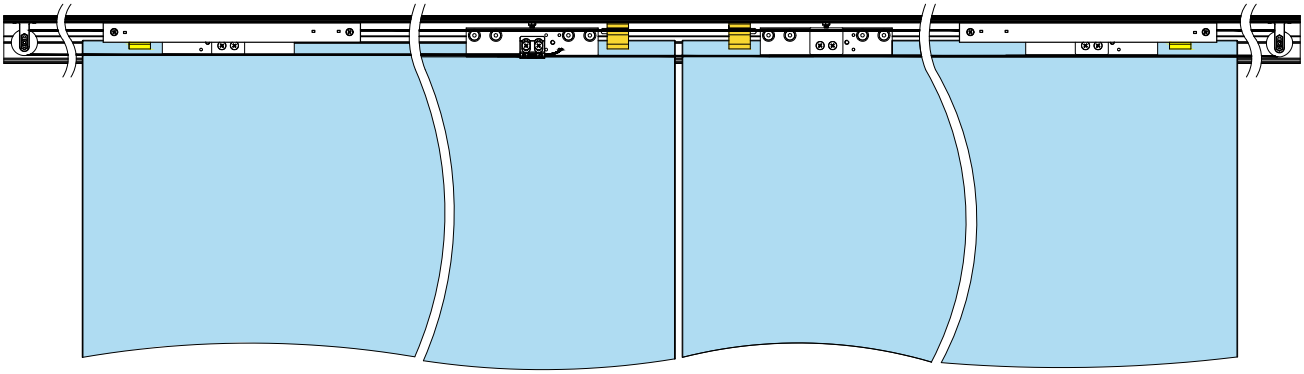

4000 mm, 80 kg pro Tür

Beschreibung:
Schiebetür-Klemmbeschlag 9171, Laufschienenlänge bis 4000 mm
für 2 flg. Türen in Glas (8 - 10 mm Glasstärke), Wand oder Deckenmontage geeignet
Tragkraft pro Türflügel max. 80 kg mit 2 Laufwagen pro Flügel (4 Laufwagen für das Set),
1 Paar Endkappen / Bodenführung verstellbar (für Glas 8 - 10 mm).

Nummer	Artikelnummer	ME	o. Mwst.	inkl. Mwst.
37335	Komplettbeschlag wie oben beschrieben	Set	551,04 €	655,70 €

Auflistung der Einzelteile für obige Beschlagsvariante
(Alle Einzelteile und Preise hierzu finden Sie in dieser Katalogunterlage im Anhang)

Nummer	Artikelnummer	Beschreibung	Anzahl	ME
23259	9170.AL/FIX-F9		4	Meter
23010	9170.AL/ENDK/APPE-F9	Endkappenpaar zur Laufschiene	1	Paar
23013	9170/LAUF.WAG/EN	Laufwagen	4	Stck.
35749	9170/STOP.PER.L	Schienenstopper	2	Stck.
35750	9170/STOP.PER.R	Schienenstopper	2	Stck.
32133	9170.AL/696.SD-F9	Bodenführung für Glasschiebetüren	2	Stck.

SAN REMO 9170

Beschreibung / Planungs- und Kalkulationsbeispiele für 2-flg. Schiebetürbeschlag

4000 mm 120 kg pro Tür

Beschreibung:
Schiebetür-Klemmbeschlag 9172, Laufschienenlänge bis 4000 mm
für 2 flg. Türen in Glas (8 - 10 mm Glasstärke), Wand oder Deckenmontage geeignet.
Tragkraft pro Türflügel max. 120 kg mit 3 Laufwagen pro Flügel (6 Laufwagen für das Set)
120 kg Luftdruckdämpfer-Selbsteinzug
1 Paar Endkappen / Bodenführung verstellbar (für Glas 8 - 10 mm).

Nummer	Artikelnummer	ME	o. Mwst.	inkl. Mwst.
44347	Komplettbeschlag wie oben beschrieben	Set	880,14 €	1.047,40 €

Auflistung der Einzelteile für obige Beschlagsvariante
(Alle Einzelteile und Preise hierzu finden Sie in dieser Katalogunterlage im Anhang)

Nummer	Artikelnummer	Beschreibung	Anzahl	ME
23259	9170.AL/FIX-F9	Laufschiene / Blende 4000 mm	1	Stck.
23010	9170.AL/ENDK/APPE-F9	Endkappenpaar zur Laufschiene	1	Paar
23013	9170/LAUF.WAG/EN	Laufwagen	6	Stck.
35752	9170/STOP.PER/SAFE.L	Schienenstopper	2	Stck.
35753	9170/STOP.PER/SAFE.R	Schienenstopper	2	Stck.
32133	9170.AL/696.SD-F9	Bodenführung für Glasschiebetüren	2	Stck.
44241	9170/SAFE/120L	Selbsteinzugmechanismus	4	Stck.
23464	9170.ER/SAFE.FAN/GHAK/EN	Fanghaken Safe Close Edelstahl 1 Stck.	4	Set
23012	9170/SAFE.SCH/RAUB/EN.SET	Schrauben-Befestigungsset	2	Set

6000 mm, 150 kg pro Tür

Beschreibung:
Schiebetür-Klemmbeschlag 9172, Laufschienenlänge 6000 mm
für 2 flg. Türen in Glas (8 - 10 mm Glasstärke), Wand oder Deckenmontage geeignet
Tragkraft pro Türflügel max. 150 kg mit 2 Laufwagen pro Flügel (4 Laufwagen für das Set)
150 kg Öldruckdämpfer-Selbsteinzug
1 Paar Endkappen / Bodenführung verstellbar (für Glas 8 - 10 mm).

Nummer	Artikelnummer	ME	o. Mwst.	inkl. Mwst.
45156	Komplettbeschlag wie oben beschrieben	Set	1.390,78 €	1.655,00 €

Auflistung der Einzelteile für obige Beschlagsvariante
(Alle Einzelteile und Preise hierzu finden Sie in dieser Katalogunterlage im Anhang)

Nummer	Artikelnummer	Beschreibung	Anzahl	ME
35262	9170.AL/6000.MM-F9	Laufschiene / Blende 6000 mm	1	Stck.
23010	9170.AL/ENDK/APPE-F9	Endkappen zum Anschrauben	1	Paar
23489	9170/LAUF.WAG/150/KG	Laufwagen	4	Stck.
35752	9170/STOP.PER/SAFE.L	Laufwagenstopper links	2	Stck.
35753	9170/STOP.PER/SAFE.R	Laufwagenstopper rechts	2	Stck.
32133	9170.AL/696.SD-F9	Bodenführung	2	Stck.
43876	9170/SAFE.150/KG/O	Einzugsdämpfer	4	Stck.
37189	9170.ER/SAFE.FAN/GHAK/EN.OEL	Fanghaken für Einzugsdämpfer	4	Set

Alle zuvor gezeigten Varianten können mit zusätzlichen Beschlagteilen kombiniert werden.
Einige Zubehörartikel finden Sie auf der folgenden Seite zur schnellen Kalkulation.

Synchro Zubehörset für 9170
für 2 flg. Glas- oder Holztüren
geeignet auch für Safe Close

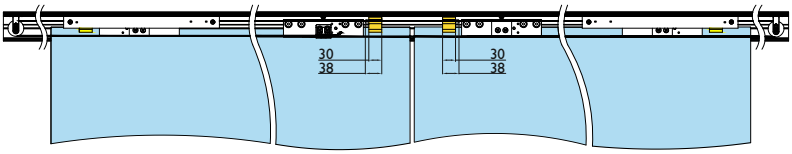

Technische Details:
1 Set bestehend aus:
2 Stück Umlenkrollen höhenverstellbar
2 Stück Klemmplatte zur Montage am San Remo Laufwagen
Drahtseil flexibel

Nummer	Ausführung	ME	o. Mwst.	inkl. Mwst.
43393	Schienenlänge 4000 mm	Set	74,62 €	88,80 €
43394	Schienenlänge 6000 mm	Set	74,62 €	88,80 €

Selbsteinzug für 9170
Einzeltür Wandbündig Set

Set zur gegenläufigen Montage des Selbsteinzug

Technische Details:
Selbsteinzug über Seilzug
Einzugstärke stufenlos einstellbar von 40 - 65 kg Zugkraft
Seilzuglänge 1800 mm
Endkappe mit Montagezunge

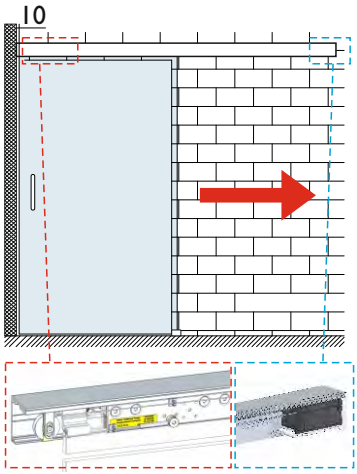

Abb. nach Rechts öffnend

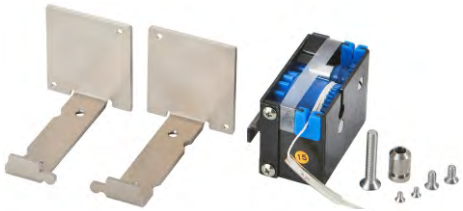

Nummer	Artikelnummer	DIN	ME	o. Mwst.	inkl. Mwst.
46863	9170/SELF.REV/ERS/SET.L-F1	LS	Set	416,55 €	495,70 €
46864	9170/SELF.REV/ERS/SET.R-F1	RS	Set	416,55 €	495,70 €
46865	9170/SELF.REV/ERS/SET.L-F9	LS	Set	416,55 €	495,70 €
46866	9170/SELF.REV/ERS/SET.R-F9	RS	Set	416,55 €	495,70 €

Türgriff-Kombination 8086 / 8500
25 mm Ø (Kombigriff mit Flachprofil 37/28x10 mm)

Technische Details:
Gerade Edelstahl Griffstütze mit massiver Edelstahl Befestigungsaufnahme.
Präzise geschnittene Stützen garantieren den optimalen Sitz auf dem Rundrohr.
Innensechskantschrauben mit Ausdrehsicherung. Paarweise, inkl. Befestigung für Glastüren.
inkl. 2 Gewindestift mit M6x35 mm

Oberfläche 60/F9 Edelstahl / Edelstahlfarben

Nummer	Maß L Länge (mm)	Maß B Achsmaß (mm)	ME	o. Mwst.	inkl. Mwst.
40596	400	300	Set	148,73 €	177,00 €

Alle Zubehörteile finden Sie auf den nachfolgenden Katalogseiten noch detailliert aufgeführt.

SERIE 9170 SAN REMO

Schiebetürbeschlag Glas - 80 kg

San Remo Schiebetürbeschlag
Nr. 9171 - Aluminium

Einsatzmöglichkeiten:
1 flg. Schiebetüren aus Glas, vor der Wand laufend, für Wand- und Deckenmontage geeignet.

Tragkraft:
80 kg pro Tür bei 2 Laufwagen

Keine Glasbearbeitung erforderlich.

SanRemo Beschlagset bestehend aus:
2 Stück Laufwagen inkl. Klemmplatten
2000 mm bzw. 2400 mm Laufschiene
2000 mm bzw. 2400 mm Abdeckprofil
1 Paar Endkappen inkl. Schrauben
2 Stück Endstopper
1 Stück Bodenführung für 8 - 10 mm Glas

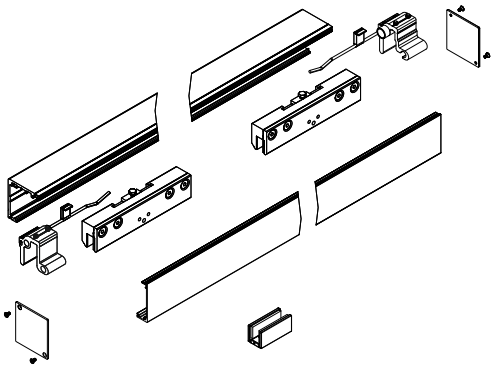

Nummer	Laufschiene	Oberfläche	ME	o. Mwst.	inkl. Mwst.
22863	2000 mm	F1 silberfarben	Set	310,92 €	370,00 €
22864	2400 mm	F1 silberfarben	Set	352,52 €	419,50 €
22856	2000 mm	F9 edelstahlfarben	Set	310,92 €	370,00 €
22865	2400 mm	F9 edelstahlfarben	Set	352,52 €	419,50 €
25296	2000 mm	weiß RAL 9016	Set	345,37 €	411,00 €
25297	2400 mm	weiß RAL 9016	Set	390,33 €	464,50 €
43995	2000 mm	Classic Black, mattschwarz	Set	466,38 €	555,00 €
43996	2400 mm	Classic Black, mattschwarz	Set	529,41 €	630,00 €

(weitere Oberflächen auf Anfrage)

Alle Angaben zur Tragfähigkeit setzten eine dementsprechende Beschaffenheit der Wand/Decke voraus.
Die zum Einsatz kommenden Befestigungsmaterialien sind den bauseitigen Gegebenheiten entsprechend zu wählen.

Beschläge der Serie San Remo sind für Glasstärken von 8 - 10 mm ausgelegt (ESG oder VSG aus 2xESG). Für VSG, Ornament- bzw. Strukturgläser und Designgläser muss im Glas eine Sicherungsbohrung gesetzt werden. Zusätzlich wird hier das Zusatzset #34072 benötigt.

Im Falle eines Fliesenbodens bitten wir zu beachten, dass Bohrungen für die Bodenführung zu Rissen führen können. Ebenso empfehlen wir bei einer vorhandenen Fußbodenheizung ggf. die Bodenführung durch Kleben oder mit unserer Wandbefestigung (siehe Seite 183) zu montieren.
Wir empfehlen den Einbau des Beschlages durch Fachpersonal.

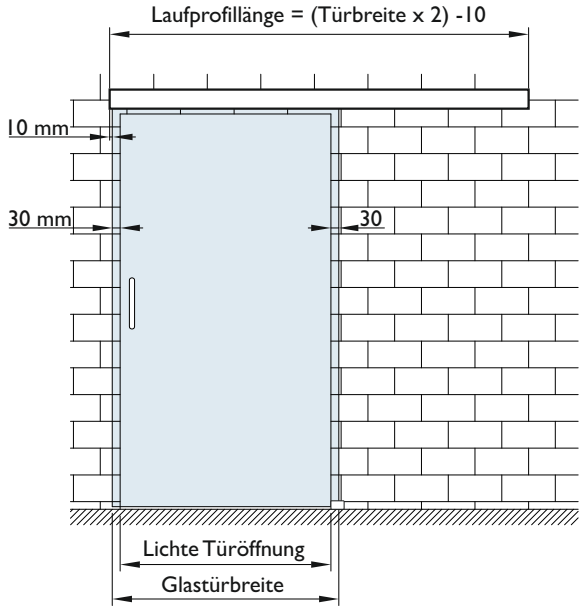

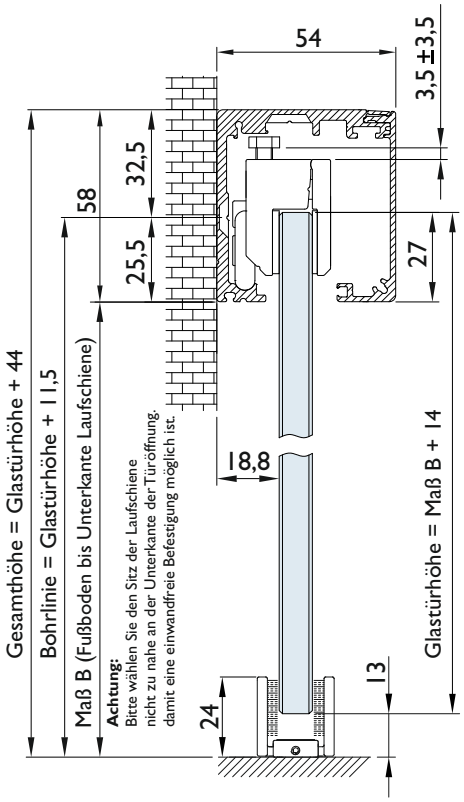

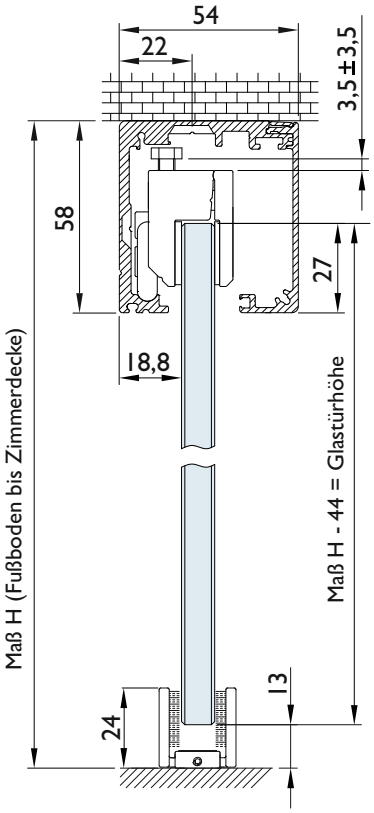

Glastürbreite:
lichte Türöffnung + 60 mm

Glastürhöhe:
Wandmontage = Maß B + 14 mm
Deckenmontage = Maß H - 44 mm

Laufprofillänge:
(Türbreite x 2) - 10

Laufprofillänge 2000 mm:
max. Glastürbreite 1005 mm

Laufprofillänge 2400 mm:
max. Glastürbreite 1205 mm

Tragkraft:
Beschlagset
2 Laufwagen = 80 kg

Die angegebenen Tür-Überstände sind Richtwerte die den baulichen Gegebenheiten angepasst werden können.
Bei beidseitigen Stoßgriffen verringert sich die Durchgangsbreite.

SERIE 9170 SAN REMO

Schiebetürbeschlag Glas - 150 kg

San Remo Schiebetürbeschlag
Nr. 9171 - Aluminium

Einsatzmöglichkeiten:
1 flg. Schiebetüren aus Glas, vor der Wand laufend, für Wand- und Deckenmontage geeignet.

Tragkraft:
150 kg pro Tür bei 2 Laufwagen

Keine Glasbearbeitung erforderlich.

SanRemo Beschlagset bestehend aus:
2 Stück Laufwagen inkl. Klemmplatten
2000 mm bzw. 2400 mm Laufschiene
2000 mm bzw. 2400 mm Abdeckprofil
1 Paar Endkappen inkl. Schrauben
2 Stück Endstopper
1 Stück Bodenführung für 8 - 10 mm Glas

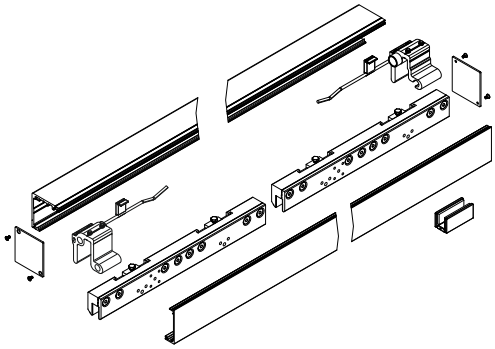

Bei dieser 150 kg Version verzichten wir an dieser Stelle bewusst auf eine Preistabelle. Ihre individuelle Beschlaglösung können Sie sich selbst zusammenstellen. Bitte verwenden Sie hierzu den 150 kg Grundkarton (Seite 177) und die dazu passende Laufschiene in der gewünschten Länge (Seite 174).

Übersicht der Oberflächen:

OF F1 Aluminium silberfarben

OF F9 Aluminium edelstahlfarben

OF 74 Classic Black, mattschwarz

(weitere Oberflächen auf Anfrage)

Alle Angaben zur Tragfähigkeit setzten eine dementsprechende Beschaffenheit der Wand/Decke voraus.
Die zum Einsatz kommenden Befestigungsmaterialien sind den bauseitigen Gegebenheiten entsprechend zu wählen.

Beschläge der Serie San Remo sind für Glasstärken von 8 - 10 mm ausgelegt (ESG oder VSG aus 2xESG). Für VSG, Ornament- bzw. Strukturgläser und Designgläser muss im Glas eine Sicherungsbohrung gesetzt werden. Zusätzlich wird hier das Zusatzset #34072 benötigt.

Im Falle eines Fliesenbodens bitten wir zu beachten, dass Bohrungen für die Bodenführung zu Rissen führen können. Ebenso empfehlen wir bei einer vorhandenen Fußbodenheizung ggf. die Bodenführung durch Kleben oder mit unserer Wandbefestigung (siehe Seite 183) zu montieren.
Wir empfehlen den Einbau des Beschlages durch Fachpersonal.

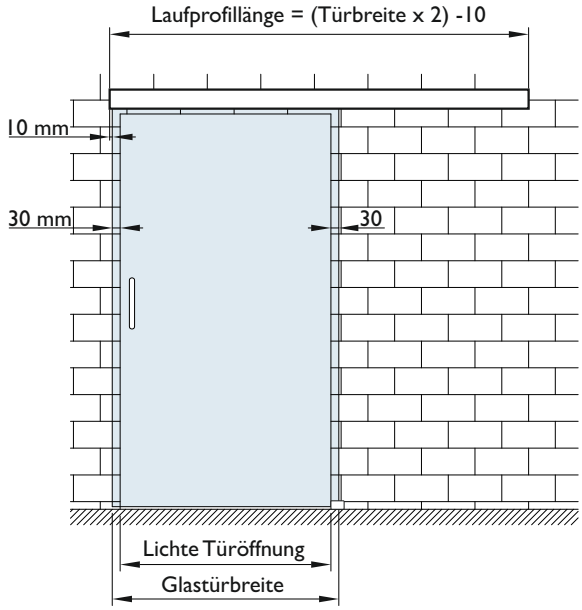

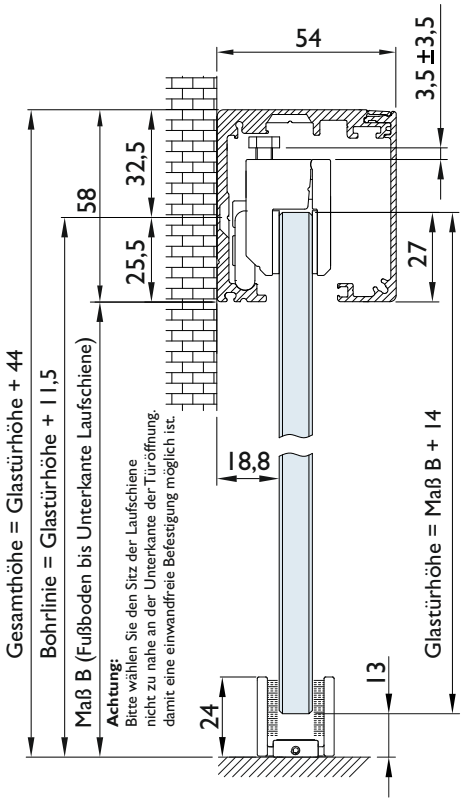

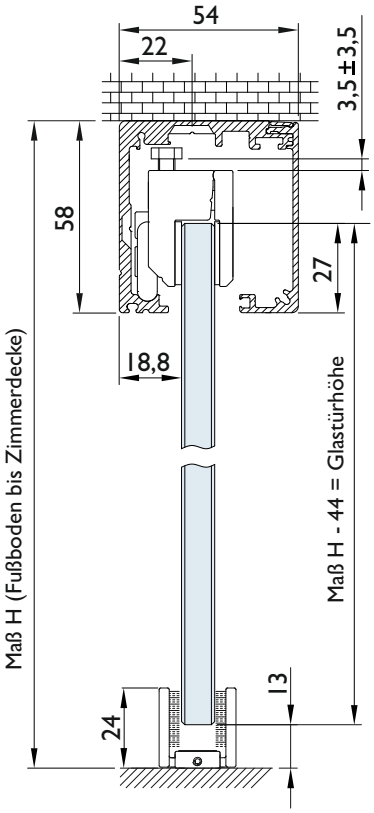

Glastürbreite:
lichte Türöffnung + 60 mm

Glastürhöhe:
Wandmontage = Maß B + 14 mm
Deckenmontage = Maß H - 44 mm

Laufprofillänge:
(Türbreite x 2) - 10

Laufprofillänge 2000 mm:
max. Glastürbreite 1005 mm

Laufprofillänge 2400 mm:
max. Glastürbreite 1205 mm

Tragkraft:
Beschlagset
2 Laufwagen = 150 kg

Die angegebenen Tür-Überstände sind Richtwerte die den baulichen Gegebenheiten angepasst werden können.
Bei beidseitigen Stoßgriffen verringert sich die Durchgangsbreite.

SERIE 9170 SAN REMO

Schiebetürbeschlag Glas - 60 / 80 kg Safe Close

San Remo Schiebetürbeschlag
Nr. 9172 - Aluminium - Safe Close

Einsatzmöglichkeiten:
1 flg. Schiebetüren aus Glas, vor der Wand laufend, für Wand- und Deckenmontage geeignet.

Tragkraft:
60 kg pro Tür bei 2 Laufwagen und Luftdruckdämpfer
80 kg pro Tür bei 2 Laufwagen und Luftdruckdämpfer
80 kg pro Tür bei 2 Laufwagen und Öldruckdämpfer

Keine Glasbearbeitung erforderlich.

SanRemo Beschlagset bestehend aus:
2 Stück Laufwagen inkl. Klemmplatten
2 Stück Safe Close - Mitnehmer mit Schrauben und Filz (Öldruckdämpfer) bzw. Gummihülse (Luftdruckdämpfer)
2 Stück Safe Close Dämpfer
2 Stück Safe Close Sicherheitsstopper
2000 mm bzw. 2400 mm Laufschiene
2000 mm bzw. 2400 mm Abdeckprofil
1 Paar Endkappen inkl. Schrauben
1 Stück Bodenführung für 8 - 10 mm Glas

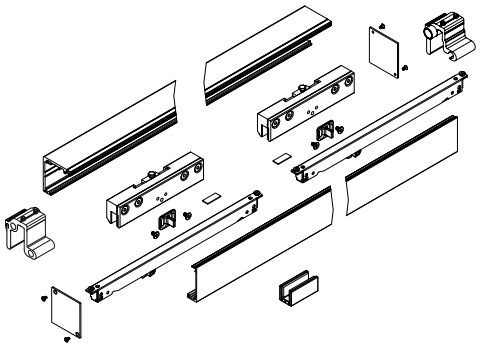

Alle Angaben zur Tragfähigkeit setzten eine dementsprechende Beschaffenheit der Wand/Decke voraus. Die zum Einsatz kommenden Befestigungsmaterialien sind den bauseitigen Gegebenheiten entsprechend zu wählen.

Beschläge der Serie San Remo sind für Glasstärken von 8 - 10 mm ausgelegt (ESG oder VSG aus 2xESG). Für VSG, Ornament- bzw. Strukturgläser und Designgläser muss im Glas eine Sicherungsbohrung gesetzt werden. Zusätzlich wird hier das Zusatzset #34072 benötigt.

Im Falle eines Fliesenbodens bitten wir zu beachten, dass Bohrungen für die Bodenführung zu Rissen führen können. Ebenso empfehlen wir bei einer vorhandenen Fußbodenheizung ggf. die Bodenführung durch Kleben oder mit unserer Wandbefestigung (siehe Seite 183) zu montieren.

Wir empfehlen den Einbau des Beschlages durch Fachpersonal.

SAFECLOSE

Von der **SAFE**CLOSE-Technik wird die Tür zu den beiden Endpositionen hin, aufgenommen und in Ihrer Bewegung abgebremst. Gleichzeitig wird Sie in der Endposition gehalten, d. h. die Tür federt beim Endanschlag nicht zurück sondern schließt bzw. öffnet sicher und kontrolliert. Die Einstellung des Endanschlages ist durch die Anpassung der Schienenlänge möglich.

Tragkraft 60 kg (mit Luftdruckdämpfer)

Nummer	Laufschiene	Oberfläche	ME	o. Mwst.	inkl. Mwst.
22867	2000 mm	F1 silberfarben	Set	413,86 €	492,50 €
22868	2400 mm	F1 silberfarben	Set	455,46 €	542,00 €
22858	2000 mm	F9 edelstahlfarben	Set	413,86 €	492,50 €
22866	2400 mm	F9 edelstahlfarben	Set	455,46 €	542,00 €
43997	2000 mm	Classic Black, mattschwarz	Set	621,00 €	739,00 €
43999	2400 mm	Classic Black, mattschwarz	Set	682,35 €	812,00 €
25298	2000 mm	weiß RAL 9016	Set	460,50 €	548,00 €
25299	2400 mm	weiß RAL 9016	Set	506,72 €	603,00 €

Tragkraft 80 kg (mit Luftdruckdämpfer)

Nummer	Laufschiene	Oberfläche	ME	o. Mwst.	inkl. Mwst.
24513	2000 mm	F1 silberfarben	Set	413,86 €	492,50 €
24514	2400 mm	F1 silberfarben	Set	455,46 €	542,00 €
24515	2000 mm	F9 edelstahlfarben	Set	413,86 €	492,50 €
24516	2400 mm	F9 edelstahlfarben	Set	455,46 €	542,00 €
43998	2000 mm	Classic Black, mattschwarz	Set	621,00 €	739,00 €
44000	2400 mm	Classic Black, mattschwarz	Set	682,35 €	812,00 €
25300	2000 mm	weiß RAL 9016	Set	460,50 €	548,00 €
25301	2400 mm	weiß RAL 9016	Set	506,72 €	603,00 €

Tragkraft 80 kg (mit Öldruckdämpfer nach DIN EN 1527)

Nummer	Laufschiene	Oberfläche	ME	o. Mwst.	inkl. Mwst.
23133	2000 mm	F1 silberfarben	Set	455,46 €	542,00 €
23134	2400 mm	F1 silberfarben	Set	498,31 €	593,00 €
23135	2000 mm	F9 edelstahlfarben	Set	455,46 €	542,00 €
23136	2400 mm	F9 edelstahlfarben	Set	498,31 €	593,00 €

(weitere Oberflächen auf Anfrage)

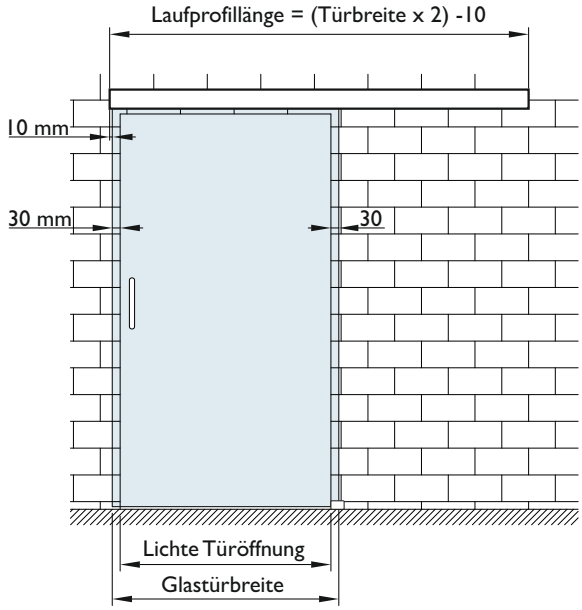

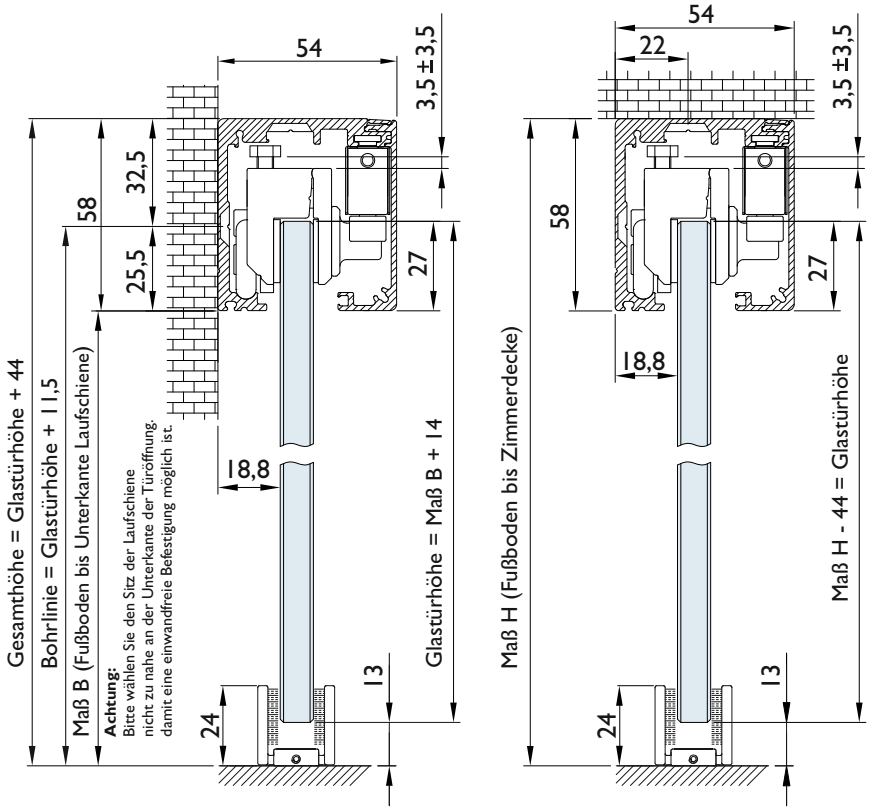

Glastürbreite:
lichte Türöffnung + 60 mm

Glastürhöhe:
Wandmontage = Maß B + 14 mm
Deckenmontage = Maß H - 44 mm

Laufprofillänge:
(Türbreite x 2) - 10

Laufprofillänge 2000 mm:
max. Glastürbreite 1005 mm

Laufprofillänge 2400 mm:
max. Glastürbreite 1205 mm

Tragkraft:
Beschlagset
60 kg mit Luftdruckdämpfer
80 kg mit Öldruckdämpfer

Die angegebenen Tür-Überstände sind Richtwerte die den baulichen Gegebenheiten angepasst werden können.
Bei beidseitigen Stoßgriffen verringert sich die Durchgangsbreite

Die rechnerische Mindest-Türbreite beim Einsatz der Safe Close Variante beträgt 540 mm.
Rechnerische Minimale Schienenlänge = 960 mm. Die Glastüre schließt dann aber nicht bündig mit der Laufschiene ab.
Wir empfehlen beim Einsatz des Selbsteinzuges eine minimale Türbreite von 750 mm.
Das Herausziehen der Tür aus dem Einzugsdämpfer wird vom Anwender bei kleineren Türen eher störend empfunden.

SERIE 9170 SAN REMO

Schiebetürbeschlag Glas - 100 / 120 / 150 kg Safe Close

San Remo Schiebetürbeschlag
Nr. 9172 - Aluminium - Safe Close

Einsatzmöglichkeiten:
1 flg. Schiebetüren aus Glas, vor der Wand laufend,
für Wand- und Deckenmontage geeignet.

Tragkraft:
100 kg pro Tür bei 2 Laufwagen und Luftdruckdämpfer
120 kg pro Tür bei 2 Laufwagen und Öldruckdämpfer
150 kg pro Tür bei 2 Laufwagen und Öldruckdämpfer

Keine Glasbearbeitung erforderlich.

SanRemo Beschlagset bestehend aus:
2 Stück Laufwagen 150 kg inkl. Klemmplatten
2 Stück Safe Close - Mitnehmer mit Schrauben und Filz
(Öldruckdämpfer) bzw. Gummihülse (Luftdruckdämpfer)
2 Stück Safe Close Dämpfer 100 bzw. 120 Kg
2000 mm bzw. 2400 mm Laufschiene
2000 mm bzw. 2400 mm Abdeckprofil
1 Paar Endkappen inkl. Schrauben
1 Stück Bodenführung für 8 - 10 mm Glas
2 Stück Sicherungsstopper

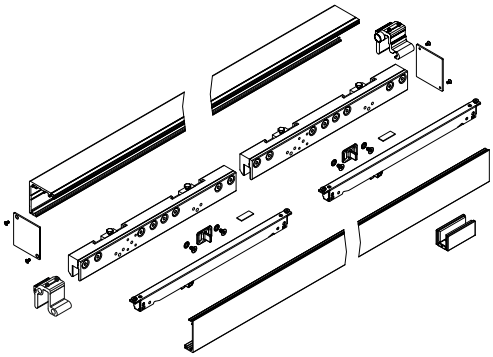

SAFECLOSE

Von der **SAFE**CLOSE-Technik wird die Tür zu den beiden Endpositionen hin, aufgenommen und in Ihrer Bewegung abgebremst. Gleichzeitig wird Sie in der Endposition gehalten, d. h. die Tür federt beim Endanschlag nicht zurück sondern schließt bzw. öffnet sicher und kontrolliert. Die Einstellung des Endanschlages ist durch die Anpassung der Schienenlänge möglich.

Bei dieser 100/120/150 kg Version verzichten wir an dieser Stelle bewusst auf eine Preistabelle Ihre individuelle Beschlaglösung können Sie sich selbst zusammenstellen. Bitte verwenden Sie hierzu den 100/120 kg oder 150 kg Grundkarton (Seite 177), die dazu passende Laufschiene in der gewünschten Länge (Seite 174) und den gewünschten Selbsteinzug auf der Seite 45.

Übersicht der Oberflächen:

OF F1 Aluminium silberfarben

OF F9 Aluminium edelstahlfarben

(weitere Oberflächen auf Anfrage)

Alle Angaben zur Tragfähigkeit setzten eine dementsprechende Beschaffenheit der Wand/Decke voraus.
Die zum Einsatz kommenden Befestigungsmaterialien sind den bauseitigen Gegebenheiten entsprechend zu wählen.

Beschläge der Serie San Remo sind für Glasstärken von 8 - 10 mm ausgelegt (ESG oder VSG aus 2xESG). Für VSG, Ornament- bzw. Strukturgläser und Designgläser muss im Glas eine Sicherungsbohrung gesetzt werden. Zusätzlich wird hier das Zusatzset #34072 benötigt.

Im Falle eines Fliesenbodens bitten wir zu beachten, dass Bohrungen für die Bodenführung zu Rissen führen können. Ebenso empfehlen wir bei einer vorhandenen Fußbodenheizung ggf. die Bodenführung durch Kleben oder mit unserer Wandbefestigung (siehe Seite 183) zu montieren.
Wir empfehlen den Einbau des Beschlages durch Fachpersonal.

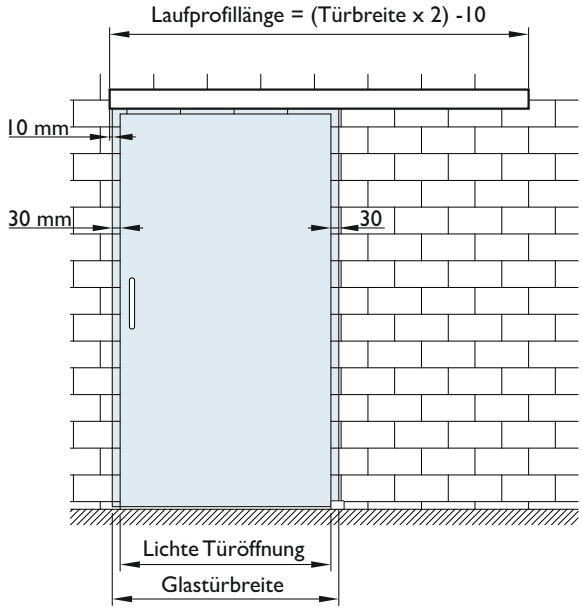

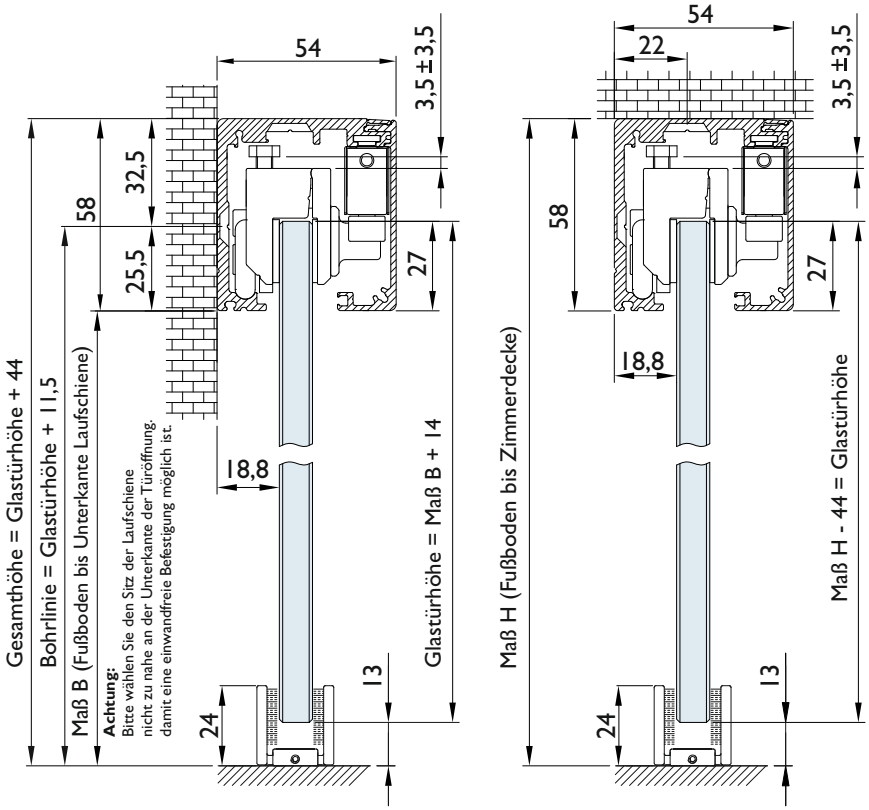

Glastürbreite:
lichte Türöffnung + 60 mm

Glastürhöhe:
Wandmontage = Maß B + 14 mm
Deckenmontage = Maß H - 44 mm

Laufprofillänge:
(Türbreite x 2) - 10

Laufprofillänge 2000 mm:
max. Glastürbreite 1005 mm

Laufprofillänge 2400 mm:
max. Glastürbreite 1205 mm

Tragkraft:
Beschlagset
100 kg mit Luftdruckdämpfer
150 kg mit Öldruckdämpfer

Die angegebenen Tür-Überstände sind Richtwerte die den baulichen Gegebenheiten angepasst werden können.
Bei beidseitigen Stoßgriffen verringert sich die Durchgangsbreite.

Die rechnerische Mindest - Türbreite beim Einsatz der Safe Close Variante beträgt 850 mm.
Rechnerische Minimale Schienenlänge = 1280 mm. Die Glastüre schließt dann aber nicht bündig mit der Laufschiene ab.
Wir empfehlen beim Einsatz des Selbsteinzuges 120 Kg eine minimale Türbreite von 935 mm.
Das Herausziehen der Tür aus dem Einzugsdämpfer wird vom Anwender bei kleineren Türen eher störend empfunden.

SERIE 9170 SAN REMO

Schiebetürbeschlag Holz 1 (Holzklemmwinkel zum aufschrauben) - 80 kg

San Remo Schiebetürbeschlag
Nr. 9173 - Aluminium

Einsatzmöglichkeiten:
1 flg. Schiebetüren aus Holz, vor der Wand laufend, für Wand- und Deckenmontage geeignet.

Tragkraft:
80 kg pro Tür bei 2 Laufwagen

SanRemo Beschlagset bestehend aus:
2 Stück Laufwagen inkl. Klemmplatten
2000 mm bzw. 2400 mm Laufschiene
2000 mm bzw. 2400 mm Abdeckprofil
1 Paar Endkappen inkl. Schrauben
2 Stück Endstopper
1 Stück Bodenführung für Holztüre
2 Stück Holz-Klemmwinkel

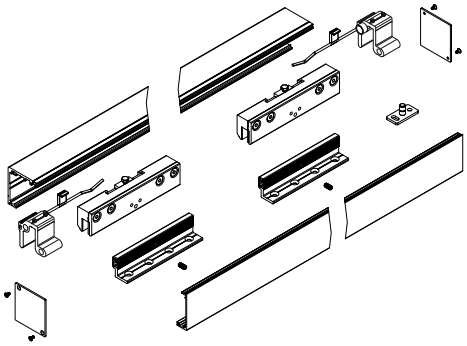

Nummer	Laufschiene	Oberfläche	ME	o. Mwst.	inkl. Mwst.
23137	2000 mm	F1 silberfarben	Set	358,40 €	426,50 €
23138	2400 mm	F1 silberfarben	Set	400,42 €	476,50 €
23139	2000 mm	F9 edelstahlfarben	Set	358,40 €	426,50 €
23140	2400 mm	F9 edelstahlfarben	Set	400,42 €	476,50 €

(weitere Oberflächen auf Anfrage)

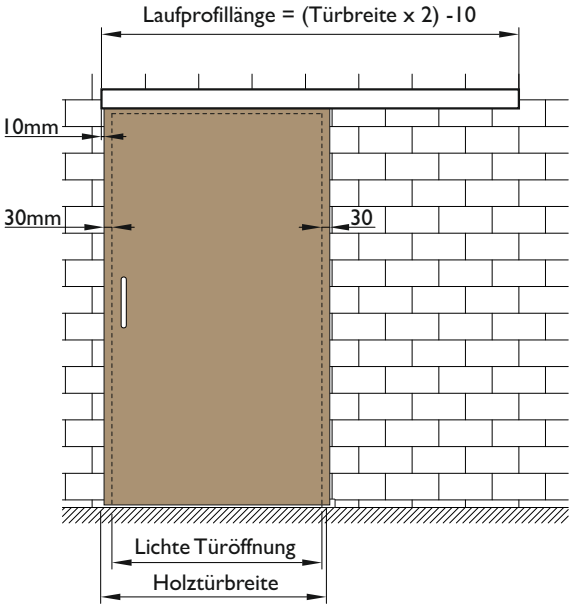

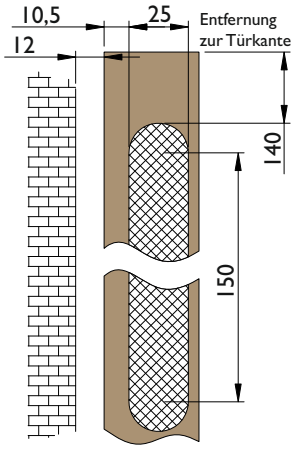

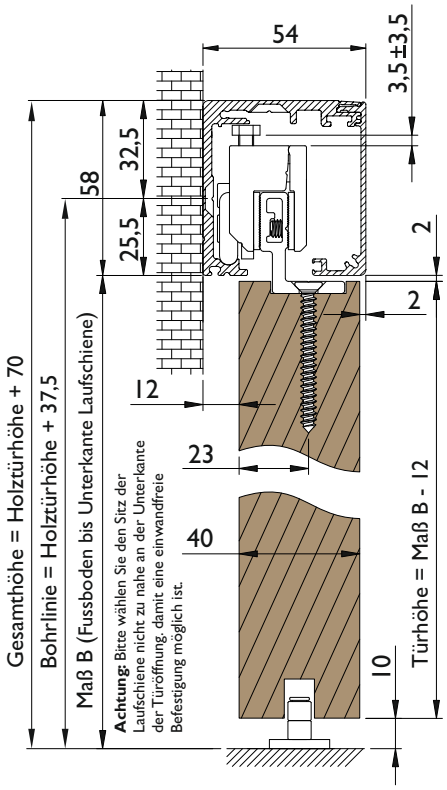

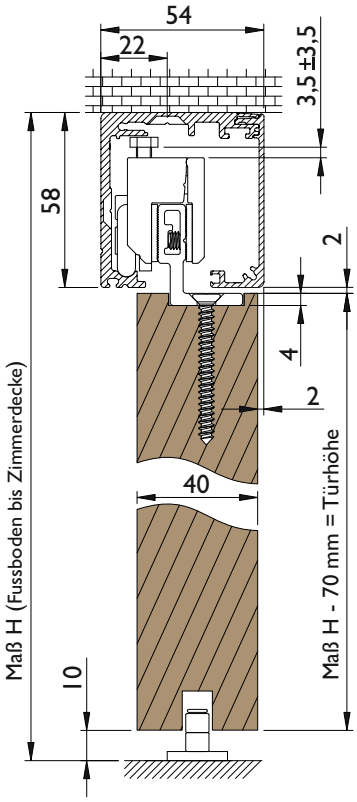

Türbreite:
lichte Türöffnung + 60 mm

Türhöhe:
Wandmontage = Maß B - 12 mm
Deckenmontage = Maß H - 70 mm

Laufprofillänge:
(Türbreite x 2) - 10

Laufprofillänge 2000 mm:
max. Glastürbreite 1005 mm

Laufprofillänge 2400 mm:
max. Glastürbreite 1205 mm

Tragkraft:
Beschlagset
mit 2 Laufwagen = 80 kg
mit 4 Laufwagen = 120 kg

Die angegebenen Tür-Überstände sind Richtwerte die den baulichen Gegebenheiten angepasst werden können.
Durch Versetzen der Türfräsung zur Wand hin kann auch der Wandabstand vergrößert werden. Die Entfernung zur Türkante von 50 mm ist ein Mindestmaß. Je nach Einbausituation kann die Entfernung auch abweichend sein.

SERIE 9170 SAN REMO

Schiebetürbeschlag Holz 1 (Holzklemmwinkel zum aufschrauben) - 60 / 80 kg Safe Close

San Remo Schiebetürbeschlag
Nr. 9174 - Aluminium - Safe Close

Einsatzmöglichkeiten:
1 flg. Schiebetüren aus Holz, vor der Wand laufend,
für Wand- und Deckenmontage geeignet.

Tragkraft:
60 kg pro Tür bei 2 Laufwagen und Luftdruckdämpfer
80 kg pro Tür bei 2 Laufwagen und Öldruckdämpfer

SanRemo Beschlagset bestehend aus:
2 Stück Laufwagen inkl. Klemmplatten
2 Stück Safe Close - Mitnehmer mit Schrauben und Filz
(Öldruckdämpfer) bzw. Gummihülse (Luftdruckdämpfer)
2 Stück Safe Close Dämpfer
2000 mm bzw. 2400 mm Laufschiene
2000 mm bzw. 2400 mm Abdeckprofil
1 Paar Endkappen inkl. Schrauben
2 Stück Endstopper
1 Stück Bodenführung für Holztüren
2 Stück Holz-Klemmwinkel

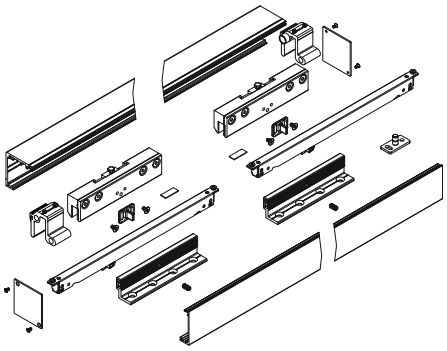

SAFECLOSE

Von der **SAFE**CLOSE-Technik wird die Tür zu den beiden Endpositionen hin, aufgenommen und in Ihrer Bewegung abgebremst. Gleichzeitig wird Sie in der Endposition gehalten, d. h. die Tür federt beim Endanschlag nicht zurück sondern schließt bzw. öffnet sicher und kontrolliert. Die Einstellung des Endanschlages ist durch die Anpassung der Schienenlänge möglich.

Tragkraft 60 kg (mit Luftdruckdämpfer)

Nummer	Laufschiene	Oberfläche	ME	o. Mwst.	inkl. Mwst.
23141	2000 mm	F1 silberfarben	Set	463,02 €	551,00 €
23143	2400 mm	F1 silberfarben	Set	505,88 €	602,00 €
23145	2000 mm	F9 edelstahlfarben	Set	463,02 €	551,00 €
23147	2400 mm	F9 edelstahlfarben	Set	505,88 €	602,00 €

Tragkraft 80 kg (mit Öldruckdämpfer nach DIN EN 1527)

Nummer	Laufschiene	Oberfläche	ME	o. Mwst.	inkl. Mwst.
23142	2000 mm	F1 silberfarben	Set	504,20 €	600,00 €
23144	2400 mm	F1 silberfarben	Set	547,05 €	651,00 €
23146	2000 mm	F9 edelstahlfarben	Set	504,20 €	600,00 €
23148	2400 mm	F9 edelstahlfarben	Set	547,05 €	651,00 €

(weitere Oberflächen auf Anfrage)

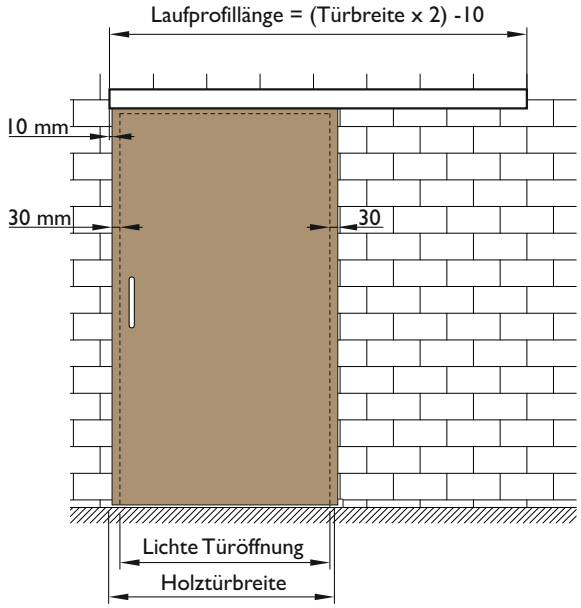

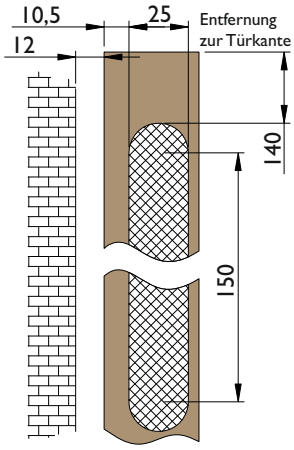

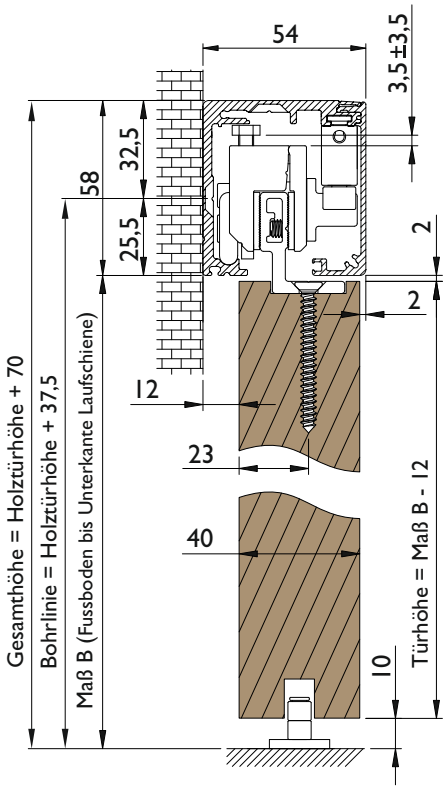

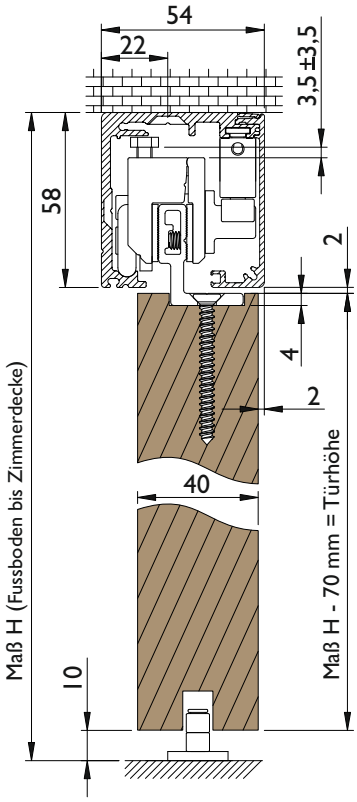

Türbreite:
lichte Türöffnung + 60 mm

Türhöhe:
Wandmontage = Maß B - 12 mm
Deckenmontage = Maß H - 70 mm

Laufprofillänge:
(Türbreite x 2) - 10

Laufprofillänge 2000 mm:
max. Glastürbreite 1005 mm

Laufprofillänge 2400 mm:
max. Glastürbreite 1205 mm

Tragkraft:
Beschlagset mit 2 Laufwagen
60 kg mit Luftdruckdämpfer
80 kg mit Öldruckdämpfer

Die angegebenen Tür-Überstände sind Richtwerte die den baulichen Gegebenheiten angepasst werden können.
Durch Versetzen der Türfräsung zur Wand hin kann auch der Wandabstand vergrößert werden.
Die Entfernung zur Türkante von 140 mm ist ein Mindestmaß. Je nach Einbausituation kann die Entfernung auch vergrößert werden.

SERIE 9170 SAN REMO

Schiebetürbeschlag Holz II (Holz-Klemmbacken/Rampa-Muffe) - 80 kg

San Remo Schiebetürbeschlag
Nr. 9175 - Aluminium

Einsatzmöglichkeiten:
1 flg. Schiebetüren aus Holz, vor der Wand laufend,
für Wand- und Deckenmontage geeignet.

Tragkraft:
80 kg pro Tür bei 2 Laufwagen

SanRemo Beschlagset bestehend aus:
2 Stück Laufwagen inkl. Klemmplatten
2000 mm bzw. 2400 mm Laufschiene
2000 mm bzw. 2400 mm Abdeckprofil
1 Paar Endkappen inkl. Schrauben
2 Stück Endstopper
1 Stück Bodenführung für Holztüren
2 Stück Holz-Klemmbacken mit Rampa-Muffe

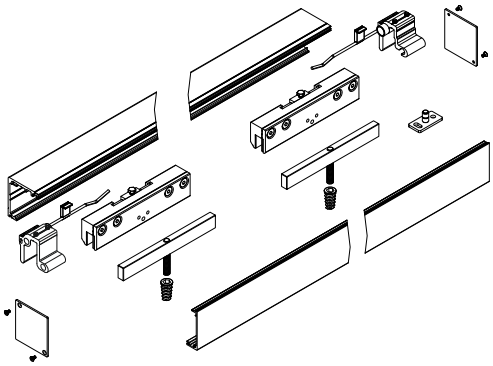

Nummer	Laufschiene	Oberfläche	ME	o. Mwst.	inkl. Mwst.
24528	2000 mm	F1 silberfarben	Set	358,40 €	426,50 €
24530	2400 mm	F1 silberfarben	Set	400,42 €	476,50 €
24529	2000 mm	F9 edelstahlfarben	Set	358,40 €	426,50 €
24531	2400 mm	F9 edelstahlfarben	Set	400,42 €	476,50 €
45739	2000 mm	Classic Black, mattschwarz	Set	445,37 €	529,99 €
45740	2400 mm	Classic Black, mattschwarz	Set	500,00 €	595,00 €

(weitere Oberflächen auf Anfrage)

Alle Angaben zur Tragfähigkeit setzten eine dementsprechende Beschaffenheit der Wand/Decke voraus.
Die zum Einsatz kommenden Befestigungsmaterialien sind den bauseitigen Gegebenheiten entsprechend zu wählen.

Beschläge der Serie San Remo sind für Glasstärken von 8 - 10 mm ausgelegt (ESG oder VSG aus 2xESG). Für VSG, Ornament- bzw. Strukturgläser und Designgläser muss im Glas eine Sicherungsbohrung gesetzt werden. Zusätzlich wird hier das Zusatzset #34072 benötigt.

Im Falle eines Fliesenbodens bitten wir zu beachten, dass Bohrungen für die Bodenführung zu Rissen führen können. Ebenso empfehlen wir bei einer vorhandenen Fußbodenheizung ggf. die Bodenführung durch Kleben oder mit unserer Wandbefestigung (siehe Seite 183) zu montieren.
Wir empfehlen den Einbau des Beschlages durch Fachpersonal.

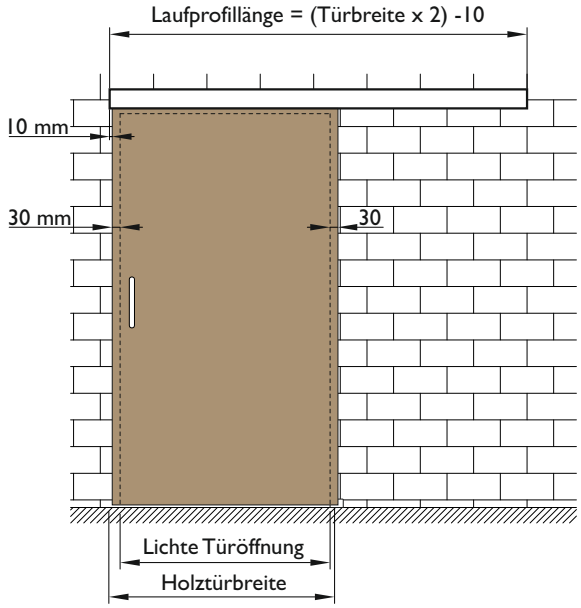

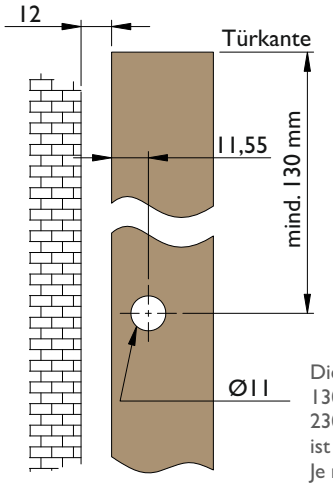

25 mm Bohrtiefe mind.

Die Entfernung der Bohrung zur Türkante von
130 mm (Normalfunktion)
230 mm (Safe Close-Funktion)
ist ein Mindestmaß.
Je nach Einbausituation kann die Entfernung auch vergrößert werden.

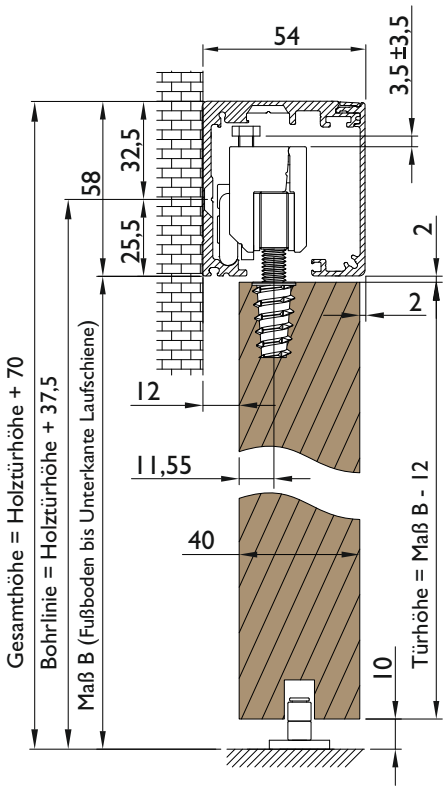

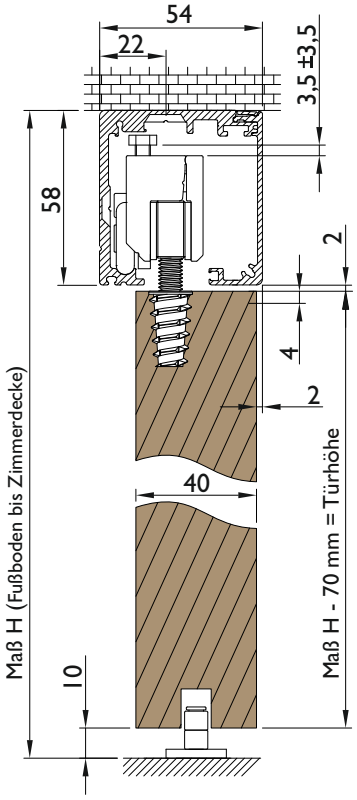

Türbreite:
lichte Türöffnung + 60 mm

Türhöhe:
Wandmontage = Maß B - 12 mm
Deckenmontage = Maß H - 70 mm

Laufprofillänge:
(Türbreite x 2) - 10

Laufprofillänge 2000 mm:
max. Glastürbreite 1005 mm

Laufprofillänge 2400 mm:
max. Glastürbreite 1205 mm

Tragkraft:
Beschlagset
mit 2 Laufwagen = 80 kg
mit 4 Laufwagen = 120 kg

Die angegebenen Tür-Überstände sind Richtwerte die den baulichen Gegebenheiten angepasst werden können.
Durch Versetzen der Türfräsung zur Wand hin kann auch der Wandabstand vergrößert werden.
Die Entfernung zur Türkante von 50 mm ist ein Mindestmaß. Je nach Einbausituation kann die Entfernung auch abweichend sein.

SERIE 9170 SAN REMO

Schiebetürbeschlag Holz II - 60 / 80 kg Safe Close

San Remo Schiebetürbeschlag
Nr. 9176 - Aluminium - Safe Close

Einsatzmöglichkeiten:
1 flg. Schiebetüren aus Holz, vor der Wand laufend,
für Wand- und Deckenmontage geeignet.

Tragkraft:
60 kg pro Tür bei 2 Laufwagen und Luftdruckdämpfer
80 kg pro Tür bei 2 Laufwagen und Öldruckdämpfer

SanRemo Beschlagset bestehend aus:
2 Stück Laufwagen inkl. Klemmplatten
2 Stück Safe Close-Mitnehmer mit Schrauben und Filz (Öldruckdämpfer) bzw. Gummihülse (Luftdruckdämpfer)
2 Stück Safe Close Dämpfer
2000 mm bzw. 2400 mm Laufschiene
2000 mm bzw. 2400 mm Abdeckprofil
1 Paar Endkappen inkl. Schrauben
2 Stück Endstopper
1 Stück Bodenführung für Holztüren
2 Stück Holz-Klemmbacken mit Rampa-Muffe

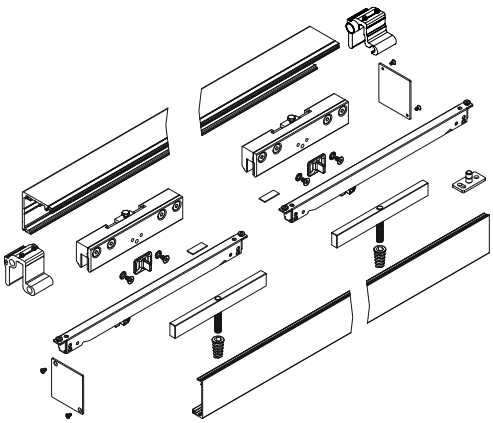

SAFECLOSE

Von der **SAFE**CLOSE-Technik wird die Tür zu den beiden Endpositionen hin, aufgenommen und in Ihrer Bewegung abgebremst. Gleichzeitig wird Sie in der Endposition gehalten, d. h. die Tür federt beim Endanschlag nicht zurück sondern schließt bzw. öffnet sicher und kontrolliert. Die Einstellung des Endanschlages ist durch die Anpassung der Schienenlänge möglich.

Tragkraft 60 kg (mit Luftdruckdämpfer)

Nummer	Laufschiene	Oberfläche	ME	o. Mwst.	inkl. Mwst.
24532	2000 mm	F1 silberfarben	Set	463,02 €	551,00 €
24536	2400 mm	F1 silberfarben	Set	505,88 €	602,00 €
24533	2000 mm	F9 edelstahlfarben	Set	463,02 €	551,00 €
24537	2400 mm	F9 edelstahlfarben	Set	505,88 €	602,00 €
45741	2000 mm	Classic Black, mattschwarz	Set	579,83 €	690,00 €
45743	2400 mm	Classic Black, mattschwarz	Set	630,25 €	750,00 €

Tragkraft 80 kg (mit Öldruckdämpfer nach DIN EN 1527)

Nummer	Laufschiene	Oberfläche	ME	o. Mwst.	inkl. Mwst.
24534	2000 mm	F1 silberfarben	Set	504,20 €	600,00 €
24538	2400 mm	F1 silberfarben	Set	547,05 €	651,00 €
24535	2000 mm	F9 edelstahlfarben	Set	504,20 €	600,00 €
24539	2400 mm	F9 edelstahlfarben	Set	547,05 €	651,00 €
45742	2000 mm	Classic Black, mattschwarz	Set	630,25 €	750,00 €
45744	2400 mm	Classic Black, mattschwarz	Set	680,67 €	810,00 €

(weitere Oberflächen auf Anfrage)

Alle Angaben zur Tragfähigkeit setzten eine dementsprechende Beschaffenheit der Wand/Decke voraus.
Die zum Einsatz kommenden Befestigungsmaterialien sind den bauseitigen Gegebenheiten entsprechend zu wählen.

Beschläge der Serie San Remo sind für Glasstärken von 8 - 10 mm ausgelegt (ESG oder VSG aus 2xESG). Für VSG, Ornament- bzw. Strukturgläser und Designgläser muss im Glas eine Sicherungsbohrung gesetzt werden. Zusätzlich wird hier das Zusatzset #34072 benötigt.

Im Falle eines Fliesenbodens bitten wir zu beachten, dass Bohrungen für die Bodenführung zu Rissen führen können. Ebenso empfehlen wir bei einer vorhandenen Fußbodenheizung ggf. die Bodenführung durch Kleben oder mit unserer Wandbefestigung (siehe Seite 183) zu montieren.
Wir empfehlen den Einbau des Beschlages durch Fachpersonal.

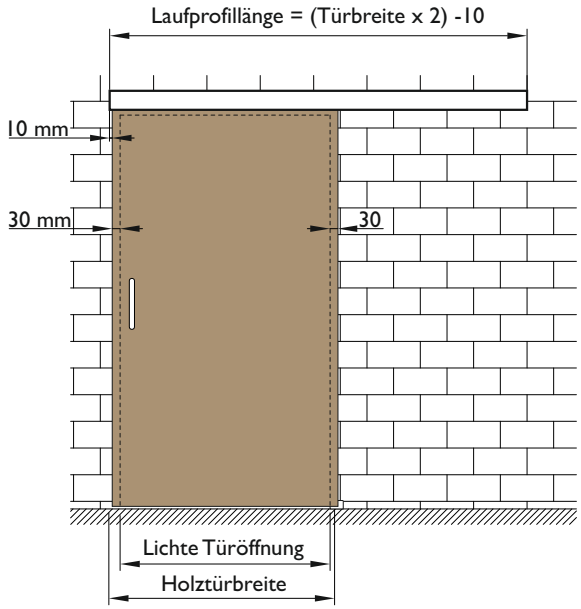

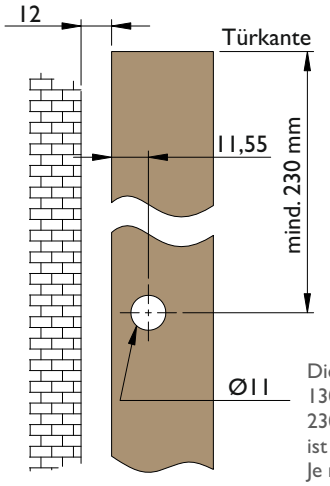

Die Entfernung der Bohrung zur Türkante von
130 mm (Normalfunktion)
230 mm (Safe Close-Funktion)
ist ein Mindestmaß.
Je nach Einbausituation kann die Entfernung auch vergrößert werden.

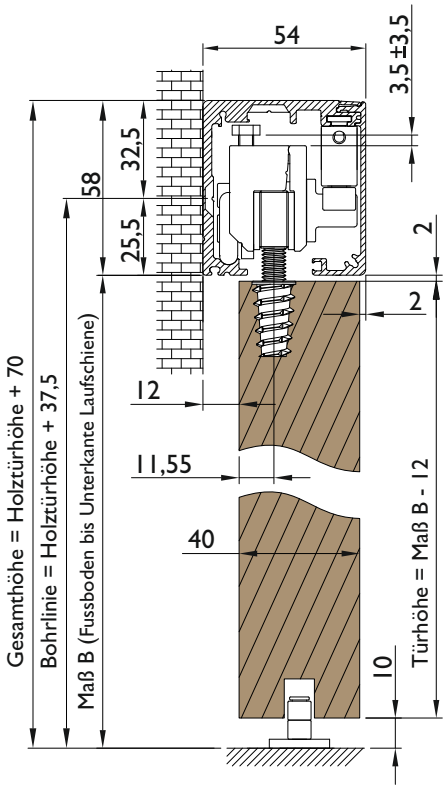

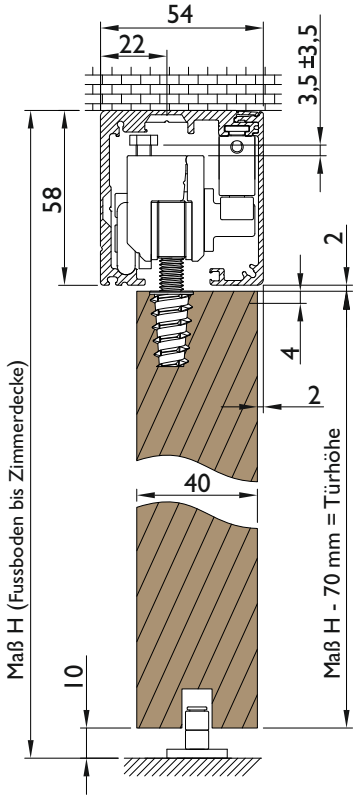

Türbreite:
lichte Türöffnung + 60 mm

Türhöhe:
Wandmontage = Maß B - 12 mm
Deckenmontage = Maß H - 70 mm

Laufprofillänge:
(Türbreite x 2) - 10

Laufprofillänge 2000 mm:
max. Glastürbreite 1005 mm

Laufprofillänge 2400 mm:
max. Glastürbreite 1205 mm

Tragkraft:
Beschlagset mit 2 Laufwagen
60 kg Luftdruckdämpfer
80 kg Öldruckdämpfer

Die angegebenen Tür-Überstände sind Richtwerte die den baulichen Gegebenheiten angepasst werden können.
Durch Versetzen der Türbohrung zur Wand hin kann auch der Wandabstand vergrößert werden.

SERIE 9170 SAN REMO

Zubehör
Laufschiene

San Remo Laufschiene
ohne Endkappen und Montagematerial

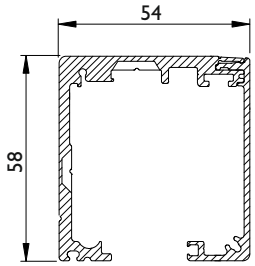

Technische Details:
Das Laufprofil ist für Decken- und Wandmontage vorgerichtet
Senkbohrungen können je nach Bedarf durchstoßen werden
Senkschrauben bis 5 mm nach DIN vorgerichtet.

Nummer	Artikelnummer	Länge	Oberfläche	ME	o. Mwst.	inkl. Mwst.
23255	9170.AL/2000.MM-F1	2000 mm	F1 silberfarben	Stck.	187,39 €	223,00 €
23256	9170.AL/2400.MM-F1	2400 mm	F1 silberfarben	Stck.	225,63 €	268,50 €
23762	9170.AL/2500.MM-F1	2500 mm	F1 silberfarben	Stck.	236,13 €	281,00 €
23257	9170.AL/6000.MM-F1	6000 mm*	F1 silberfarben	Stck.	410,92 €	489,00 €
23260	9170.AL/2000.MM-F9	2000 mm	F9 edelstahlfarben	Stck.	187,39 €	223,00 €
23261	9170.AL/2400.MM-F9	2400 mm	F9 edelstahlfarben	Stck.	225,63 €	268,50 €
23763	9170.AL/2500.MM-F9	2500 mm	F9 edelstahlfarben	Stck.	236,13 €	281,00 €
23262	9170.AL/6000.MM-F9	6000 mm*	F9 edelstahlfarben	Stck.	410,92 €	489,00 €
24840	9170.AL/2000.MM-41	2000 mm	weiß RAL 9016	Stck.	187,39 €	223,00 €
24841	9170.AL/2400.MM-41	2400 mm	weiß RAL 9016	Stck.	225,63 €	268,50 €
24842	9170.AL/6000.MM-41	6000 mm*	weiß RAL 9016	Stck.	410,92 €	489,00 €
43986	9170.AL/2000.MM-74/72	2000 mm	Classic Black, mattschwarz	Stck.	281,09 €	334,50 €
43989	9170.AL/2400.MM-74/72	2400 mm	Classic Black, mattschwarz	Stck.	338,65 €	403,00 €
43990	9170.AL/6000.MM-74/72	6000 mm*	Classic Black, mattschwarz	Stck.	588,24 €	700,00 €

* Bitte beachten Sie, dass bei Fixlängen und 6000 mm Profilen zusätzliche Versandkosten zu berücksichtigen sind.

San Remo Laufschiene (Fixmaß)
ohne Endkappen und Montagematerial

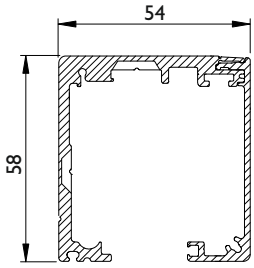

Technische Details:
Das Laufprofil ist für Decken- und Wandmontage vorgerichtet
Senkbohrungen können je nach Bedarf durchstoßen werden
Senkschrauben bis 5 mm nach DIN vorgerichtet.

Nummer	Artikelnummer	Oberfläche	ME	o. Mwst.	inkl. Mwst.
23258	9170.AL/FIX-F1*	F1 silberfarben	Meter	102,52 €	122,00 €
23259	9170.AL/FIX-F9*	F9 edelstahlfarben	Meter	102,52 €	122,00 €
24843	9170.AL/FIX-41*	weiß RAL 9016	Meter	102,52 €	122,00 €
45257	9170.AL/FIX-74/72*	Classic Black, mattschwarz	Meter	174,79 €	208,00 €

*Bitte beachten Sie, dass bei Fixlängen und 6000 mm Profilen zusätzliche Versandkosten zu berücksichtigen sind.

San Remo Abdeckkappe für Laufschiene
zur Verschraubung an der Laufschiene

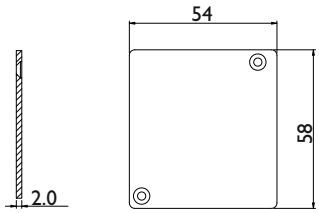

Nummer	Artikelnummer	Oberfläche	ME	o. Mwst.	inkl. Mwst.
23009	9170.AL/ENDK/APPE-F1	F1 silberfarben	Paar	17,81 €	21,20 €
23010	9170.AL/ENDK/APPE-F9	F9 edelstahlfarben	Paar	17,81 €	21,20 €
25196	9170.AL/ENDK/APPE-41	weiß RAL 9016	Paar	29,66 €	35,30 €
43994	9170.AL/ENDK/APPE-74/72	Classic Black, mattschwarz	Paar	26,72 €	31,80 €

SERIE 9170 SAN REMO

Zubehör
Grundkarton Glas

San Remo Grundkarton Glas
(ohne Laufschiene)
Tragkraft: 80 kg pro Tür

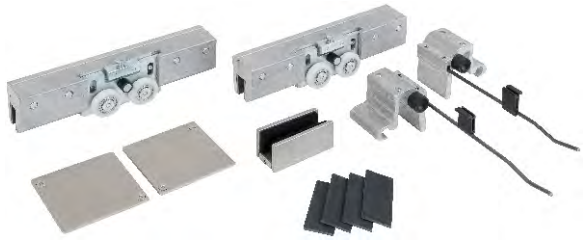

San Remo Grundkarton bestehend aus:
2 Stück Laufwagen inkl. Klemmplatte
1 Paar Endkappen inkl. Schrauben
2 Stück Enstopper links und rechts
1 Stück Bodenführung für 8 - 10 mm Glas

Nummer	Artikelnummer	Oberfläche	ME	o. Mwst.	inkl. Mwst.
23247	9170.GKT/80/GLAS-F1	F1 silberfarben	Set	163,02 €	194,00 €
23248	9170.GKT/80/GLAS-F9	F9 edelstahlfarben	Set	163,02 €	194,00 €
25292	9170.GKT/80/GLAS-41	weiß RAL 9016	Set	165,96 €	197,50 €
45071	9170.GKT/80/GLAS-74/72	Classic Black, mattschwarz	Set	191,60 €	228,00 €

San Remo Grundkarton 60 / 80 kg Safe Close
(ohne Laufschiene und Dämpfer)
Tragkraft: 60 bzw. 80 kg pro Tür je nach Wahl des Selbsteinzuges

SAFECLOSE

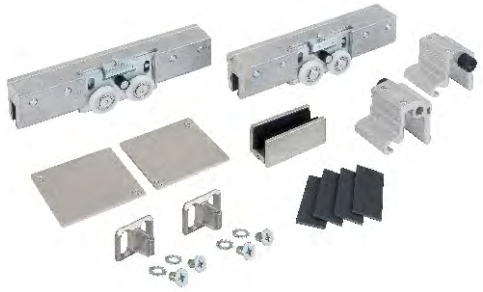

San Remo Grundkarton bestehend aus:
2 Stück Laufwagen inkl. Klemmplatte und Safe Close Fanghaken
1 Paar Endkappen für das Laufprofil inkl. Schrauben
2 Sicherungsstopper
1 Stück Bodenführung für 8 - 10 mm Glas

Nummer	Artikelnummer	Oberfläche	ME	o. Mwst.	inkl. Mwst.
23249	9170.GKT/SAFE/GLAS-F1	F1 silberfarben	Set	163,02 €	194,00 €
23250	9170.GKT/SAFE/GLAS-F9	F9 edelstahlfarben	Set	163,02 €	194,00 €
25293	9170.GKT/SAFE/GLAS-41	weiß RAL 9016	Set	165,96 €	197,50 €

Den passenden Selbsteinzugsmechanismus zu diesem Grundkarton finden Sie auf Seite 187.

San Remo Grundkarton Glas 150 kg
(ohne Laufschiene)
Tragkraft: 150 kg pro Tür

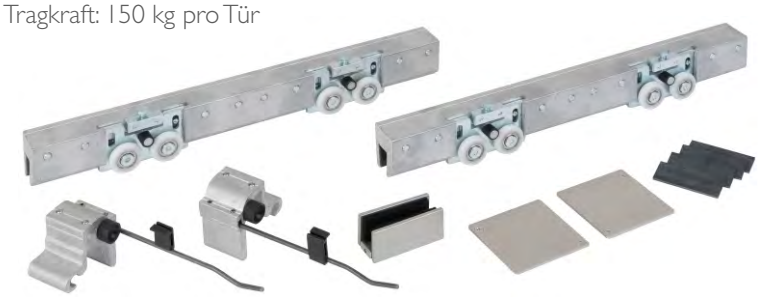

San Remo Grundkarton bestehend aus:
2 Stück Laufwagen inkl. Klemmplatte
1 Paar Endkappen inkl. Schrauben
2 Stück Enstopper links und rechts
1 Stück Bodenführung für 8 - 10 mm Glas

Nummer	Artikelnummer	Oberfläche	ME	o. Mwst.	inkl. Mwst.
23523	9170.GKT/150/GLAS-F1	F1 silberfarben	Set	273,94 €	326,00 €
23524	9170.GKT/150/GLAS-F9	F9 edelstahlfarben	Set	273,94 €	326,00 €
27294	9170.GKT/150/GLAS-41	weiß RAL 9016	Set	269,32 €	320,50 €
45863	9170.GKT/150/GLAS-74/72	Classic Black, mattschwarz	Set	377,70 €	449,50 €

San Remo Grundkarton 100 / 120 kg Safe Close
(ohne Laufschiene und Dämpfer)
Tragkraft: 100 bzw. 120 kg pro Tür je nach Wahl des Selbsteinzuges

SAFECLOSE

San Remo Grundkarton bestehend aus:
2 Stück Laufwagen inkl. Klemmplatte und Safe Close Fanghaken
1 Paar Endkappen für das Laufprofil inkl. Schrauben
1 Stück Bodenführung für 8 - 10 mm Glas
2 Stück Sicherungsstopper

Nummer	Artikelnummer	Oberfläche	ME	o. Mwst.	inkl. Mwst.
30129	9170.GKT/SAFE/120/GLAS-F1	F1 silberfarben	Set	273,94 €	326,00 €
30130	9170.GKT/SAFE/120/GLAS-F9	F9 edelstahlfarben	Set	273,94 €	326,00 €

Den passenden Selbsteinzugsmechanismus zu diesem Grundkarton finden Sie auf Seite 187.

SERIE 9170 SAN REMO

Zubehör
Grundkarton Holz 2

San Remo Grundkarton Holz 2
(ohne Laufschiene)
Tragkraft: 80 kg pro Tür

San Remo Grundkarton bestehend aus:
2 Stück Laufwagen inkl. Klemmplatte
2 Stück Klemmbacken mit Rampa-Muffe
1 Paar Endkappen für das Laufprofil inkl. Schrauben
1 Paar Enstopper links / rechts
1 Stück Bodenführung für Holz

Nummer	Artikelnummer	Oberfläche	ME	o. Mwst.	inkl. Mwst.
24498	9170.GKT/80/HOLZ.2-F1	F1 silberfarben	Set	205,88 €	245,00 €
24497	9170.GKT/80/HOLZ.2-F9	F9 edelstahlfarben	Set	205,88 €	245,00 €
45072	9170.GKT/80/HOLZ.2-74/72	Classic Black, mattschwarz	Set	214,72 €	255,50 €

San Remo Grundkarton Holz 2 / Safe Close
(ohne Laufschiene und Dämpfer)
Tragkraft: 60 bzw. 80 kg pro Tür je nach Wahl des Selbsteinzuges

SAFECLOSE

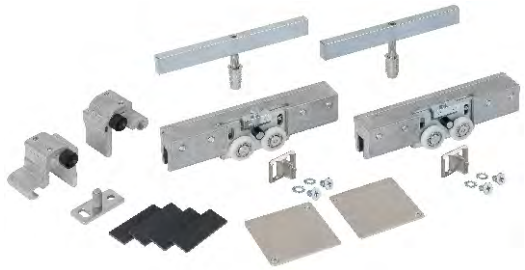

San Remo Grundkarton bestehend aus:
2 Stück Laufwagen inkl. Klemmplatte und Safe Close Fanghaken
2 Stück Holz - Klemmprofil mit Rampamuffe
1 Paar Sicherungsstopper links / rechts
1 Paar Endkappen für das Laufprofil inkl. Schrauben
1 Stück Bodenführung für Holz

Nummer	Artikelnummer	Oberfläche	ME	o. Mwst.	inkl. Mwst.
24665	9170.GKT/SAFE/HOLZ.2-F1	F1 silberfarben	Set	186,55 €	222,00 €
24666	9170.GKT/SAFE/HOLZ.2-F9	F9 edelstahlfarben	Set	186,55 €	222,00 €

Den passenden Selbsteinzugsmechanismus zu diesem Grundkarton finden Sie auf Seite 187.

San Remo Grundkarton Holz 2 / 150 kg
(ohne Laufschiene)
Tragkraft: 150 kg pro Tür

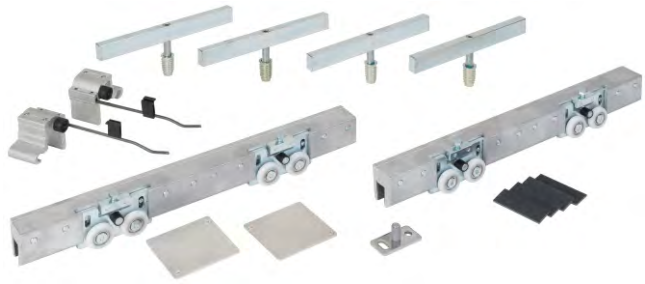

San Remo Grundkarton bestehend aus:
2 Stück Laufwagen 150 kg inkl. Klemmplatte
4 Stück Klemmbacken mit Rampa-Muffe
1 Paar Endkappen für das Laufprofil inkl. Schrauben
1 Paar Enstopper links / rechts
1 Stück Bodenführung für Holz

Nummer	Artikelnummer	Oberfläche	ME	o. Mwst.	inkl. Mwst.
25039	9170.GKT/150/HOLZ.2-F1	F1 silberfarben	Set	428,57 €	510,00 €
25041	9170.GKT/150/HOLZ.2-F9	F9 edelstahlfarben	Set	428,57 €	510,00 €

SERIE 9170 SAN REMO

Zubehör
Ergänzungs-Set Holz

Winkel für Holztüren
Klemmwinkel für San Remo Laufwagen

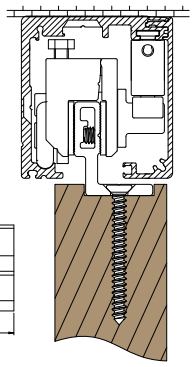

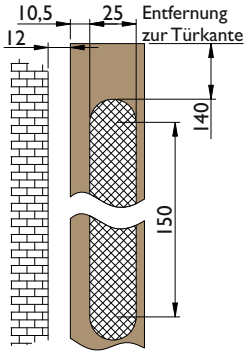

Technische Details:
Der Klemmwinkel kann in den Standard-Laufwagen geklemmt werden. Eine Innensechskantschraube dient hier als zusätzliche Sicherung. Die Entfernung der Fräsung zur Türkante ist je nach Ausführung verschieden:
50 mm beim Einsatz ohne Safe Close Selbsteinzug und 140 mm beim Einsatz eines Safe Close Selbsteinzug.
Die Entfernung zur Türkante kann jedoch auch, bauseitig bedingt, anders gewählt werden.

Nummer	Artikelnummer	Oberfläche	ME	o. Mwst.	inkl. Mwst.
23122	9170/HOLZ.WIN/KEL	Aluminium	Stck.	17,31 €	20,60 €

Ergänzungs-Set Holz1
Zur Aufrüstung eines kompletten Beschlag-Set „Glas“ zur Verwendung mit einer Holztür

Technische Details:
Mit diesem Set kann ein Standard San Remo Schiebetürbeschlag Glas auch bei Einsatz einer Holztür verwendet werden. Das Set besteht aus 2 Klemmwinkel für Holz und einer Holztür-Bodenführung für Nut 10 mm.
Lieferung ohne Befestigungsschrauben.

Nummer	Artikelnummer	Oberfläche	ME	o. Mwst.	inkl. Mwst.
23121	9170/HOLZ.SET	Aluminium	Set	48,90 €	58,20 €

Ergänzungs-Set Holz 2
Zur Aufrüstung eines kompletten Beschlag-Set „Glas“ zur Verwendung mit einer Holztür

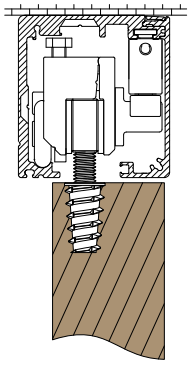

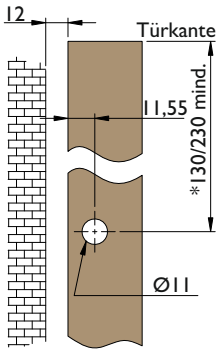

25 mm Bohrtiefe Mind.

Technische Details:
Mit diesem Set, kann ein Standard San Remo Schiebetürbeschlag Glas auch bei Einsatz einer Holztür verwendet werden. Das Set besteht aus 2 Klemmprofilen für Holz und einer Holztür Bodenführung für Nut 8 mm.

Nummer	Artikelnummer	Tragkraft	ME	o. Mwst.	inkl. Mwst.
24424	9170/HOLZ.2/SET	80 kg pro Tür	Stck.	53,02 €	63,10 €

Der Klemmbacken kann in den Standard-Laufwagen geklemmt werden. Die Entfernung der Fräsung zur Türkante ist je nach Ausführung verschieden: *130 mm beim Einsatz ohne Safe Close Selbsteinzug und *230 mm beim Einsatz eines Safe Close Selbsteinzug. Die Entfernung zur Türkante kann jedoch auch, bauseitig bedingt, anders gewählt werden.

Zubehör
Klemmprofil / Laufwagen

Klemmprofil für Holztüren
Tragkraft: 80 kg

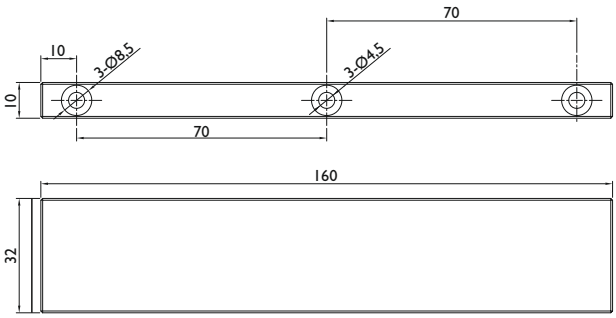

Technische Details:
Material: Stahl verzinkt 9,5x32x160 mm
3 Bohrungen Außen Ø 8,5mm/Innen Ø 4,5mm
zur Verschraubung mit Spax 4x60mm geeignet

Nummer	Artikelnummer	ME	o. Mwst.	inkl. Mwst.
41607	9180/HOLZ.3	Stck.	15,79 €	18,79 €

San Remo Laufwagen
Tragkraft: 80 kg pro Laufwagenpaar

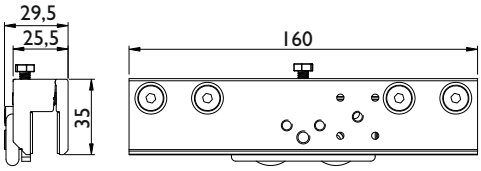

Technische Details:
Laufwagen mit Höhenverstellschraube und Klemmplatte
für 8 - 10 mm Glas geeignet
Links und Rechts verwendbar

Nummer	Artikelnummer	Tragkraft	ME	o. Mwst.	inkl. Mwst.
23013	9170/LAUF.WAG/EN	80 kg pro Tür	Stck.	51,09 €	60,80 €

Hinweis: Die angegebene Tragkraft von 80 kg bezieht sich auf ein Laufwagenpaar daher werden 2 Stück für eine Tür benötigt.

San Remo Laufwagen
Tragkraft: 150 kg pro Laufwagenpaar

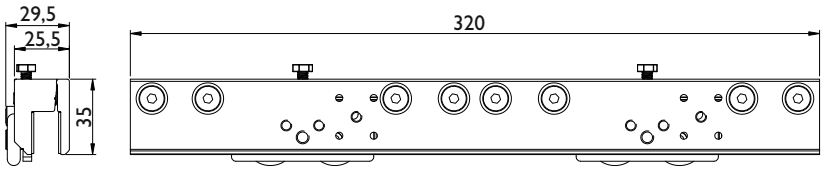

Technische Details:
Laufwagen mit Höhenverstellschraube und Klemmplatte
für 8 - 10 mm Glas geeignet
Links und Rechts verwendbar

Nummer	Artikelnummer	Tragkraft	ME	o. Mwst.	inkl. Mwst.
23489	9170/LAUF.WAG/150/KG	150 kg pro Tür	Stck.	145,37 €	173,00 €

Hinweis: Die angegebene Tragkraft von 150 kg bezieht sich auf ein Laufwagenpaar daher werden 2 Stück für eine Tür benötigt.

SERIE 9170 SAN REMO

Zubehör
Stopper

San Remo Schienenstopper
mit Kunststoff-Verstellclip

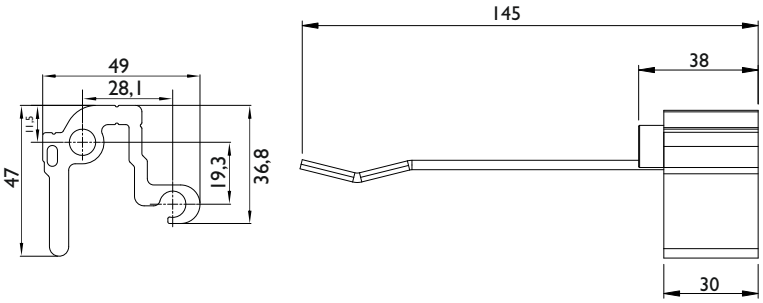

Technische Details:
Die Stopper werden mittels einer Innensechskantschraube in das San Remo Profil geklemmt.
Stufenlose Verstellung in der Laufschiene
Kunststoffclip zur stufenlosen Verstellung der Stopperintensität

Nummer	Artikelnummer	Oberfläche	ME	o. Mwst.	inkl. Mwst.
35749	9170/STOP.PER.L	Aluminium	Stck.	16,13 €	19,20 €
35750	9170/STOP.PER.R	Aluminium	Stck.	16,13 €	19,20 €

San Remo Safe Close Sicherungsstopper

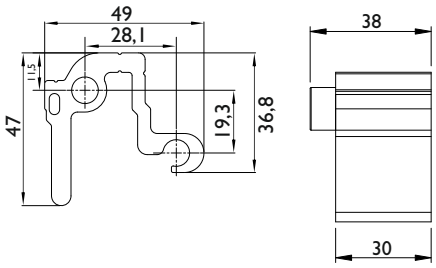

Technische Details:
Die Stopper werden mittels einer Innensechskantschraube in das San Remo Profil geklemmt.
Stufenlose Verstellung in der Laufschiene zur Sicherung beim Einsatz eines Safe Close Dämpfers.

Nummer	Artikelnummer	Oberfläche	ME	o. Mwst.	inkl. Mwst.
35752	9170/STOP.PER/SAFE.L	Aluminium	Stck.	9,49 €	11,30 €
35753	9170/STOP.PER/SAFE.R	Aluminium	Stck.	9,49 €	11,30 €

San Remo 9170 Halterung
Abstützung stirnseitig

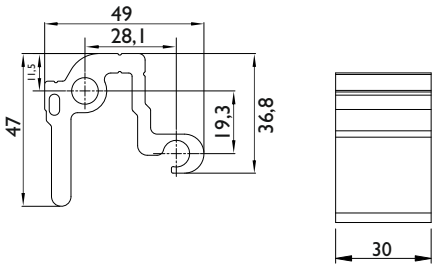

Nummer	Artikelnummer	Oberfläche	ME	o. Mwst.	inkl. Mwst.
35755	9170/HALT.ER/STIR/NSEI.TE	Aluminium	Stck.	16,13 €	19,20 €

Dieser stirnseitige Halter kann als Abstützung des Clipprofil dienen, wenn keine Endkappe mehr eingesetzt werden kann. Zudem kann man jedoch auch durch die 2 großen Bohrungen eine Befestigung des Halters seitlich an der Wand vornehmen. Der Halter ist jedoch nicht dazu gedacht als freitragende Konstruktion zwischen zwei Wänden eingesetzt zu werden!

Zubehör
Einzelteile

Bodenführung für Glastüren
verstellbar

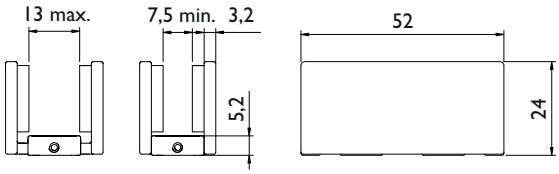

Technische Details:
verstellbar für 7.5 - 13 mm Glasstärke

Nummer	Artikelnummer	Oberfläche	ME	o. Mwst.	inkl. Mwst.
32134	9040.AL/696.SD-F1	Aluminium F1 silberfarben	Stck.	18,65 €	22,20 €
32133	9040.AL/696.SD-F9	Aluminium F9 edelstahlfarben	Stck.	18,65 €	22,20 €
43983	9170.AL/696.SD-74/72	Classic Black, mattschwarz	Stck.	27,98 €	33,30 €

Wandmontagewinkel zu Bodenführung 9170

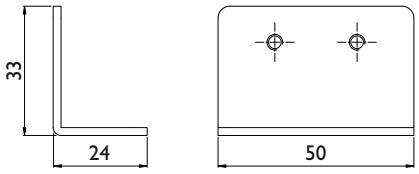

Technische Details:
inkl. 2 Schrauben M4 x 6 mm für die Befestigung der Bodenführung am Haltewinkel
(Bodenführung nicht enthalten)

Nummer	Artikelnummer	Oberfläche	ME	o. Mwst.	inkl. Mwst.
45560	9170.AL/696.SD/WINK/EL-F9	Aluminium F9 Edelstahlfarben	Stck.	13,87 €	16,50 €

Bodenführung für Holztüren
für 8 mm Nut

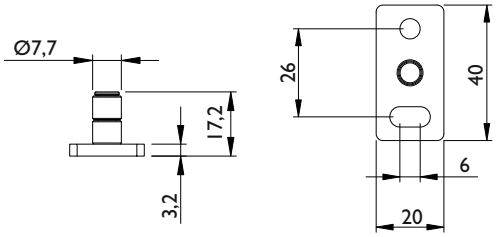

Technische Details:
gewährleistet leisen Lauf der Holztüre in der Führung
für 8 mm Holznut geeignet.
Lieferung ohne Befestigungsmaterial

Nummer	Artikelnummer	Oberfläche	ME	o. Mwst.	inkl. Mwst.
23271	9170/754/HOLZ-VZ	Stahl verzinkt	Stck.	14,78 €	17,60 €

SERIE 9170 SAN REMO

Zubehör
VSG-Set

San Remo 9170 VSG Zubehörset

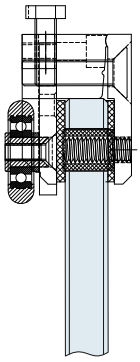

Technische Details:
Set bestehend aus:
2 x PVC Glaseinsatz 9 mm
6,3 mm Ø innen - Länge 8 mm
2 x Innensechskantschrauben
M6 x 16 mm Edelstahl
Bohrung im VSG Glas erforderlich

Nummer	Artikelnummer	ME	o. Mwst.	inkl. Mwst.
34072	9170/VSG.SET	Set	7,39 €	8,80 €
43773 */**	9170.0,8/GUMM.I-L/AUFW/AGEN-SCHW	Stck.	2,40 €	2,90 €

* Bei Einsatz von 8,76 mm VSG Glas benötigen Sie 2 zusätzliche Unterlagen 43773 pro Laufwagen
** Bei Einsatz von 10,76 mm VSG Glas benötigen Sie 2 zusätzliche Unterlagen 43773 pro Laufwagen, anstatt der im Standard-Laufwagen bereits eingeklebten 2 mm Unterlagen.

10 mm Glas

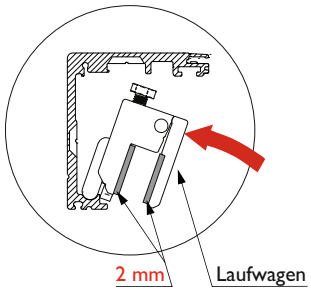

10,76 mm Glas

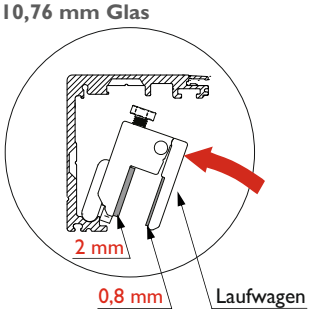

80 kg Laufwagen

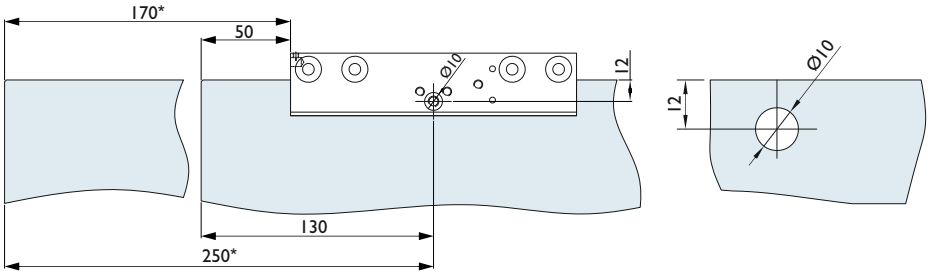

* bei Verwendung mit Safe Close-Set

150 kg Laufwagen

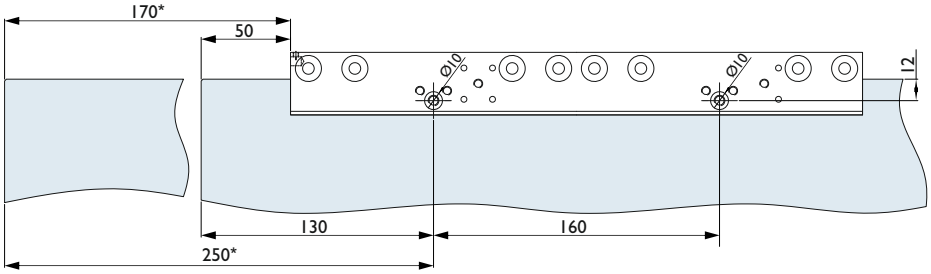

* bei Verwendung mit Safe Close-Set

Zubehör
VSG-Klebeset

San Remo 9170 Laufwagenpaar für VSG Verklebung

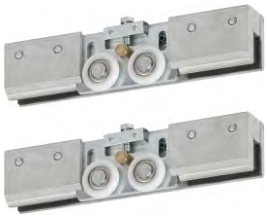

Technische Details:
Set bestehend aus:
2 x San Remo Laufwagen 9170 für VSG Verklebung
1 x Repaplast Repair
1 x Mischdüse

Nummer	Artikelnummer	ME	o. Mwst.	inkl. Mwst.
46860	9170/LAUF.WAG/EN/VSG.SET	Set	178,91 €	212,90 €
43773 */**	9170.0,8/GUMM.I-L/AUFW/AGEN-SCHW	Stck.	2,40 €	2,90 €

* Bei Einsatz von 8,76 mm VSG Glas benötigen Sie 2 zusätzliche Unterlagen 43773 pro Laufwagen
** Bei Einsatz von 10,76 mm VSG Glas benötigen Sie 2 zusätzliche Unterlagen 43773 pro Laufwagen, anstatt der im Standard-Laufwagen bereits eingeklebten 2 mm Unterlagen.

Auflistung der Einzelteile für erweiterten Gebrauchsumfang

Nummer	Artikelnummer	ME	o. Mwst.	inkl. Mwst.
45783	9170/LAUF.WAG/EN/VSG	Stck.	54,62 €	65,00 €
45784	9170/VSG.KLE/BER	Stck.	66,39 €	79,00 €
45785	9170.VSG/DÜSE	Stck.	3,28 €	3,90 €
45786	9170.VSG/PIST.OLE	Stck.	116,80 €	139,00 €

10 mm Glas

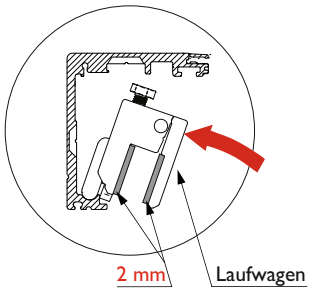

10,76 mm Glas

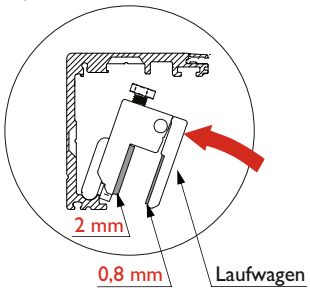

80 kg Laufwagen

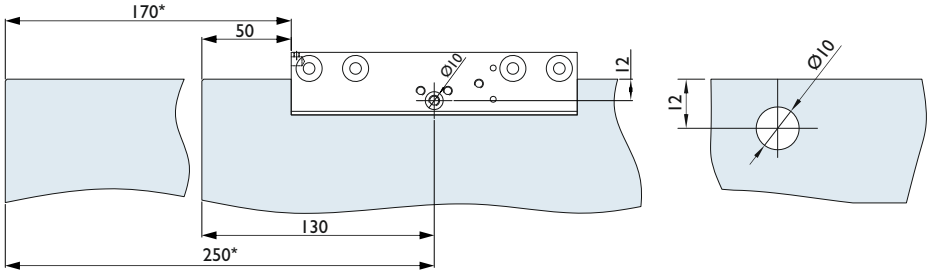

* bei Verwendung mit Safe Close-Set

SERIE 9170 SAN REMO

Zubehör
Bürstendichtung

Bürstendichtung
7 mm Bürstenlänge

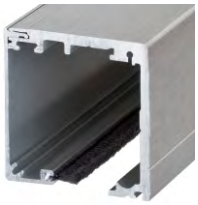

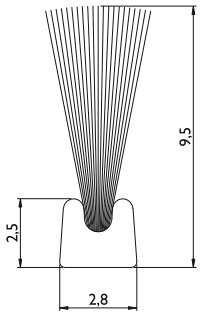

Technische Details:
Mit dieser zusätzlichen Bürstendichtung lässt sich der kleine Spalt
zwischen Laufprofil und Glastür blickdicht verschließen.
Geeignet für 8 oder 10 mm Glas.
Nach der Montage der Bürstendichtung entfernen Sie bitte den weißen Schutzfaden der Dichtung.

Nummer	Artikelnummer	Oberfläche	ME	o. Mwst.	inkl. Mwst.
23086	9170/DICH.TUN/G-SCHW	Bürste schwarz	Meter	2,58 €	3,10 €

Safe Close Fanghaken
passend für Luftdruck- und Öldruckdämpfer

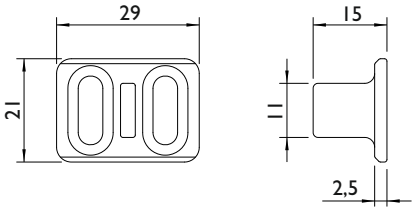

Technische Details:
Edelstahl-Fanghaken mit Geräuschdämpfung für Safe Close Funktion passend für Luftdruckdämpfer und Öldruckdämpfer
Verschraubung am Standard 9170 Laufwagen mit 2 Schrauben M5 x 8 mm
und 2 Zahnscheiben die das Verrutschen des Fanghakens verhindern.
Set besteht aus: Fanghaken, 2 Schrauben M5 x 8 mm, Zahnscheiben und Gummihülse (Luftdruckdämpfer) bzw.
Filzauflage (Öldruckdämpfer)

Nummer	Artikelnummer	Variante	ME	o. Mwst.	inkl. Mwst.
23464	9170.ER/SAFE.FAN/GHAK/EN	Luftdruckdämpfer	Set	6,34 €	7,50 €
37189	9170.ER/SAFE.FAN/GHAK/EN.OEL	Öldruckdämpfer	Set	6,34 €	7,50 €

Zubehör
Safe Close

Safe Close Selbsteinzug-Luftdruck
wahlweise für 60 / 80 / 100 kg Türgewicht

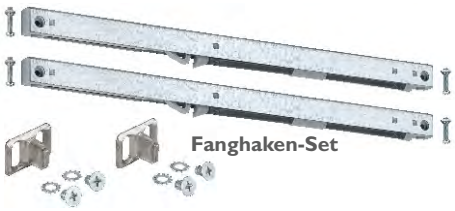

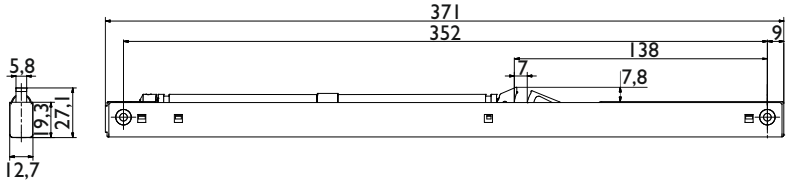

Technische Details:
Luftdruckdämpfer, kann in das San Remo Profil ohne Demontage der Schiebetür auch nachträglich eingesetzt werden und ist stufenlos verstellbar. Das Montageset beinhaltet Spezialschrauben zur Montage von 2 Stück Dämpfer.

Nummer	Artikelnummer	Variante	ME	o. Mwst.	inkl. Mwst.
23089	9170.60L/SAFE/CLOS/E.SET	Selbsteinzug Komplettset	Set	115,12 €	137,00 €
24571	9170.80L/SAFE/CLOS/E.SET	Selbsteinzug Komplettset	Set	115,12 €	137,00 €
24847	9170.100/SAFE/CLOS/E.SET	Selbsteinzug Komplettset	Set	121,01 €	144,00 €
Einzelteile:					
22859	9170/SAFE/60L	Selbsteinzug einzeln 60 kg	Stck.	41,68 €	49,60 €
23768	9170/SAFE/80L	Selbsteinzug einzeln 80 kg	Stck.	41,68 €	49,60 €
24512	9170/SAFE/100L	Selbsteinzug einzeln 100 kg	Stck.	46,89 €	55,80 €
23012	9170/SAFE.SCH/RAUB/EN.SET	Befestigungsschrauben	Set	7,89 €	9,40 €
23464	9170.ER/SAFE.FAN/GHAK/EN	Fanghaken für Safe Close	Set	6,34 €	7,50 €
35753	9170/STOP.PER/SAFE.R	Sicherungsstopper rechts	Stck.	9,24 €	11,00 €
35752	9170/STOP.PER/SAFE.L	Sicherungsstopper links	Stck.	9,24 €	11,00 €

Safe Close Selbsteinzug-Hydraulisch
bis 150 kg Türgewicht

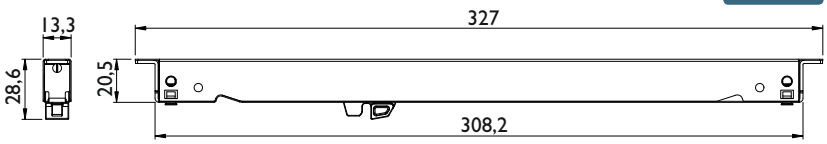

Technische Details:
Öldruckdämpfer (hydraulisch), kann in das San Remo Profil ohne Demontage der Schiebetür auch nachträglich eingesetzt werden und ist stufenlos verstellbar, Die Befestigungsschrauben liegen diesem Dämpfer bereits bei.

Nummer	Artikelnummer	Variante	ME	o. Mwst.	inkl. Mwst.
23157	9170.80O/SAFE/CLOS/E.SET	Selbsteinzug Komplettset 80 kg	Set	169,32 €	201,50 €
24848	9170.120/SAFE/CLOS/E.SET	Selbsteinzug Komplettset 120 kg	Set	189,91 €	226,00 €
43909	9170.150/SAFE/CLOS/E.SET	Selbsteinzug Komplettset 150 kg	Set	189,91 €	226,00 €
Einzelteile:					
23132	9170/SAFE/80O	Selbsteinzug einzeln ab 40 - 80 kg	Stck.	71,51 €	85,10 €
23490	9170/SAFE.120/KG/O	Selbsteinzug einzeln ab 80 - 120 kg	Stck.	82,10 €	97,70 €
43876	9170/SAFE.150/KG/O	Selbsteinzug einzeln ab 120 - 150 kg	Stck.	82,10 €	97,70 €
23454	9170/SAFE.80O/BEF/SET	Schrauben-Befestigungsset	Set	10,08 €	12,00 €
37189	9170.ER/SAFE.FAN/GHAK/EN.OEL	Fanghaken für Safe Close	Set	6,34 €	7,50 €
35753	9170/STOP.PER/SAFE.R	Sicherungsstopper rechts	Stck.	9,24 €	11,00 €
35752	9170/STOP.PER/SAFE.L	Sicherungsstopper links	Stck.	9,24 €	11,00 €

SERIE 9170 SAN REMO

Zubehör
Einzelteile

San Remo Abdeckkappe für Laufschiene
zur Verschraubung an der Laufschiene zur Verwendung mit Abstandsprofilen

9170.AL/ENDK/APPE

9170.AL/ENDK/APPE/ABST

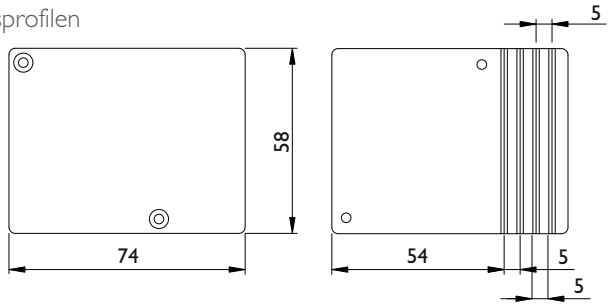

Technische Details:
Endkappen zur festen Verschraubung mittels Gewindeschrauben M 3 x 5 mm an der Laufschiene
ABST= Endkappe (max. Aufbau 20 mm)

Nummer	Artikelnummer	Oberfläche	ME	o. Mwst.	inkl. Mwst.
23009	9170.AL/ENDK/APPE-F1	F1 silberfarben	Paar	17,81 €	21,20 €
23008	9170.AL/ENDK/APPE/ABST-F1	F1 silberfarben	Paar	20,92 €	24,90 €
23010	9170.AL/ENDK/APPE-F9	F9 edelstahlfarben	Paar	17,81 €	21,20 €
23011	9170.AL/ENDK/APPE/ABST-F9	F9 edelstahlfarben	Paar	20,92 €	24,90 €
25196	9170.AL/ENDK/APPE-41	weiß RAL 9016	Paar	29,66 €	35,30 €
25197	9170.AL/ENDK/APPE/ABST-41	weiß RAL 9016	Paar	31,76 €	37,80 €
43994	9170.AL/ENDK/APPE-74/72	Classic Black, mattschwarz	Paar	26,72 €	31,80 €
43992	9170.AL/ENDK/APPE/ABST-74/72	Classic Black, mattschwarz	Paar	31,34 €	37,30 €

Wand-Abstandsprofil
MDF

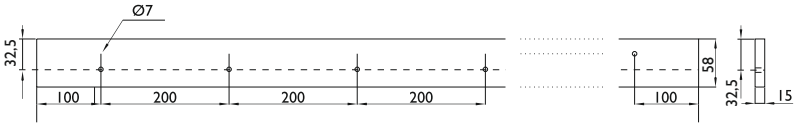

Technische Details:
Höhe: 58 mm
MDF weiß, Kante längsseitig Edelstahlfarben
inkl. Bohrungen Ø 7 mm: 100 mm von außen, dann 200 mm Abstand

Nummer	Artikelnummer	Länge	Oberfläche	ME	o. Mwst.	inkl. Mwst.
33979	9170.AL/2000.MM/MDF/12MM-F9	2000 mm	F9 edelstahlfarben	Stck.	42,01 €	50,00 €
41827	9170.AL/2000.MM/MDF/16MM-F9	2000 mm	F9 edelstahlfarben	Stck.	53,94 €	64,20 €
41828	9170.AL/2000.MM/MDF/19MM-F9	2000 mm	F9 edelstahlfarben	Stck.	55,71 €	66,30 €
33980	9170.AL/2400.MM/MDF/12MM-F9	2400 mm	F9 edelstahlfarben	Stck.	43,69 €	52,00 €
41825	9170.AL/2400.MM/MDF/16MM-F9	2400 mm	F9 edelstahlfarben	Stck.	60,00 €	71,40 €
41826	9170.AL/2400.MM/MDF/19MM-F9	2400 mm	F9 edelstahlfarben	Stck.	62,52 €	74,40 €
46833	9170.AL/2000.MM/MDF/16MM-41	2000 mm	weiß RAL 9016	Stck.	53,94 €	64,20 €
46832	9170.AL/2400.MM/MDF/16MM-41	2400 mm	weiß RAL 9016	Stck.	60,00 €	71,40 €
44673	9170.AL/2000.MM/MDF/12MM-74/72	2000 mm	Classic Black, mattschwarz	Stck.	42,01 €	50,00 €
44674	9170.AL/2400.MM/MDF/12MM-74/72	2400 mm	Classic Black, mattschwarz	Stck.	43,69 €	52,00 €

San Remo Verbreiterungsprofil
9170 / 5 bzw. 10 mm
Aluminium

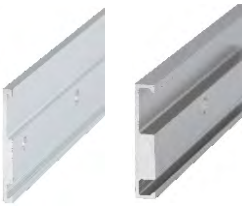

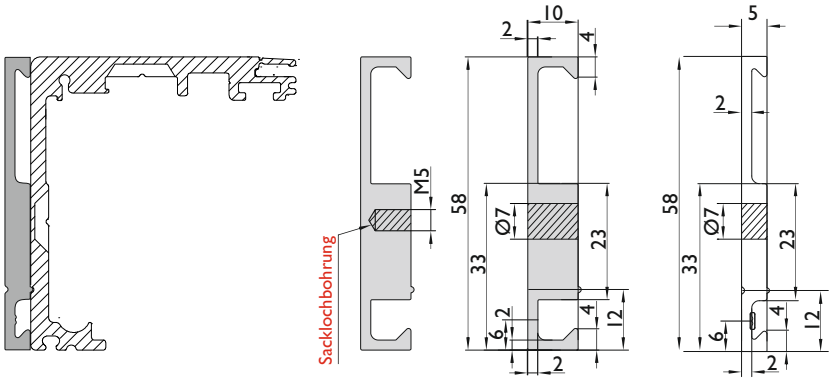

Einbau in Verbindung mit der San Remo Laufschiene 9170 zur Wandmontage oder Deckenmontage. Die Abstandsprofile können bis zu 20 mm übereinander gestapelt werden. Durch den Einsatz der Endkappen mit Abbrechkante #23011 werden die Abstandsprofile seitlich abgedeckt. Abstandsprofil bis bei 20 mm Höhe eine stabile Grundlage der Schiebetürkonstruktion.
Auf entsprechende Tragfähigkeit der Wand achten!

Nummer	Artikelnummer	Stärke	Länge	Oberfläche	ME	o. Mwst.	inkl. Mwst.
30243	9170.AL/2000.MM/ABST/5MM-F1	5 mm	2000 mm	Silberfarben	Stck.	55,12 €	65,60 €
38026	9170.AL/2000.MM/ABST/5MM-41	5 mm	2000 mm	Weiß RAL 9016	Stck.	55,12 €	65,60 €
30245	9170.AL/2000.MM/ABST/5MM-F9	5 mm	2000 mm	Edelstahlfarben	Stck.	57,98 €	69,00 €
43985	9170.AL/2000.MM/ABST/5MM-74/72	5 mm	2000 mm	Classic Black, mattschwarz	Stck.	87,39 €	104,00 €
30249	9170.AL/2000.MM/ABST/10MM-F1	10 mm	2000 mm	Silberfarben	Stck.	67,64 €	80,50 €
38028	9170.AL/2000.MM/ABST/10MM-41	10 mm	2000 mm	Weiß RAL 9016	Stck.	67,64 €	80,50 €
30246	9170.AL/2000.MM/ABST/10MM-F9	10 mm	2000 mm	Edelstahlfarben	Stck.	72,60 €	86,40 €
43984	9170.AL/2000.MM/ABST/10MM-74/72	10 mm	2000 mm	Classic Black, mattschwarz	Stck.	109,24 €	130,00 €
30250	9170.AL/2400.MM/ABST/5MM-F1	5 mm	2400 mm	Silberfarben	Stck.	61,59 €	73,30 €
38029	9170.AL/2400.MM/ABST/5MM-41	5 mm	2400 mm	Weiß RAL 9016	Stck.	61,59 €	73,30 €
30247	9170.AL/2400.MM/ABST/5MM-F9	5 mm	2400 mm	Edelstahlfarben	Stck.	65,71 €	78,20 €
43988	9170.AL/2400.MM/ABST/5MM-74/72	5 mm	2400 mm	Classic Black, mattschwarz	Stck.	98,73 €	117,50 €
30244	9170.AL/2400.MM/ABST/10MM-F1	10 mm	2400 mm	Silberfarben	Stck.	78,31 €	93,20 €
38027	9170.AL/2400.MM/ABST/10MM-41	10 mm	2400 mm	Weiß RAL 9016	Stck.	78,31 €	93,20 €
30248	9170.AL/2400.MM/ABST/10MM-F9	10 mm	2400 mm	Edelstahlfarben	Stck.	82,18 €	97,80 €
43987	9170.AL/2400.MM/ABST/10MM-74/72	10 mm	2400 mm	Classic Black, mattschwarz	Stck.	123,52 €	147,00 €
39915*	9170.AL/2000.MM/6959/10MM-F1	10 mm	2000 mm	Silberfarben	Stck.	79,15 €	94,20 €
33005*	9170.AL/2000.MM/6959/10MM-F9	10 mm	2000 mm	Edelstahlfarben	Stck.	79,15 €	94,20 €
47065*	9170.AL/2000.MM/6959/10MM-74	10 mm	2000 mm	Classic Black, mattschwarz	Stck.	94,96 €	113,00 €
39917*	9170.AL/2400.MM/6959/10MM-F1	10 mm	2400 mm	Silberfarben	Stck.	90,33 €	107,50 €
33006*	9170.AL/2400.MM/6959/10MM-F9	10 mm	2400 mm	Edelstahlfarben	Stck.	90,33 €	107,50 €
43123*	9170.AL/6000.MM/6959/10MM-F1	10 mm	6000 mm	Silberfarben	Stck.	205,04 €	244,00 €
43122*	9170.AL/6000.MM/6959/10MM-F9	10 mm	6000 mm	Edelstahlfarben	Stck.	205,04 €	244,00 €
47066*	9170.AL/6000.MM/6959/10MM-74	10 mm	6000 mm	Classic Black, mattschwarz	Stck.	246,04 €	292,80 €
43125*	9170.FIX/6000.MM/6959/10.MM-F1	10 mm	6000 mm	Silberfarben	mtr.	48,06 €	57,20 €
43124*	9170.FIX/6000.MM/6959/10.MM-F9	10 mm	6000 mm	Edelstahlfarben	mtr.	48,06 €	57,20 €
47067*	9170.FIX/6000.MM/6959/10.MM-74	10 mm	6000 mm	Classic Black, mattschwarz	mtr.	57,65 €	68,60 €

*mit Sacklochbohrung M5, Schrauben bauseits

Nummer	Artikelnummer	Länge	Oberfläche	ME	o. Mwst.	inkl. Mwst.
45573	4480/M5/10-VZ	M5 x 10 mm	Stahl verzinkt	Stck.	0,33 €	0,40 €

SERIE 9170 SAN REMO

Synchro Zubehörset

Synchro Zubehörset für 9170
für 2 flg. Glas- oder Holztüren
auch für Safe Close geeignet

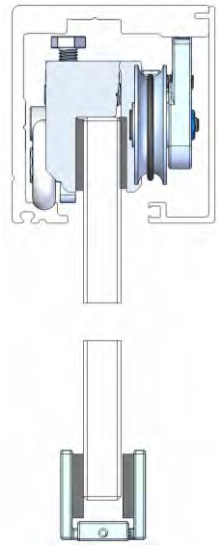

Einzelteil Übersicht

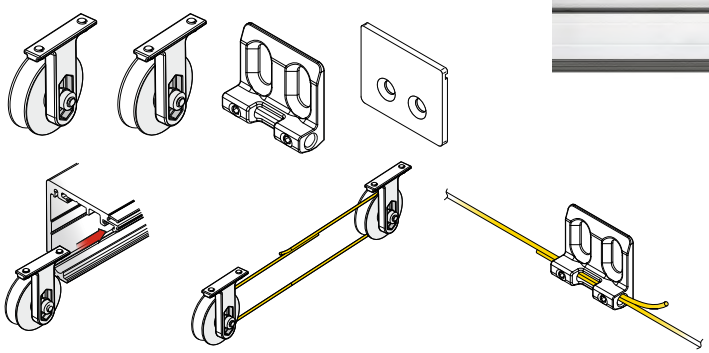

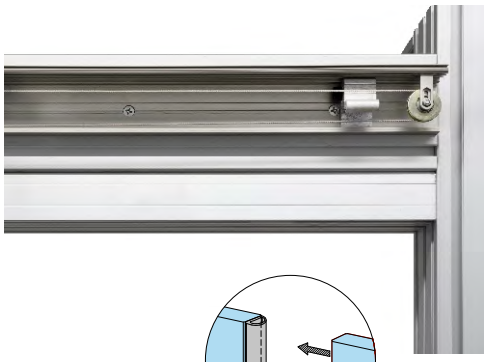

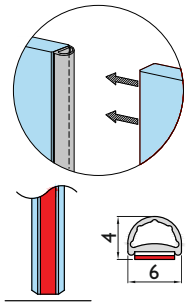

Abb. 6501 GLASBUMP

Technische Details:
1 Set bestehend aus:
2 Stück Umlenkrollen höhenverstellbar
2 Stück Klemmplatte zur Montage am San Remo Laufwagen
Drahtseil flexibel

Nummer	Ausführung	ME	o. Mwst.	inkl. Mwst.
43393	Schienenlänge 4000 mm	Set	74,62 €	88,80 €
43394	Schienenlänge 6000 mm	Set	74,62 €	88,80 €

Die Umlenkrolle wird im San Remo Laufprofil eingeschoben, mit einer Schraubverbindung verklemmt und ist so dann stufenlos im Profil verschiebbar. Eine zusätzliche Höhenverstellung der Rolle garantiert dabei einen ruhigen Lauf. Die beiden Klemmplatten können auf dem Standard Laufwagen montiert werden. Das mitgelieferte Drahtseil wird dabei einmal unten und einmal oben in den Klemmbacken verklemmt und zuvor um die Umlenkrollen geführt Das System ist komplett in der Schiene integriert und somit unsichtbar montiert.

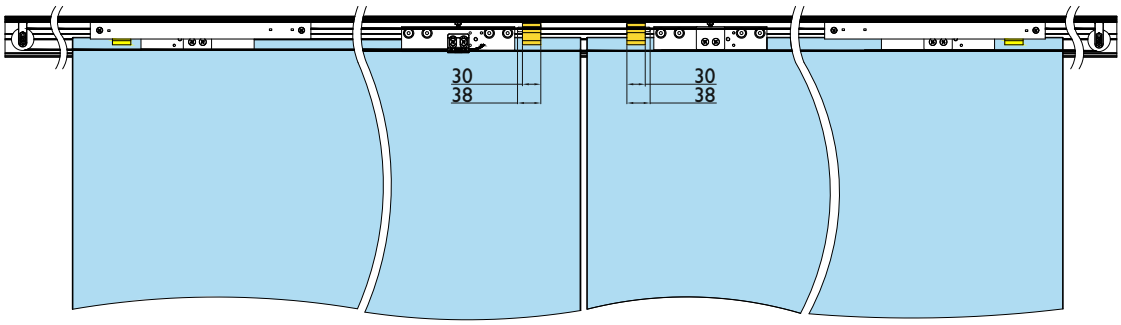

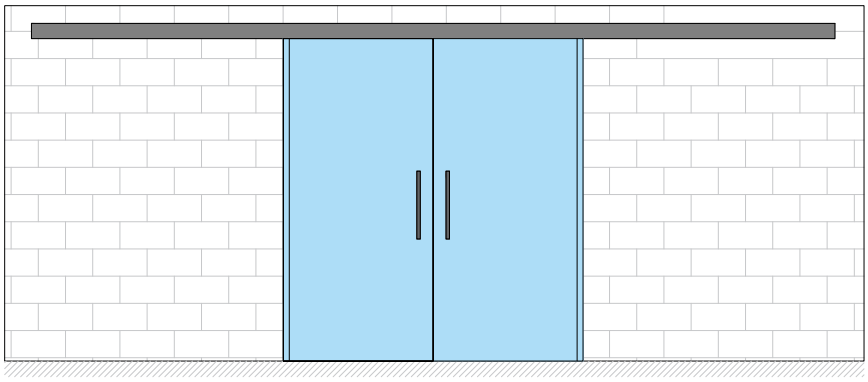

Selbsteinzug Set

Selbsteinzug für 9170
Einzeltür Set

Set zur Montage an dem Standard San Remo Profil

Technische Details:
Selbsteinzug über Seilzug
Einzugstärke stufenlos einstellbar von 40 - 65 kg Zugkraft
Seilzuglänge 1800 mm
Endkappe mit Montagezunge

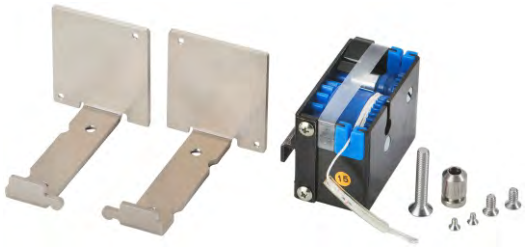

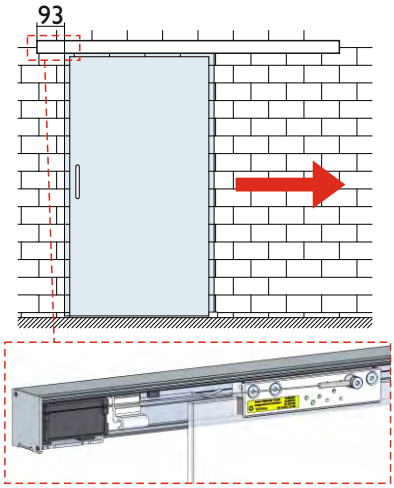

Abb. nach Rechts öffnend

Nummer	Artikelnummer	DIN	ME	o. Mwst.	inkl. Mwst.
44572	9170/SELF.CLO/SE.L-F1	LS	Set	385,71 €	459,00 €
44573	9170/SELF.CLO/SE.R-F1	RS	Set	385,71 €	459,00 €
44574	9170/SELF.CLO/SE.L-F9	LS	Set	385,71 €	459,00 €
44575	9170/SELF.CLO/SE.R-F9	RS	Set	385,71 €	459,00 €

Selbsteinzug für 9170
Einzeltür Wandbündig Set (Revers)

Set zur gegenläufigen Montage des Selbsteinzug

Technische Details:
Selbsteinzug über Seilzug
Einzugstärke stufenlos einstellbar von 40 - 65 kg Zugkraft
Seilzuglänge 1800 mm
Endkappe mit Montagezunge

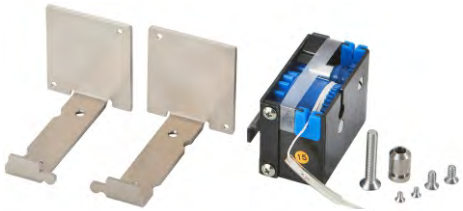

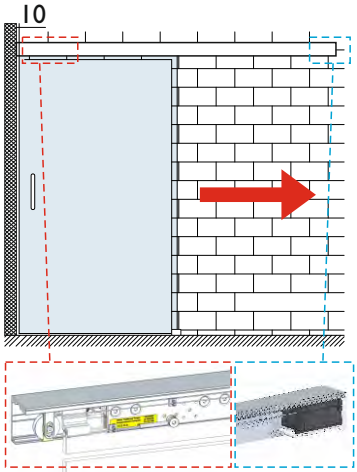

Abb. nach Rechts öffnend

Nummer	Artikelnummer	DIN	ME	o. Mwst.	inkl. Mwst.
46863	9170/SELF.REV/ERS/SET.L-F1	LS	Set	416,55 €	495,70 €
46864	9170/SELF.REV/ERS/SET.R-F1	RS	Set	416,55 €	495,70 €
46865	9170/SELF.REV/ERS/SET.L-F9	LS	Set	416,55 €	495,70 €
46866	9170/SELF.REV/ERS/SET.R-F9	RS	Set	416,55 €	495,70 €

SERIE 9170 SAN REMO

Selbsteinzug Set

Selbsteinzug für 9170
Doppeltür Set

Set zur gegenläufigen Montage des Selbsteinzug bei einer Doppeltür

Set bestehen aus:
2 Selbsteinzug
4 Endkappen mit Montagezunge
2 Umlenkrolle zur Montage im Laufprofil
2 Bolzen zur Seilbefestigung
10 Seilführungen selbstklebend

Nummer	Artikelnummer	ME	o. Mwst.	inkl. Mwst.
46861	9170/SELF.CLO/SE/2FLG-F1	Set	833,10 €	991,40 €
46862	9170/SELF.CLO/SE/2FLG-F9	Set	833,10 €	991,40 €

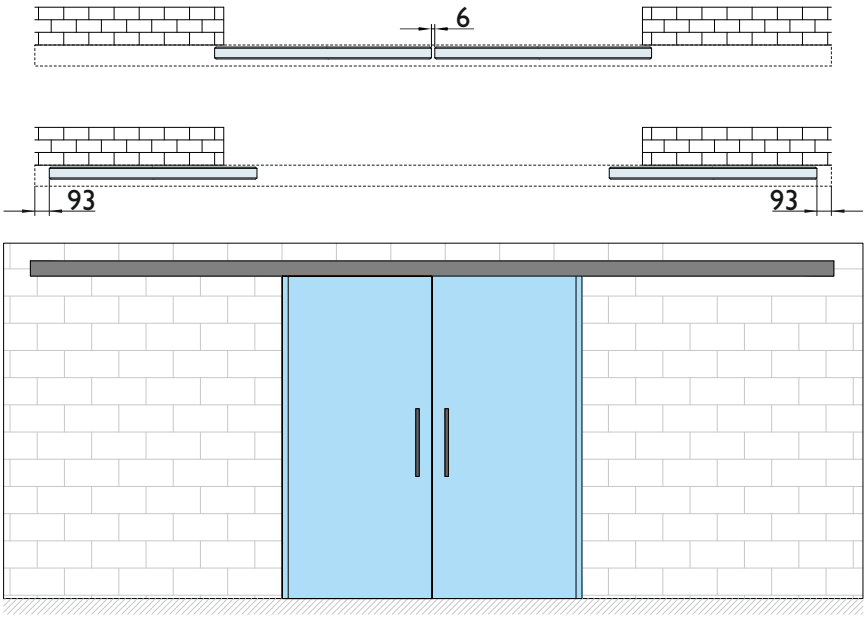

Selbsteinzug für 9170
Revers Set

Zubehörset zur gegenläufigen Montage des Selbsteinzug

Set bestehen aus:
1 Umlenkrolle zur Montage im Laufprofil
1 Bolzen zur Seilbefestigung
5 Seilführungen selbstklebend

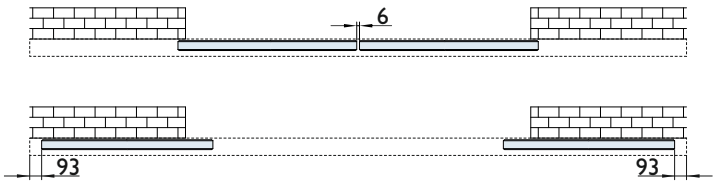

Nummer	Artikelnummer	ME	o. Mwst.	inkl. Mwst.
43875	9170/SELF.CLO/SE/REVE.RS	Set	30,84 €	36,70 €

Selbsteinzug für 9170
Montageinformationen / Funktionsweise

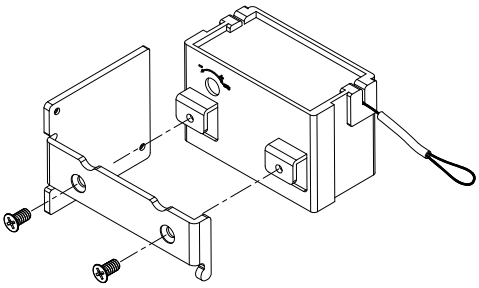

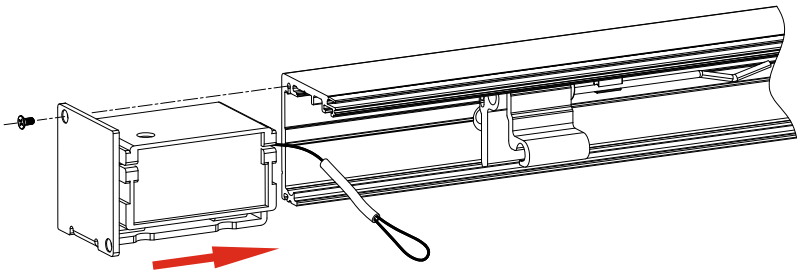

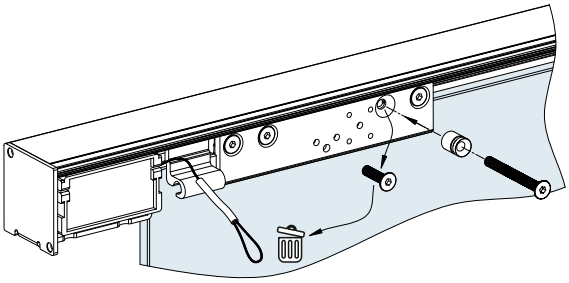

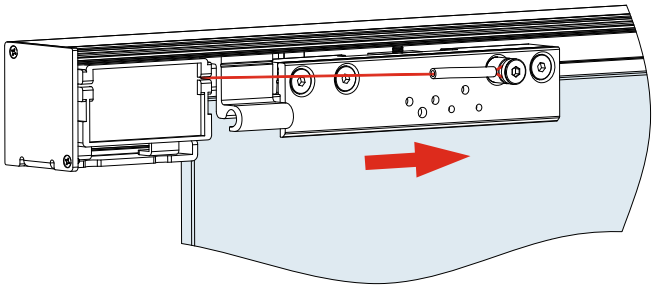

SERIE 9170 SAN REMO

Zubehör
Glasbefestigung

San Remo 9170 Glasbefestigung

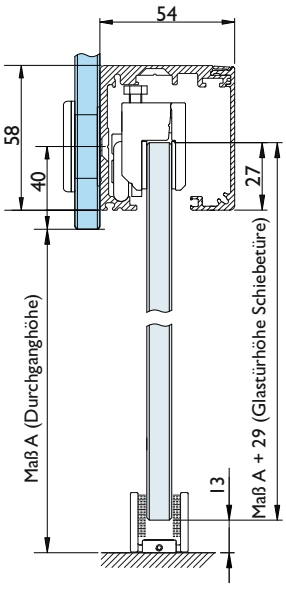

Technische Details:
Mit diesem Glas-Befestigungsset kann die San Remo Laufschiene direkt auf Glas befestigt werden.
1 Set besteht aus 6 Befestigungspunkten mit M6x16 Befestigungsschrauben
Bitte prüfen Sie zunächst die Tragfähigkeit der Glaskonstruktion an welcher Sie diese Glasbefestigung anbringen wollen.

Nummer	Ausführung	ME	o. Mwst.	inkl. Mwst.
16362	2000 mm F1 silberfarben eloxiert	Set	85,29 €	101,50 €
30965	2400 mm F1 silberfarben eloxiert	Set	114,28 €	136,00 €
16363	2000 mm F9 Edelstahlfarben	Set	85,29 €	101,50 €
30964	2400 mm F9 Edelstahlfarben	Set	114,28 €	136,00 €

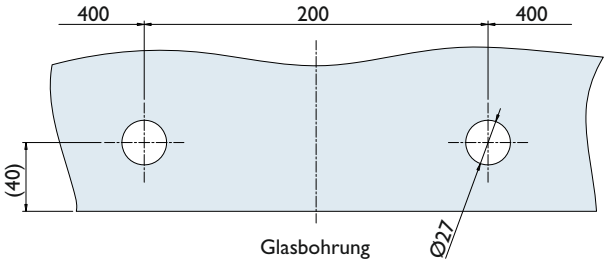

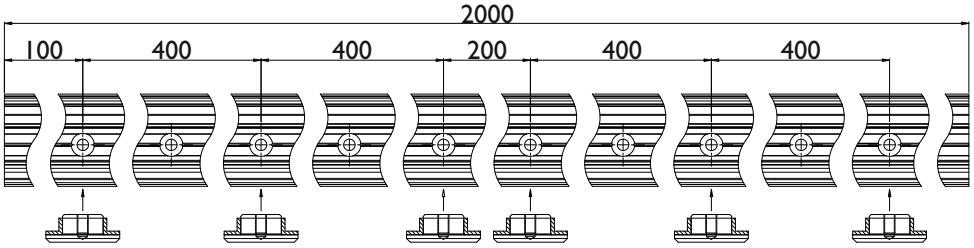

Befestigung einer 2000 mm Schiene mit 6 Befestigungspunkten

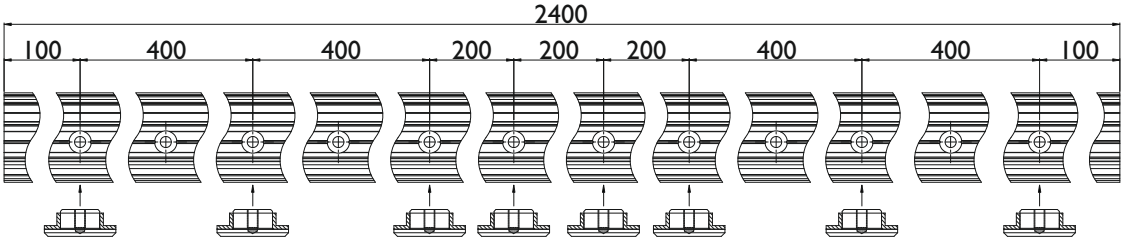

Befestigung einer 2400 mm Schiene mit 8 Befestigungspunkten

Zusatzprofil für Türseitenteil

Aluminium

Technische Details:
Das Zusatzprofil kann im San Remo Profil montiert werden
Dem Profil liegen insgesamt 8 Kunststoff-Einsätze bei, die es ermöglichen sowohl 8 mm als auch 10 mm Glas zu befestigen.
Profilmaße:
Höhe: 16 mm
Breite: außen 15,5 mm / innen 12,8 mm

Nummer	Artikelnummer	Länge	Oberfläche	ME	o. Mwst.	inkl. Mwst.
46479	9170.AL/1300.MM/U-PR/OFIL-74	1300 mm	Smoke Black	Stck.	58,22 €	69,30 €
16238	9170.AL/1300.MM/U-PR/OFIL-F1	1300 mm	F1 Silberfarben	Stck.	48,90 €	58,20 €
16755	9170.AL/1300.MM/U-PR/OFIL-F9	1300 mm	F9 Edelstahlfarben	Stck.	48,90 €	58,20 €

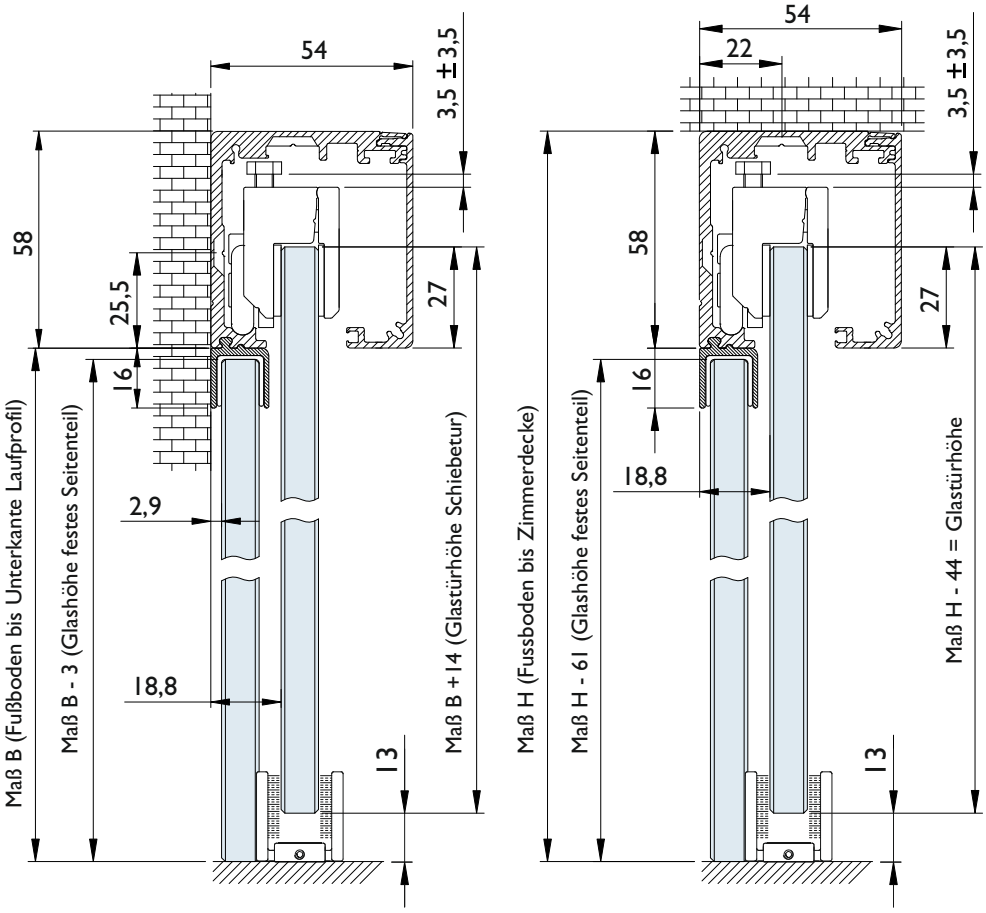

Bitte beachten Sie, dass wir bei der Angabe der Glashöhe des Seitenteiles immer davon ausgehen, dass das Seitenteil direkt auf dem Boden endet. Sollten Sie zur Montage zusätzliche Profile oder Unterlegklötze verwenden, müssen diese natürlich bei der Berechnung der Glastürhöhe des Seitenteiles berücksichtigt werden.

SERIE 9170 SAN REMO

Seitenteil Sets

Zur Ergänzung-Schiebetürsystem San Remo - 2000 mm / 2400 mm
für Wand und Deckenmontage

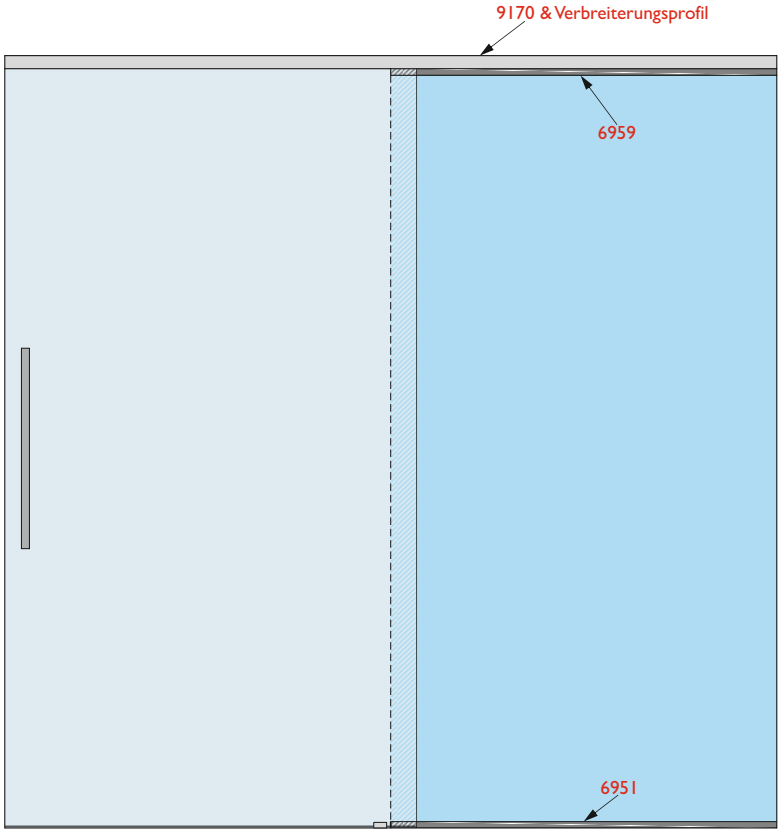

Rot markierte Element sind im Lieferumfang enthalten

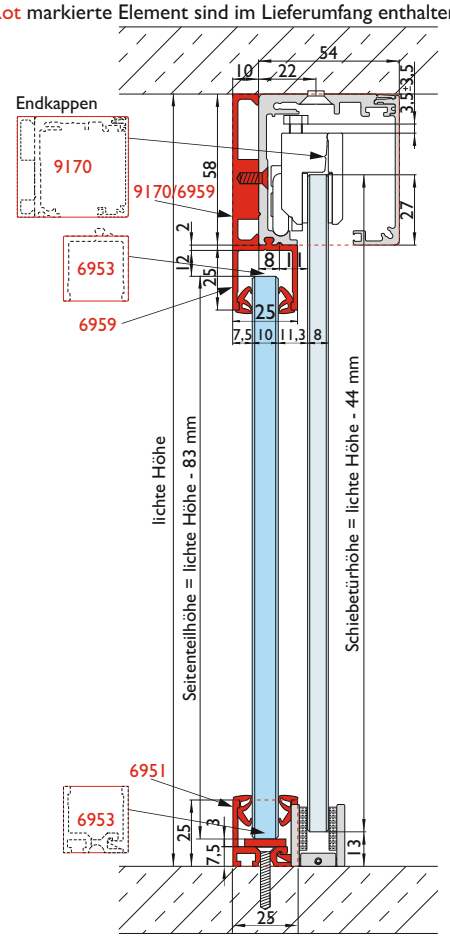

Innenansicht

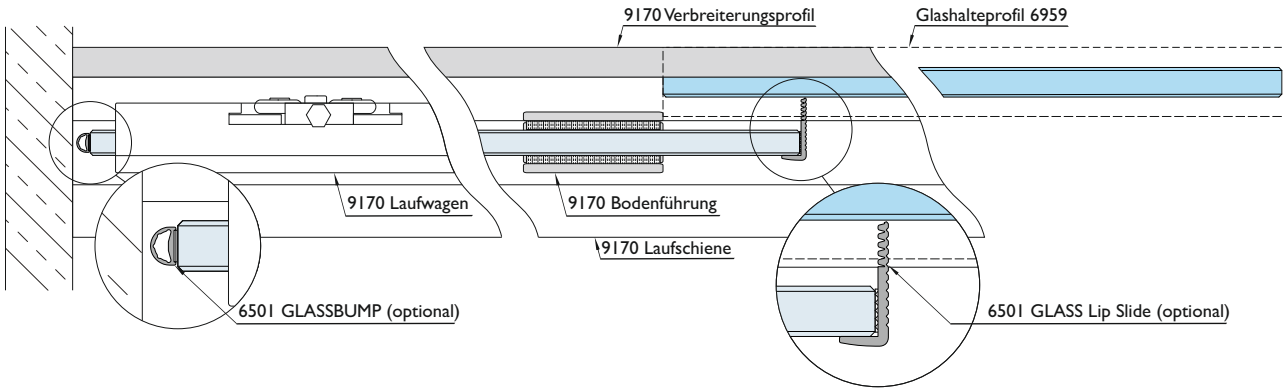

Seitenteile: Glashöhe = lichte Höhe - 83 mm

Glasschiebetür: Glashöhe = lichte Höhe - 44 mm

Abzugsmaße sind:
nach oben = 14 mm
zur Seite = 14 mm
nach unten = 11 mm

(Der Mindesteinstand von 11 mm in das Deckenprofil muss hierbei jederzeit gewährleistet sein.)
- Bei Wandmontage muss das Verbreiterungsprofil durchgebohrt werden
- Anwendung mit Safe Close empfohlen
- Seitenteile 8 - 10,76 mm

Set-Bestandteile (rot hervorgehoben in der Zeichnung)
alle Maßangaben sind in mm angegeben

1 Stück **Verbreiterungsprofil 6959/10 mm**
2000 mm bzw. 2400 mm
(Wandmontage = Bauseits durchborhen)

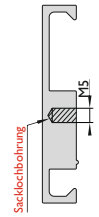

1 Paar **Endkappen 9170 ABST**

1 Stück **Trennwand U-Profil 6959**
1200 mm bei 2000 mm
1500 mm bei 2400 mm

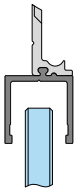

1 Stück **Trennwand-Clipprofil 6951**
1200 mm bei 2000 mm
1500 mm bei 2400 mm

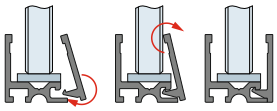

6 Meter **Dichtung 6952 zu Trennwandprofil**
schwarz
Für 8 - 10,76 mm Glas

4 Stück **Endkappen 6953 zu Trennwandprofil**

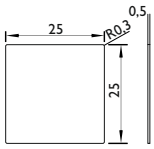

4 Stück **Distanzplättchen 3 mm weiß**
für Glasmontage im
Clip Profil 6951

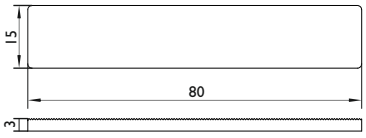

10 Stück **Schrauben M5 x 10 mm verzinkt**
zur Montage des Verbreiterungsprofiles
an der bauseitigen San Remo Schiebetür-Laufschiene

Art.		o. MwSt.	inkl. MwSt.
45655	Komplett-Set 2000 mm Silberfarben F1 max. 1200 mm	210,08 €*	250,00 €
45586	Komplett-Set 2000 mm Edelstahlfarben F9 max. 1200 mm	210,08 €*	250,00 €
47360	Komplett-Set 2000 mm Classic Black OF 74/72 max. 1200 mm	264,71 €*	315,00 €
45657	Komplett-Set 2400 mm Silberfarben F1 max. 1500 mm	231,09 €*	275,00 €
45656	Komplett-Set 2400 mm Edelstahlfarben F9 max. 1500 mm	231,09 €*	275,00 €
47361	Komplett-Set 2400 mm Classic Black OF 74/72 max. 1500 mm	289,91 €*	345,00 €

Hinweis: für Laufwagen Tragkraft 80 kg *Glas und San Remo ist im Setpreis nicht mit inbegriffen
Für die Montage des kompletten Systems wird zusätzlich ein kompletter San Remo Schiebetürbeschlag benötigt.

SERIE 9170 SAN REMO

Anwendungsbeispiele für Seitenteil Sets
Planungs- und Kalkulationsbeispiel für Schiebetürbeschlag San Remo

Schiebetürsystem - 2000 mm / 2400 mm
für Wand bzw. Deckenmontage

Rot markierte Element sind im Lieferumfang enthalten

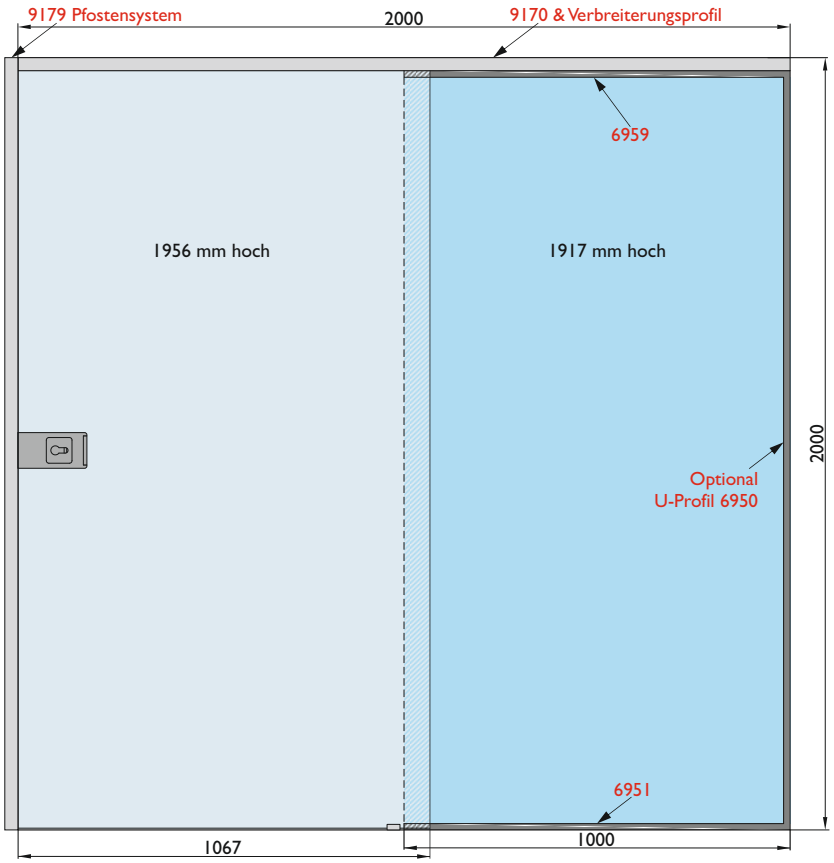

Innenansicht

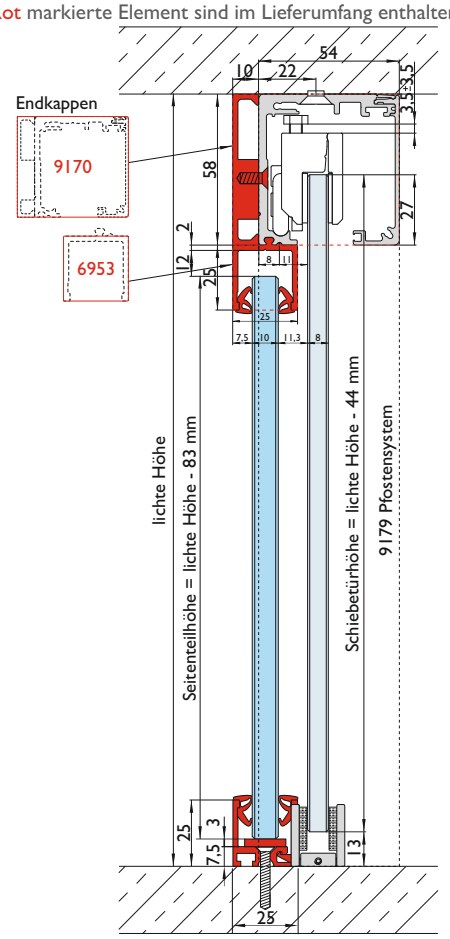

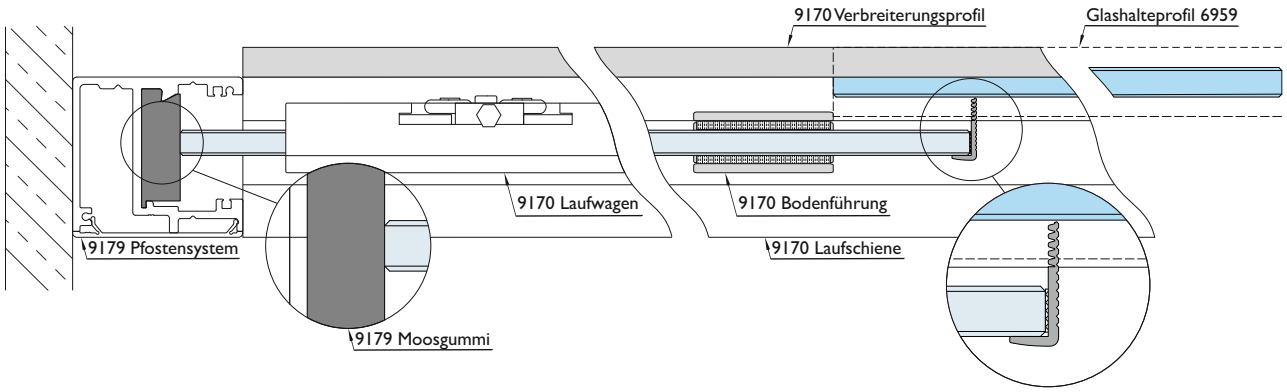

Seitenteile: Glashöhe = lichte Höhe - 83 mm

Glasschiebetür: Glashöhe = lichte Höhe - 44 mm

Abzugsmaße sind:
nach oben = 14 mm
zur Seite = 14 mm
nach unten = 11 mm

(Der Mindesteinstand von 11 mm in das Deckenprofil muss hierbei jederzeit gewährleistet sein.)

Schiebetürsystem San Remo
mit Holz-Schiebetür und Glas Seitenteilen

Wandmontage:

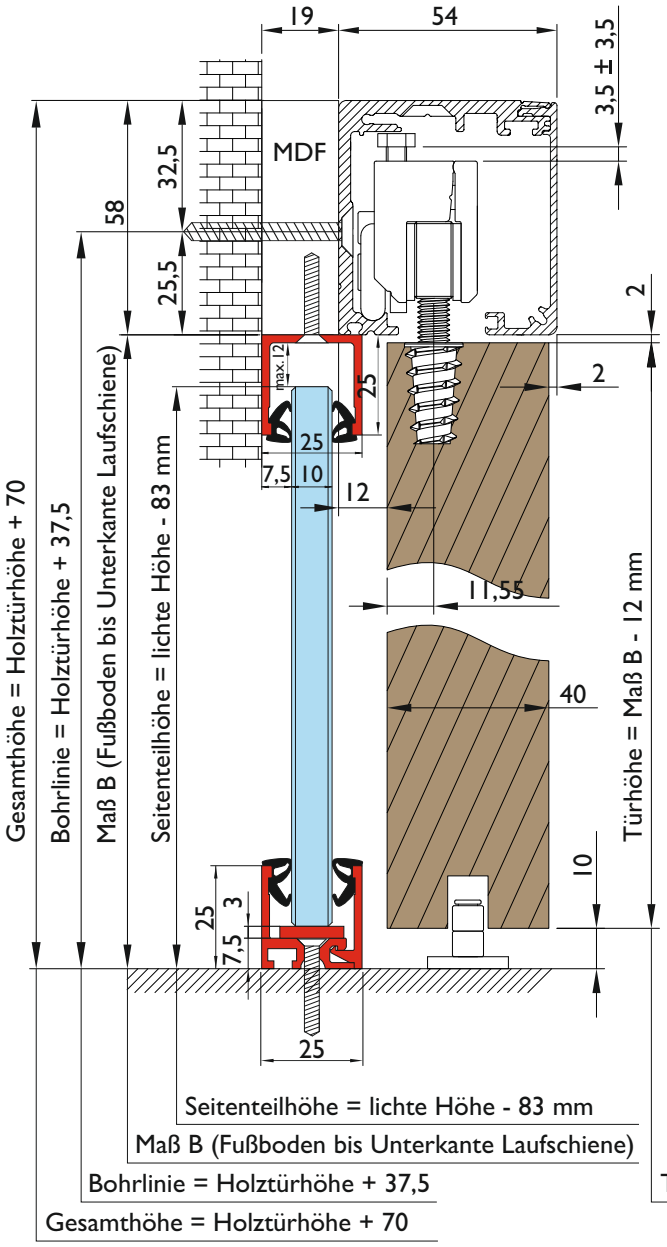

Deckenmontage:

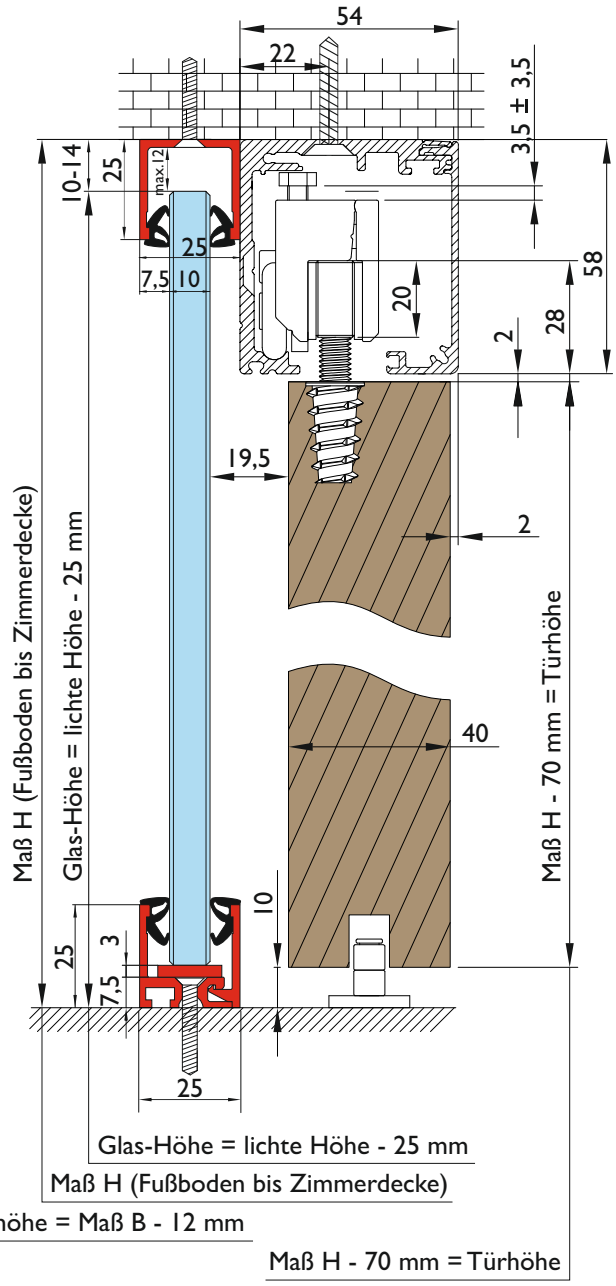

SERIE 9170 SAN REMO

Verbreiterungsprofil

Trennwand Zusatzprofil 6959 für San Remo Laufschiene 9170

zur Montage eines festen Türseitenteil an der Laufschiene im durchgängigen Design zu den Trennwandprofilen 6950/6951

Deckenmontage (ohne Verbreiterungsprofil) **Wandmontage oder Deckemontage (mit Verbreiterungsprofil 10 mm)**

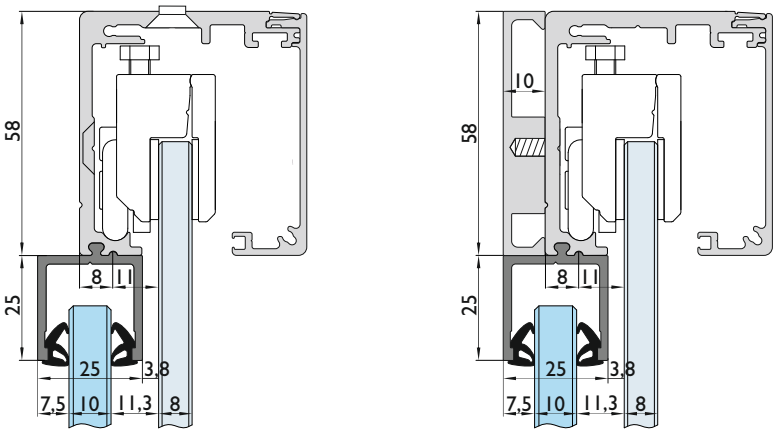

Achtung:
Durch die minimalen Toleranzen in der Nut, ist ein Einzug des Profil´s nur bis ca. 2000 mm möglich. Bei längeren Seitenteilen sollte das Profil geteilt werden.

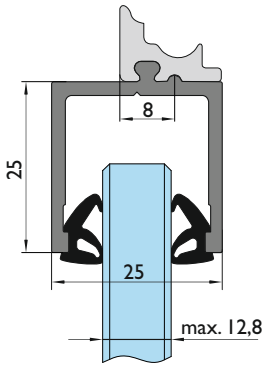

Länge	Glasstärke	ME	Profil F1		o. MwSt.	incl. MwSt.
			Dichtung grau (7032)	Dichtung schwarz		
3000 mm	10-10,76*	Stück	35627	35631	114,28 €	136,00 €
	12-12,76	Stück	36192	35626	114,28 €	136,00 €
6000 mm	10-10,76*	Stück	30479	32550	227,73 €	271,00 €
	12-12,76	Stück	36189	35623	227,73 €	271,00 €
Fix	10-10,76*	Meter	30480	32551	43,52 €	51,80 €
	12-12,76	Meter	36190	35624	43,52 €	51,80 €
			Profil F9			
3000 mm	10-10,76*	Stück	35628	35632	114,28 €	136,00 €
	12-12,76	Stück	36191	35625	114,28 €	136,00 €
6000 mm	10-10,76*	Stück	30481	32552	227,73 €	271,00 €
	12-12,76	Stück	36187	35621	227,73 €	271,00 €
Fix	10-10,76*	Meter	30482	32553	43,52 €	51,80 €
	12-12,76	Meter	36188	35622	43,52 €	51,80 €

*Auch für Glasdicke ab 8mm (ESG/VSG) einsetzbar. Die Statik ist vorher zwingend bauseits zu prüfen.

San Remo Abdeckkappe

zur Verschraubung an der Laufschiene

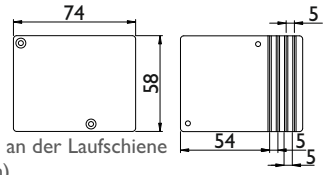

Technische Details:
Endkappen zur festen Verschraubung mittels Gewindeschrauben M 3 x 5 mm an der Laufschiene
ABST= Endkappe zur Verwendung mit Abstandsprofilen (max. Aufbau 20 mm)

Nummer	Artikelnummer	Oberfläche	ME	o. Mwst	inkl. Mwst
23008	9170.AL/ENDK/APPE/ABST-F1	F1 Silberfarben	Paar	20,92 €	24,90 €
23011	9170.AL/ENDK/APPE/ABST-F9	F9 Edelstahlfarben	Paar	20,92 €	24,90 €
25197	9170.AL/ENDK/APPE/ABST-41	OF 41 Weiß RAL 9016	Paar	31,76 €	37,80 €
43992	9170.AL/ENDK/APPE/ABST-72	OF 72 Smoke Black	Paar	31,34 €	37,30 €

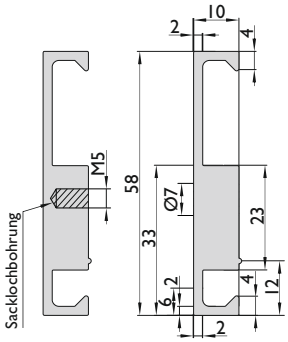

San Remo Verbreiterungsprofil 9170/10 mm

Einbau in Verbindung mit der San Remo Laufschiene 9170 zur Wandmontage oder Deckenmontage

Nummer	Montageart	Länge	Oberfläche	ME	o. MwSt.	incl. MwSt.
33005*	Deckenmontage	2000 mm	Edelstahlfarben	Stück	79,15 €	94,20 €
39915*	Deckenmontage	2000 mm	Silberfarben	Stück	79,15 €	94,20 €
43122*	Deckenmontage	6000 mm	Edelstahlfarben	Stück	205,04 €	244,00 €
43124*	Deckenmontage	Fix	Edelstahlfarben	Meter	48,06 €	57,20 €
43123*	Deckenmontage	6000 mm	Silberfarben	Stück	205,04 €	244,00 €
43125*	Deckenmontage	Fix	Silberfarben	Meter	48,06 €	57,20 €

*mit Sacklochbohrung M5, Schrauben bauseits

San Remo Verbreiterungsprofil

9170 / 5 bzw. 10 mm

Aluminium

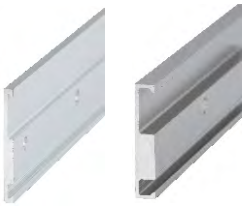

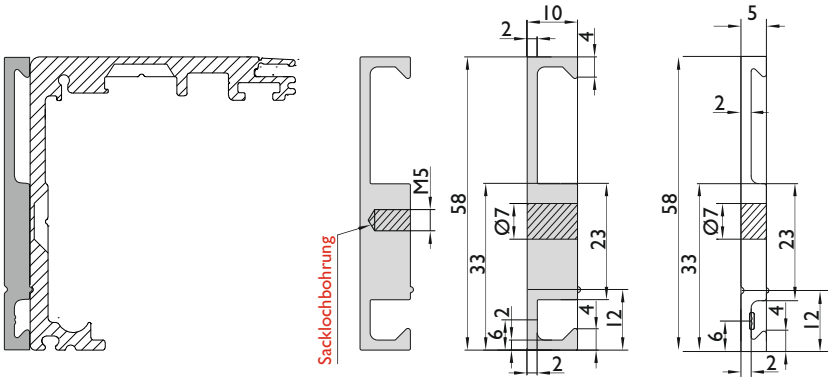

Einbau in Verbindung mit der San Remo Laufschiene 9170 zur Wandmontage oder Deckenmontage. Die Abstandsprofile können bis zu 20 mm übereinander gestapelt werden. Durch den Einsatz der Endkappen mit Abbrechkante #23011 werden die Abstandsprofile seitlich abgedeckt. Abstandsprofil bis bei 20 mm Höhe eine stabile Grundlage der Schiebetürkonstruktion.
Auf entsprechende Tragfähigkeit der Wand achten!

Nummer	Artikelnummer	Stärke	Länge	Oberfläche	ME	o. Mwst.	inkl. Mwst.
30243	9170.AL/2000.MM/ABST/5MM-F1	5 mm	2000 mm	Silberfarben	Stck.	55,12 €	65,60 €
38026	9170.AL/2000.MM/ABST/5MM-41	5 mm	2000 mm	Weiß RAL 9016	Stck.	55,12 €	65,60 €
30245	9170.AL/2000.MM/ABST/5MM-F9	5 mm	2000 mm	Edelstahlfarben	Stck.	57,98 €	69,00 €
43985	9170.AL/2000.MM/ABST/5MM-74/72	5 mm	2000 mm	Classic Black, mattschwarz	Stck.	87,39 €	104,00 €
30249	9170.AL/2000.MM/ABST/10MM-F1	10 mm	2000 mm	Silberfarben	Stck.	67,64 €	80,50 €
38028	9170.AL/2000.MM/ABST/10MM-41	10 mm	2000 mm	Weiß RAL 9016	Stck.	67,64 €	80,50 €
30246	9170.AL/2000.MM/ABST/10MM-F9	10 mm	2000 mm	Edelstahlfarben	Stck.	72,60 €	86,40 €
43984	9170.AL/2000.MM/ABST/10MM-74/72	10 mm	2000 mm	Classic Black, mattschwarz	Stck.	109,24 €	130,00 €
30250	9170.AL/2400.MM/ABST/5MM-F1	5 mm	2400 mm	Silberfarben	Stck.	61,59 €	73,30 €
38029	9170.AL/2400.MM/ABST/5MM-41	5 mm	2400 mm	Weiß RAL 9016	Stck.	61,59 €	73,30 €
30247	9170.AL/2400.MM/ABST/5MM-F9	5 mm	2400 mm	Edelstahlfarben	Stck.	65,71 €	78,20 €
43988	9170.AL/2400.MM/ABST/5MM-74/72	5 mm	2400 mm	Classic Black, mattschwarz	Stck.	98,73 €	117,50 €
30244	9170.AL/2400.MM/ABST/10MM-F1	10 mm	2400 mm	Silberfarben	Stck.	78,31 €	93,20 €
38027	9170.AL/2400.MM/ABST/10MM-41	10 mm	2400 mm	Weiß RAL 9016	Stck.	78,31 €	93,20 €
30248	9170.AL/2400.MM/ABST/10MM-F9	10 mm	2400 mm	Edelstahlfarben	Stck.	82,18 €	97,80 €
43987	9170.AL/2400.MM/ABST/10MM-74/72	10 mm	2400 mm	Classic Black, mattschwarz	Stck.	123,52 €	147,00 €
39915*	9170.AL/2000.MM/6959/10MM-F1	10 mm	2000 mm	Silberfarben	Stck.	79,15 €	94,20 €
33005*	9170.AL/2000.MM/6959/10MM-F9	10 mm	2000 mm	Edelstahlfarben	Stck.	79,15 €	94,20 €
47065*	9170.AL/2000.MM/6959/10MM-74	10 mm	2000 mm	Classic Black, mattschwarz	Stck.	94,96 €	113,00 €
39917*	9170.AL/2400.MM/6959/10MM-F1	10 mm	2400 mm	Silberfarben	Stck.	90,33 €	107,50 €
33006*	9170.AL/2400.MM/6959/10MM-F9	10 mm	2400 mm	Edelstahlfarben	Stck.	90,33 €	107,50 €
43123*	9170.AL/6000.MM/6959/10MM-F1	10 mm	6000 mm	Silberfarben	Stck.	205,04 €	244,00 €
43122*	9170.AL/6000.MM/6959/10MM-F9	10 mm	6000 mm	Edelstahlfarben	Stck.	205,04 €	244,00 €
47066*	9170.AL/6000.MM/6959/10MM-74	10 mm	6000 mm	Classic Black, mattschwarz	Stck.	246,04 €	292,80 €
43125*	9170.FIX/6000.MM/6959/10.MM-F1	10 mm	6000 mm	Silberfarben	mtr.	48,06 €	57,20 €
43124*	9170.FIX/6000.MM/6959/10.MM-F9	10 mm	6000 mm	Edelstahlfarben	mtr.	48,06 €	57,20 €
47067*	9170.FIX/6000.MM/6959/10.MM-74	10 mm	6000 mm	Classic Black, mattschwarz	mtr.	57,65 €	68,60 €

*mit Sacklochbohrung M5, Schrauben bauseits

Nummer	Artikelnummer	Länge	Oberfläche	ME	o. Mwst.	inkl. Mwst.
45573	4480/M5/10-VZ	M5 x 10 mm	Stahl verzinkt	Stck.	0,33 €	0,40 €

SERIE 9170 SAN REMO

Planungsbeispiel für Schiebetürbeschlag San Remo

Glastrennwandsystem Typ C - max. 3500 x 3000 mm

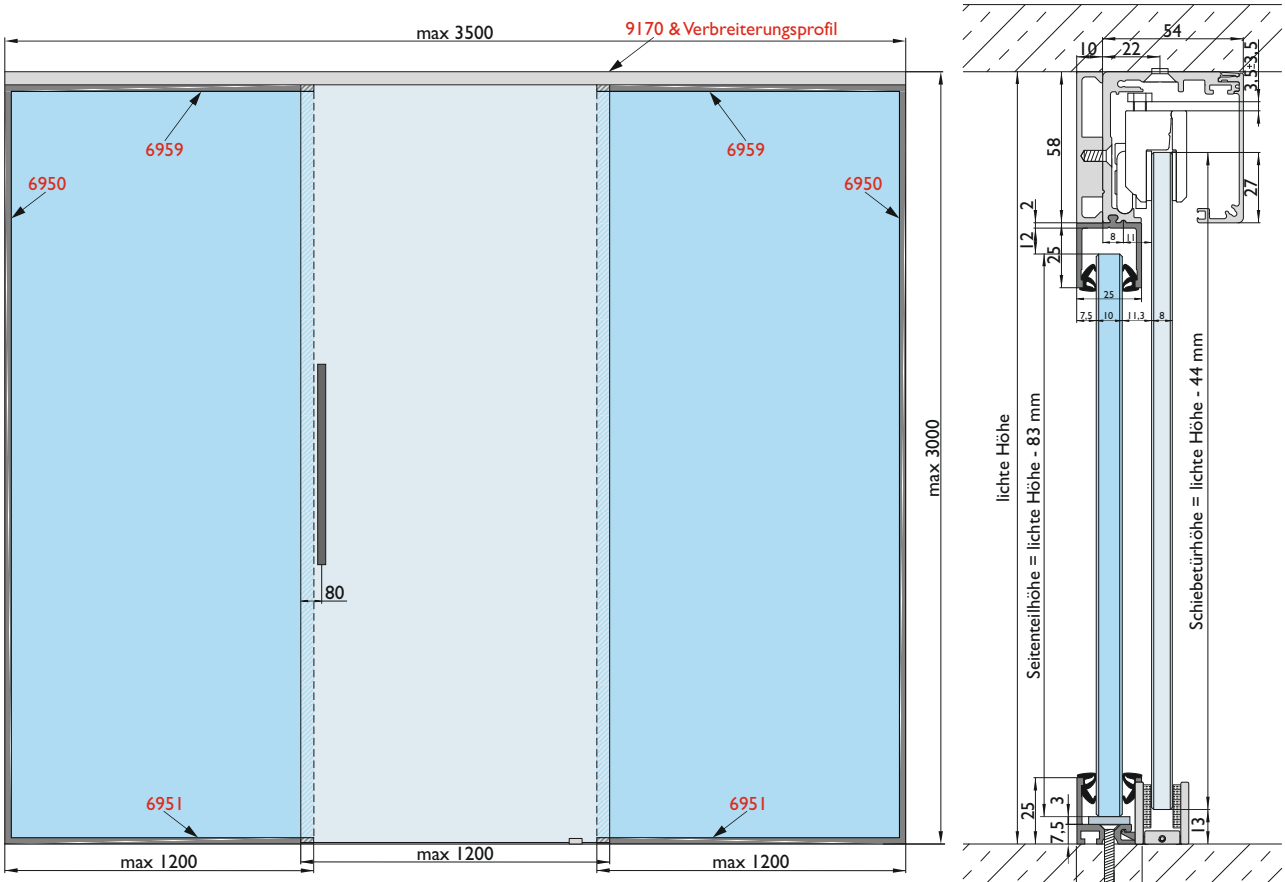

Innenansicht

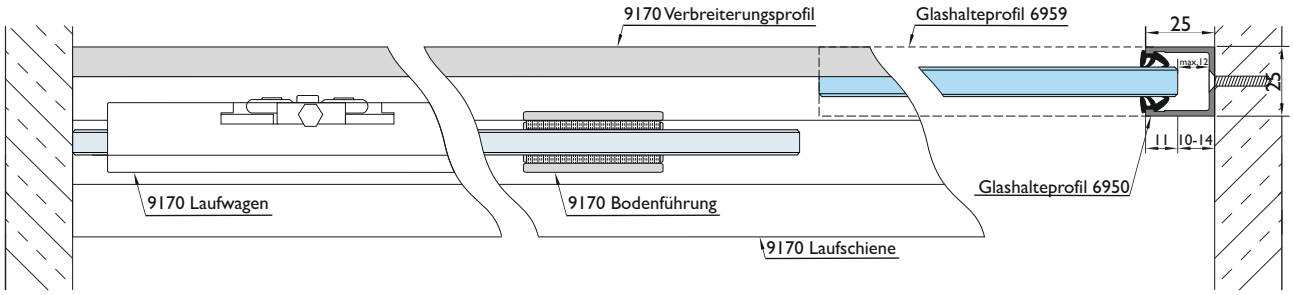

Für weitere Informationen zu unserem umfangreichen Sortiment im Trennwand- und Zargenbereich beachten Sie bitte den Hinweis auf Seite 135.

Glastrennwandsystem Typ D - max. 3500 x 3000 mm

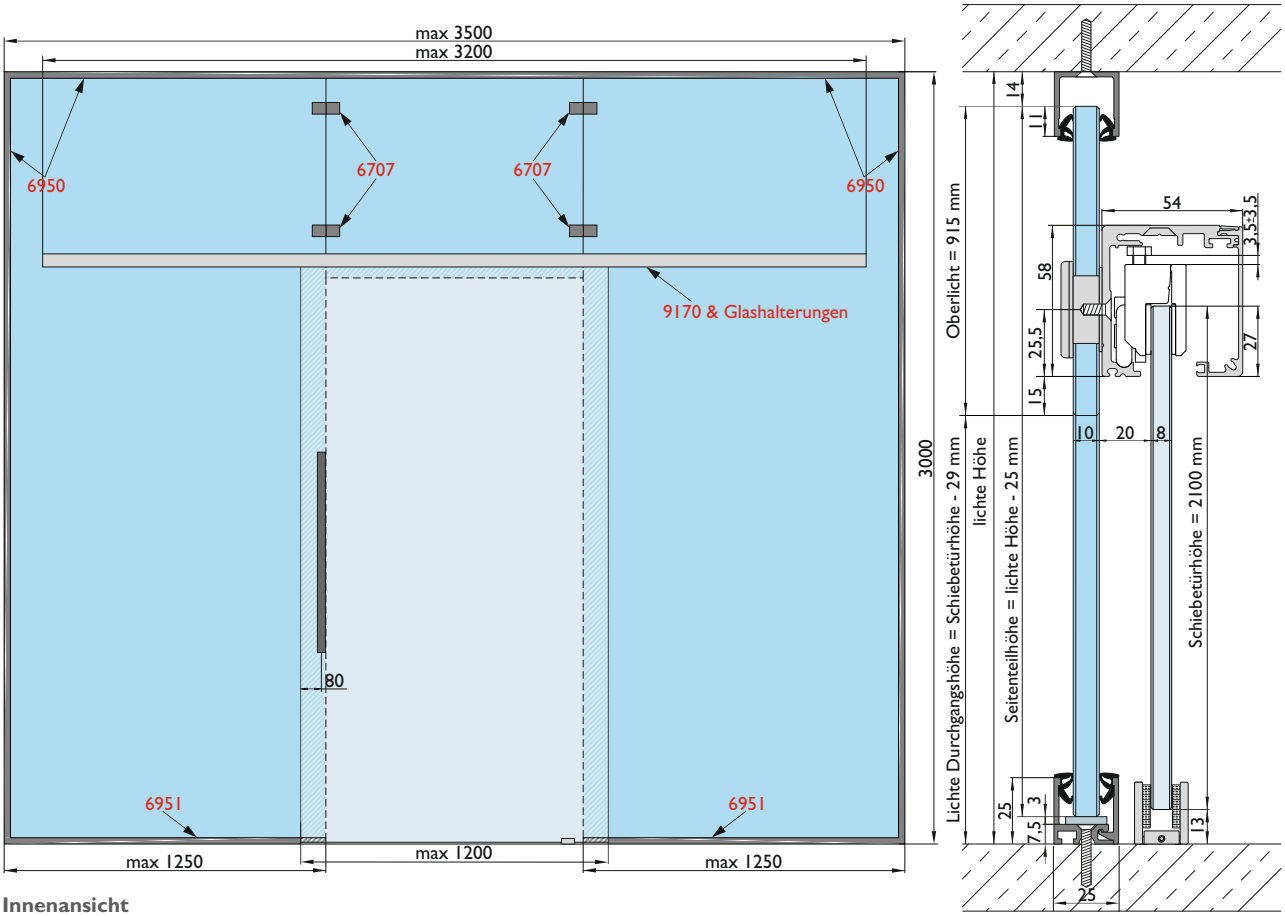

Innenansicht

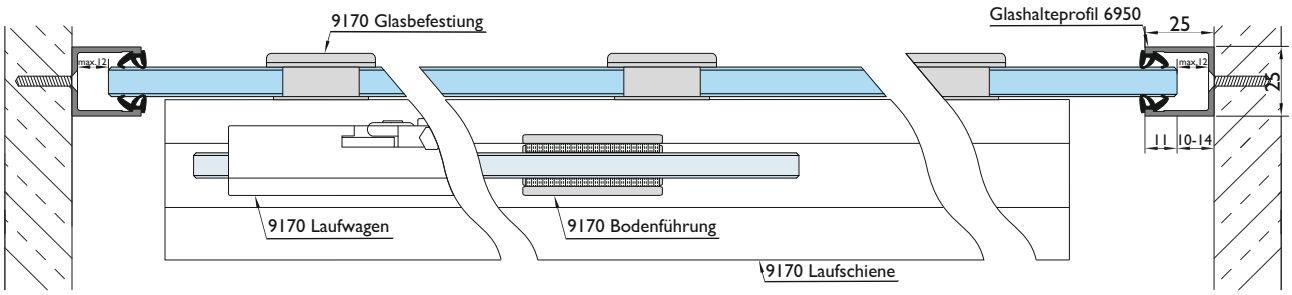

SERIE 9170 SAN REMO

Planungsbeispiel für Schiebetürbeschlag San Remo

Glastrennwandsystem Typ F - max. 6000 x 3000 mm

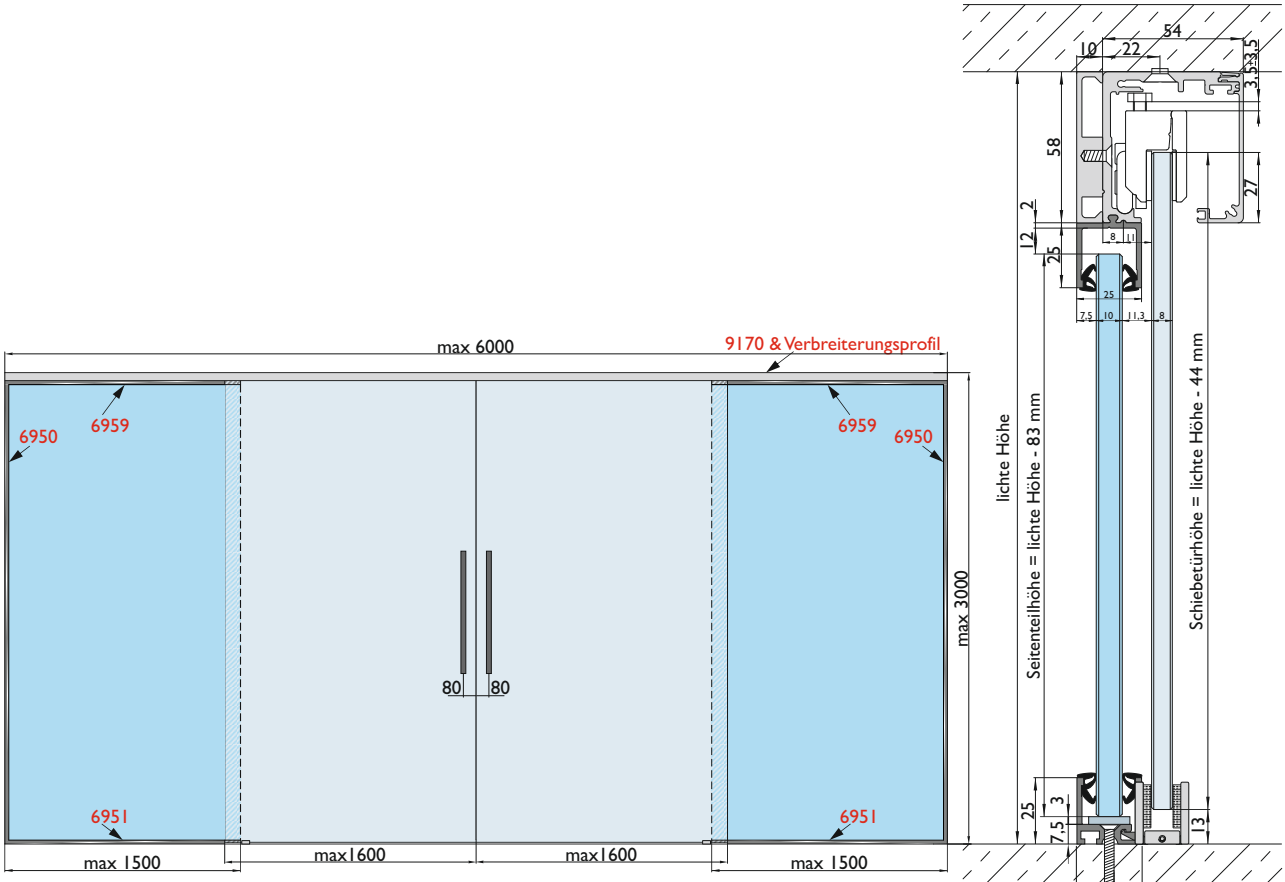

Innenansicht

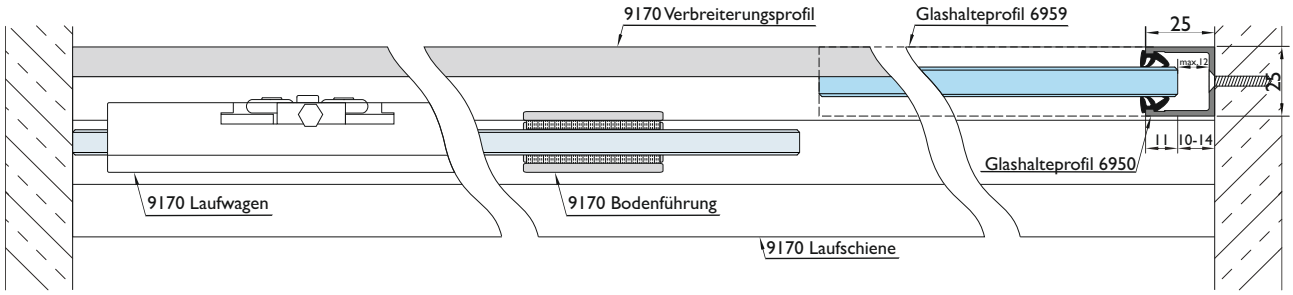

Für weitere Informationen zu unserem umfangreichen Sortiment im Trennwand- und Zargenbereich beachten Sie bitte den Hinweis auf Seite 135.

Glastrennwandsystem Typ G - max. 4000 x 3000 mm

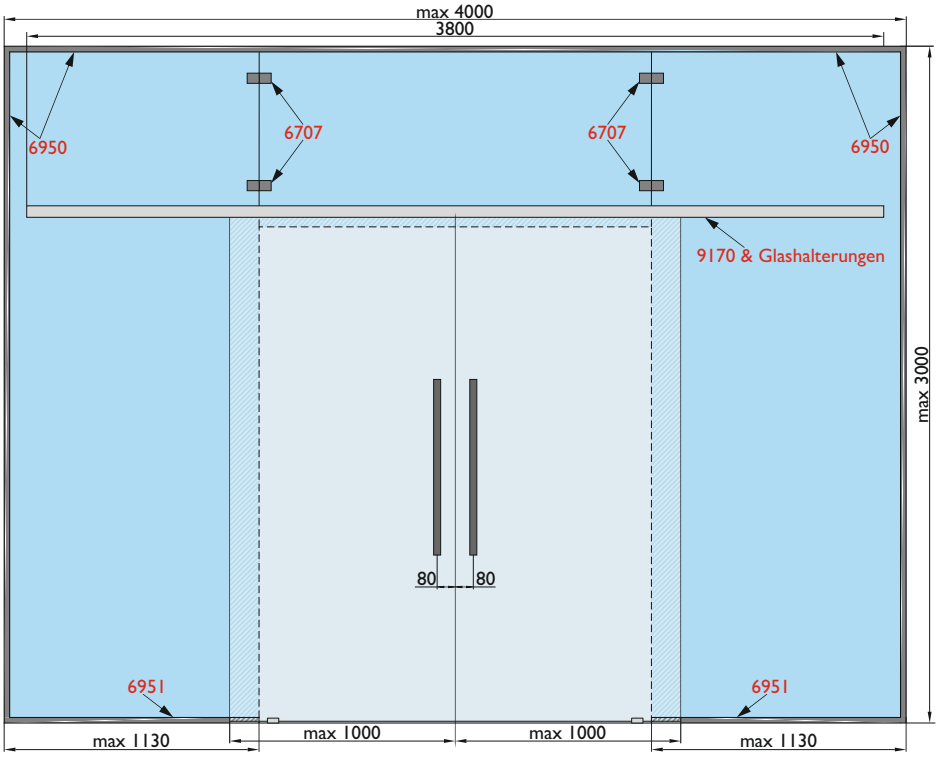

Innenansicht

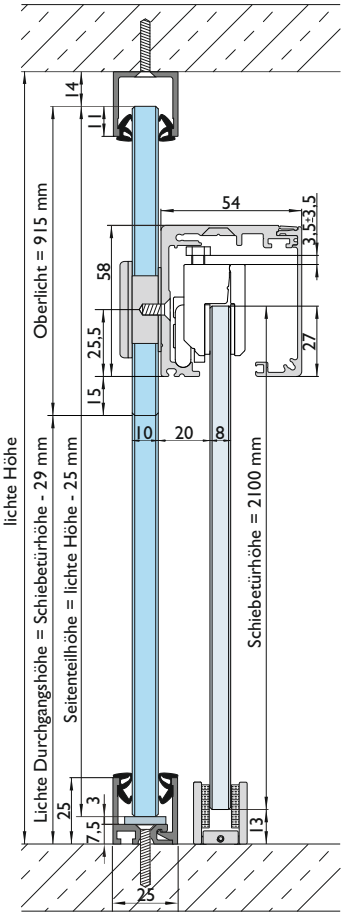

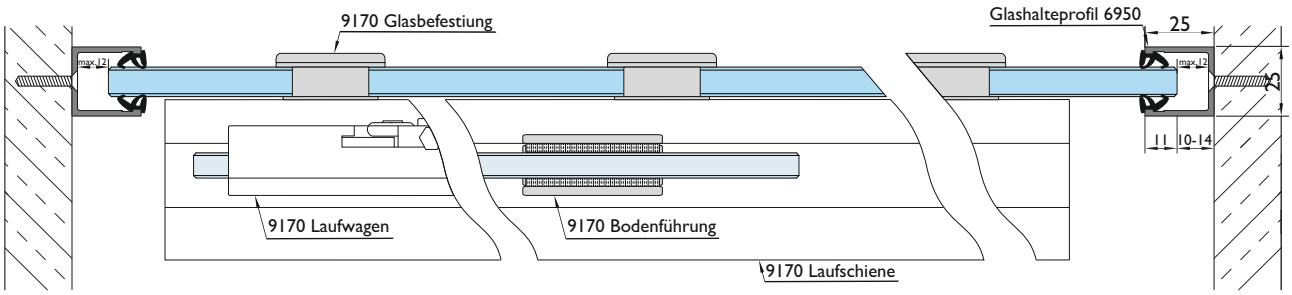

PFOSTENSYSTEM 9179

Zubehör & Einzelteile

Seitlicher Anschlagpfosten 9179 Set 1 - für Glastüren*

Aluminium eloxiert

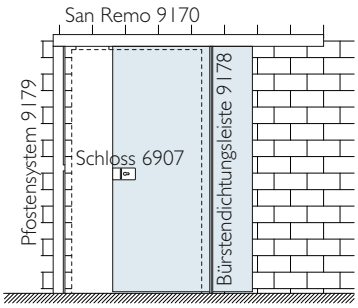

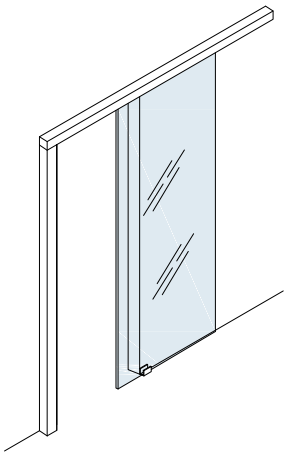

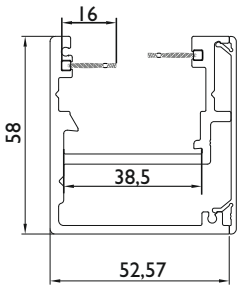

Technische Details:
für den Einsatz in Verbindung mit einer Glastür die in das Profil einläuft
Set bestehend: Grundprofil, Abdeck-Clipprofil, Büstendichtung

Nummer	Artikelnummer	Länge	ME	o. Mwst.	inkl. Mwst.
45805	9179/2200.MM/GLAS-74/72	2200 mm	Stck.	178,08 €	211,90 €
45801	9179/2200.MM/GLAS-F1	2200 mm	Stck.	142,77 €	169,90 €
45803	9179/2200.MM/GLAS-F9	2200 mm	Stck.	152,87 €	181,90 €

Schloss und Schließblech sind nicht im Set enthalten und müssen separat bestellt werden
Optional: Moosgummi #43323

Technische Details:
für den Einsatz in Verbindung mit einer Glastür die in das Profil einläuft
Set bestehend: Grundprofil, Abdeck-Clipprofil, Büstendichtung, Moosgummi

Nummer	Artikelnummer	Länge	ME	o. Mwst.	inkl. Mwst.
44835	9179/2600.MM/GLAS-74/72	2600 mm	Stck.	321,84 €	383,00 €
43459	9179/2600.MM/GLAS-F1	2600 mm	Stck.	283,70 €	337,60 €
43460	9179/2600.MM/GLAS-F9	2600 mm	Stck.	278,28 €	331,20 €

Schloss und Schließblech sind nicht im Set enthalten und müssen separat bestellt werden

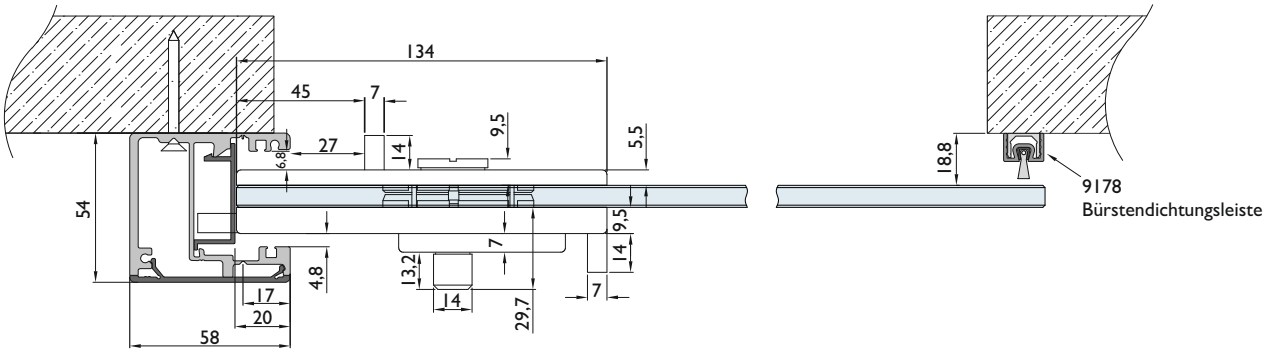

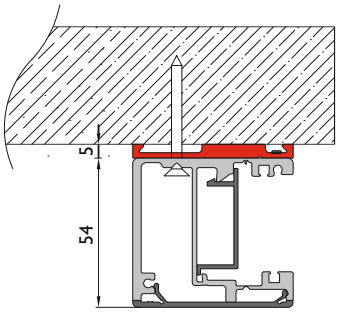

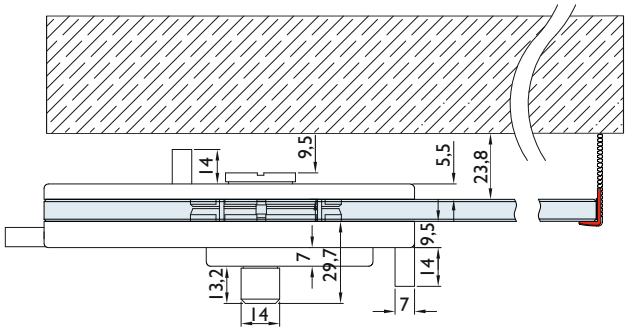

Seitlicher Anschlagpfosten 9179 Set II für Holztüren

Aluminium eloxiert

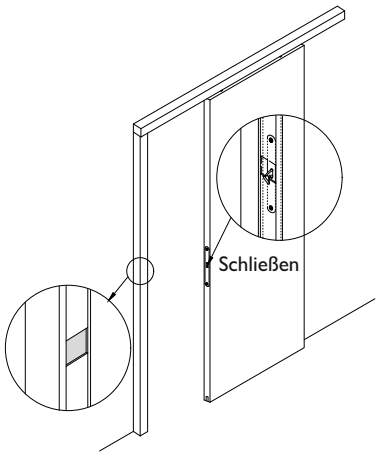

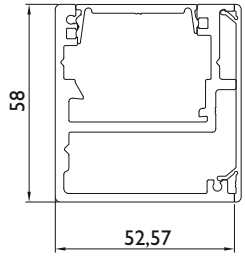

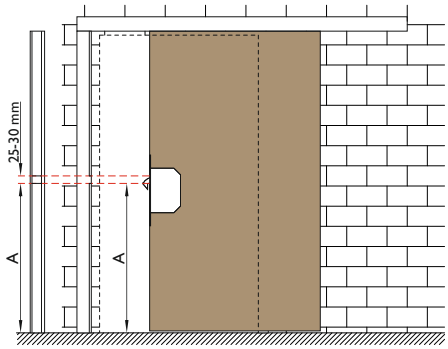

Technische Details:
4 Gewindeschrauben DIN 965 H / M 4 x 45
Senkkopf mit Kreuzschlitz, Edelstahl V2A
4 Sechskant-Gewindemutter M 4 / DIN 934
SW 7 x 3,2 mm stark, Edelstahl A2
Für den Einsatz in Verbindung mit einer Holztür die auf das Profil aufläuft. Die Innenblende kann in der Höhe passend zum Haken des Schlosses aussägen und durch Sicherungsschraube abgesichert werden.
Set bestehend: Grundprofil, Abdeck-Clipprofil, Clipprofile

Nummer	Artikelnummer	Länge	ME	o. Mwst.	inkl. Mwst.
45806	9179/2200.MM/HOLZ-74/72	2200 mm	Stck.	258,99 €	308,20 €
45802	9179/2200.MM/HOLZ-F1	2200 mm	Stck.	167,39 €	199,20 €
45804	9179/2200.MM/HOLZ-F9	2200 mm	Stck.	179,17 €	213,20 €

Nummer	Artikelnummer	Länge	ME	o. Mwst.	inkl. Mwst.
44836	9179/2600.MM/HOLZ-74/72	2600 mm	Stck.	336,94 €	401,00 €
43461	9179/2600.MM/HOLZ-F1	2600 mm	Stck.	229,05 €	272,60 €
43462	9179/2600.MM/HOLZ-F9	2600 mm	Stck.	223,61 €	266,10 €

PFOSTENSYSTEM 9179

Zubehör & Einzelteile

Seitlicher Anschlagpfosten 9179 Moosgummi / Bürstendichtung
schwarz

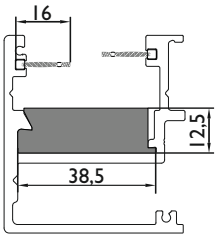

Technische Details:
als Anschlag für Glastüren bzw. Abdeckung der Sichtfläche

Nummer	Artikelnummer	Länge	ME	o. Mwst.	inkl. Mwst.
43323	9179/MOOS/GUMM/I-SCHW	3000 mm	Stck.	82,68 €	98,40 €
43314	9179/DICH.TUN/G-SCHW	nach Maß	mtr.	2,57 €	3,10 €

Seitlicher Anschlagpfosten 9179 Grundprofil
Aluminium eloxiert

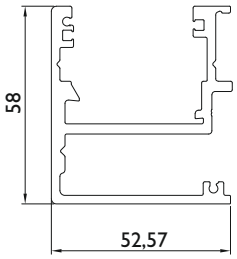

Technische Details:
passend zu Schiebetürbeschlag San Remo 9170

Nummer	Artikelnummer	Länge	ME	o. Mwst.	inkl. Mwst.
45800	S9179.GP/2200.MM-74/72	2200 mm	Stck.	106,72 €	127,00 €
44834	S9179.GP/2600.MM-74/72	2600 mm	Stck.	144,95 €	172,50 €
43385	S9179.GP/2600.MM-F1	2600 mm	Stck.	132,77 €	158,00 €
43211	S9179.GP/6000.MM-F1	6000 mm	Stck.	247,89 €	295,00 €
43386	S9179.GP/2600.MM-F9	2600 mm	Stck.	132,77 €	158,00 €
43214	S9179.GP/6000.MM-F9	6000 mm	Stck.	247,89 €	295,00 €

Seitlicher Anschlagpfosten 9179 Deckprofil
Aluminium eloxiert

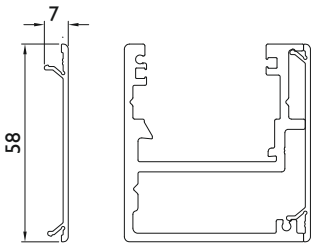

Technische Details:
passend zu Schiebetürbeschlag San Remo 9170

Nummer	Artikelnummer	Länge	ME	o. Mwst.	inkl. Mwst.
45799	S9179.DP/2200.MM-74/72	2200 mm	Stck.	52,94 €	63,00 €
44833	S9179.DP/2600.MM-74/72	2600 mm	Stck.	67,64 €	80,50 €
43381	S9179.DP/2600.MM-F1	2600 mm	Stck.	41,68 €	49,60 €
43213	S9179.DP/6000.MM-F1	6000 mm	Stck.	79,07 €	94,10 €
43383	S9179.DP/2600.MM-F9	2600 mm	Stck.	41,68 €	49,60 €
43216	S9179.DP/6000.MM-F9	6000 mm	Stck.	79,07 €	94,10 €

Seitlicher Anschlagpfosten 9179 Clipprofil
Aluminium Eloxiert

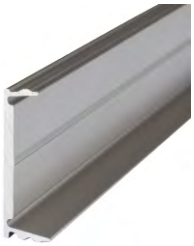

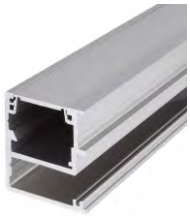

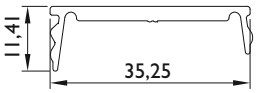

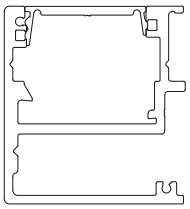

Technische Details:
passend zu Schiebetürbeschlag San Remo 9170

Nummer	Artikelnummer	Länge	ME	o. Mwst.	inkl. Mwst.
45798	S9179.CP/2200.MM-74/72	2200 mm	Stck.	92,44 €	110,00 €
44832	S9179.CP/2600.MM-74/72	2600 mm	Stck.	107,14 €	127,50 €
43380	S9179.CP/2600.MM-F1	2600 mm	Stck.	37,39 €	44,50 €
43212	S9179.CP/6000.MM-F1	6000 mm	Stck.	79,07 €	94,10 €
43382	S9179.CP/2600.MM-F9	2600 mm	Stck.	37,39 €	44,50 €
43215	S9179.CP/6000.MM-F9	6000 mm	Stck.	79,07 €	94,10 €

Schließblech zu 6903 Holzunterfütterung

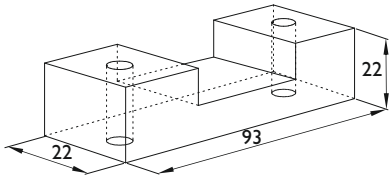

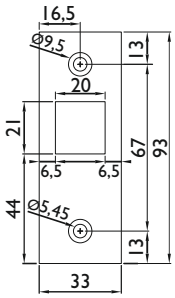

Nummer	Artikelnummer	Material	ME	o. Mwst.	inkl. Mwst.
43499	6903.SB/9179-ER	Edelstahl matt	Stck.	10,75 €	12,79 €
43708	6903.SB/9179/HOLZ-BRAUN	Multiplex	Stck.	23,19 €	27,60 €

Schließblech zu 6907 zum Einclipsen in das Anschlagprofil 9179

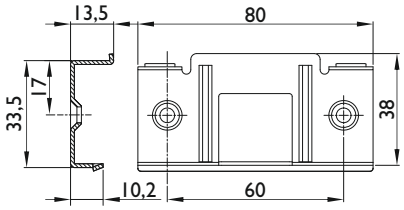

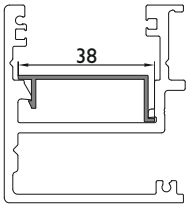

Technische Details:
passend zu Schiebetürbeschlag San Remo 9170

Nummer	Artikelnummer	Oberfläche	ME	o. Mwst.	inkl. Mwst.
43531	S6907/BLEC.H-SCHW/M	Schwarz	Stck.	13,36 €	15,90 €

PFOSTENSYSTEM 9179

Zubehör & Einzelteile

Bürstendichtungsleiste 9178

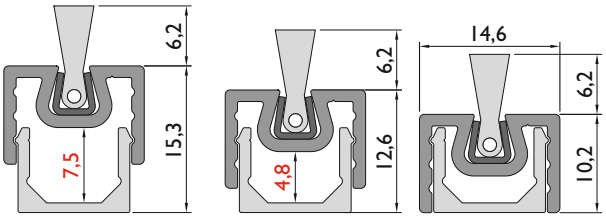

Technische Details:
Clipmontage im Grundprofil
Länge 2600 mm
Oberfl. weiss lackiert (RAL 9016)

Nummer	Artikelnummer	ME	o. Mwst.	inkl. Mwst.
45179	9178.SET/2600.MM-WEISS	Stck.	98,47 €	117,18 €

Durch den Einsatz von bauseits zu fertigenden Einlegern (7,5 mm bzw. 4,8 mm), kann die Bürstenleiste durch die 2 zusätzlichen Rasterpunkte auch mit größerem Wandabstand montiert werden. Ein Einsatz einer separaten Unterlage ist jedoch unbedingt erforderlich.

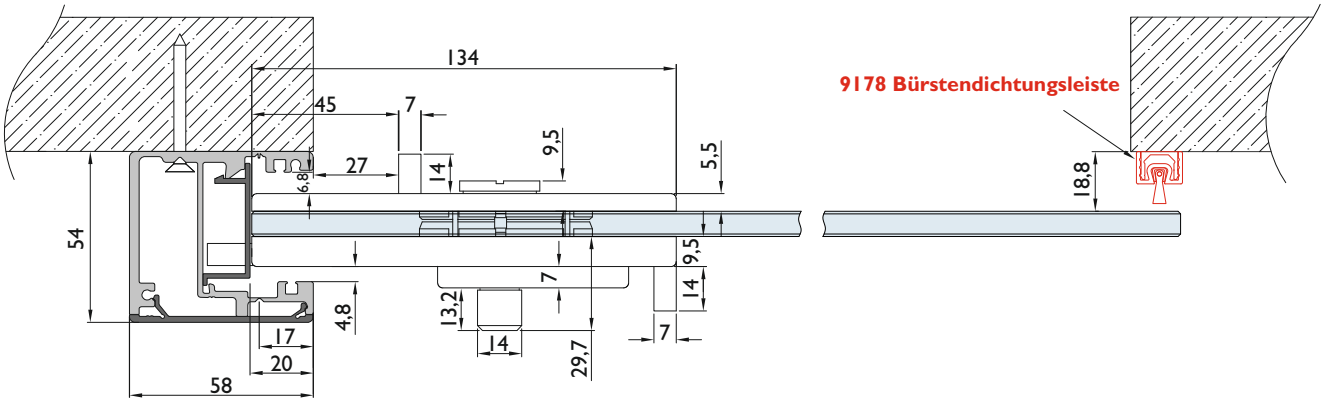

Glass Bumper

GLASSBUMP

GLASS BUMPER ist eine aufklebbare Dichtung für Schiebetüren und Glaswände, die einfach und schnell zu montieren ist. Dies geschieht durch mittiges Positionieren auf der Glastür.
Die Dichtung ist eine durchscheinende „Bumper“ Dichtung, die mittels eines transparenten, doppelseitigen Klebebandes mit hohem Haftvermögen rasch zu installieren ist.
Die Dichtung dient als Dämpfer für einflügelige oder für zweiflügelige Schiebetüren.
GLASS Bumper eignet sich für Glastüren von 8 bis 14 mm Stärke.

Anwendung:
- Für Schiebetüren aus Glas

Ablängbarkeit:
- Beiderseits maximal

Montage:
- Hochfestes doppelseitiges Klebenband

Dichtungen:
- **GL 1** aus transparentem koextrudierten Thermoplast TPE

Farbe: transparent

Länge:
- Rolle á 12 lfm.

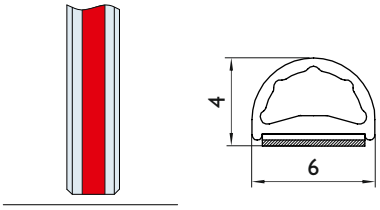

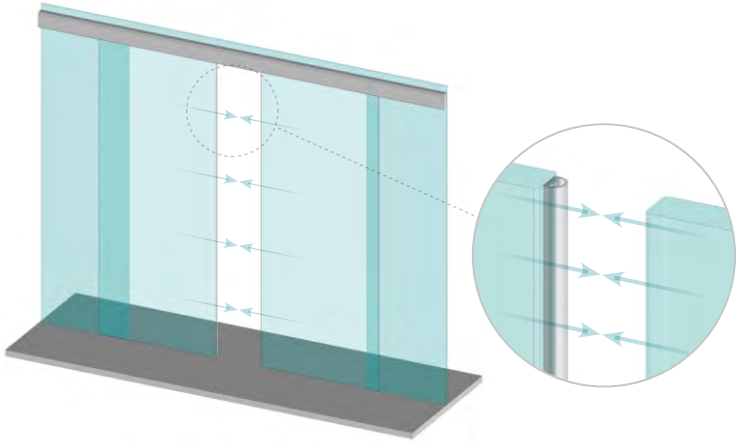

Nummer	Artikelnummer	Bezeichnung	ME	o. Mwst.	inkl. Mwst.
42956	6501.G/GLAS.BUM/P	Schiebetürdichtung Glass Bumper	Rolle	165,54 €	196,99 €

GLAS-ABDICHTUNGS-SYSTEME

GLASS SLIDE

GLASS BOTTOM SLIDE
6501.ASG/LABT.SL

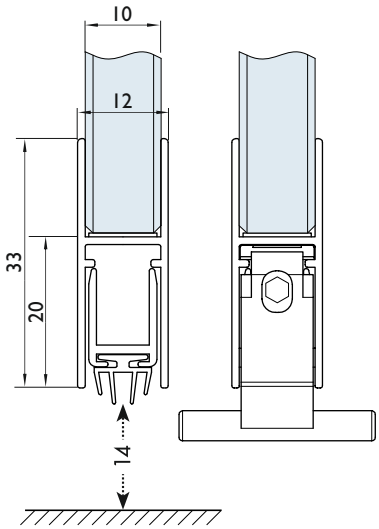

Anwendung:
- Für Glastüren von 10 mm,

Ablängbarkeit:
- Bis 125 mm auf der dem Druckknopf gegenüberliegenden Seite.

Befestigung:
- Hochfestes doppelseitiges Klebeband

Bauart und Einstellen des Druckknopfes:
- Bodenführungsseitiger Betätigungshebel

Dichtung:
- 4 Lippen aus selbstverlöschendem koextrudierten Thermoplast

Technische Eigenschaften:
- Kippbewegung mit Reibung (Absenken der Dichtlippen zunächst bodenführungsseitig und dann schlossseitig)
- Automatikdichtung mit gegenläufiger Betätigung mittels durch Bodenführung gesteuerten Hebel
- Hub: 14 mm
- Federn verzinkter Stahl Druckhebel PA mit 20 Glasfaseranteil
- Profile aus Aluminium
- Abschlusskappe im Lieferumfang
- Bodenführung nicht im Lieferumfang enthalten.

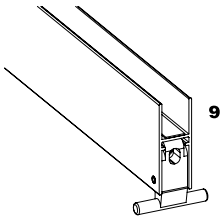

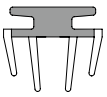

38 dB Rw

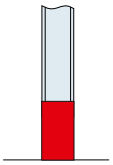

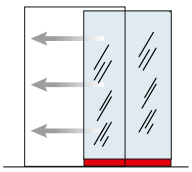

Nummer	Artikelnummer	Länge	Oberfläche	ME	o. Mwst.	inkl. Mwst.
42226	6501.ASG/LABT.SL/830/10MM-F1	830 mm	silberfarben eloxiert	Stck.	67,47 €	80,30 €
42227	6501.ASG/LABT.SL/930/10MM-F1	930 mm	silberfarben eloxiert	Stck.	68,40 €	81,40 €
42228	6501.ASG/LABT.SL/1030/10MM-F1	1030 mm	silberfarben eloxiert	Stck.	69,24 €	82,40 €
42229	6501.ASG/LABT.SL/1130/10MM-F1	1130 mm	silberfarben eloxiert	Stck.	70,75 €	84,20 €
42230	6501.ASG/LABT.SL/1230/10MM-F1	1230 mm	silberfarben eloxiert	Stck.	71,59 €	85,20 €
42239	6501.ASG/LABT.SL/830/10MM-F9	830 mm	edelstahlfarben eloxiert *	Stck.	67,47 €	80,30 €
42240	6501.ASG/LABT.SL/930/10MM-F9	930 mm	edelstahlfarben eloxiert *	Stck.	68,40 €	81,40 €
42241	6501.ASG/LABT.SL/1030/10MM-F9	1030 mm	edelstahlfarben eloxiert *	Stck.	69,24 €	82,40 €
42242	6501.ASG/LABT.SL/1130/10MM-F9	1130 mm	edelstahlfarben eloxiert *	Stck.	70,75 €	84,20 €
42243	6501.ASG/LABT.SL/1230/10MM-F9	1230 mm	edelstahlfarben eloxiert *	Stck.	71,59 €	85,20 €
42465	6501.ASG/LABT.SL/1330/10MM-F9	1330 mm	edelstahlfarben eloxiert *	Stck.	83,36 €	99,20 €
42245	6501.ASG/LABT.SL/1430/10MM-F9	1430 mm	edelstahlfarben eloxiert *	Stck.	92,85 €	110,50 €
42246	6501.ASG/LABT.SL/1530/10MM-F9	1530 mm	edelstahlfarben eloxiert *	Stck.	104,20 €	124,00 €

* ohne Bürstung
** **Fett**: Lagerware

GLAS-ABDICHTUNGS-SYSTEME

GLASS SLIDE

GLASS LIP SLIDE
6501.G/GLAS.SLI/P.SL

GLASS LIP SLIDE ist eine aufklebbare, einfach und schnell zu montierende Dichtung für Glasschiebetüren. Sie besteht aus einer transparenten Dichtung mit anpassbarer Lippe, die den Seitenspalt an der beweglichen Glastafel schließt. Sie ist mittels des integrierten, ebenfalls transparenten doppelseitigen Klebebands mit hohem Haftvermögen rasch am feststehenden Teil der Türkonstruktion montierbar. Die besondere Struktur der Dichtlippe, die in der Länge millimetergenau abreißbar ist, gestattet das Schließen von Spalten von 12 bis 30 mm. GLASS LIP SLIDE eignet sich für Glastafeln von 8 bis 14 mm Stärke.

Anwendung:
- Für Schiebetüren aus Glas

Ablängbarkeit:
- Beiderseits maximal

Befestigung:
- Mit transparentem, besonders festem doppelseitigen Klebeband

Dichtungen:
- **GL2** Anpassbare Lippendichtung aus transparentem koextrudierten Thermoplast

Länge:
- 3000 mm

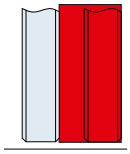

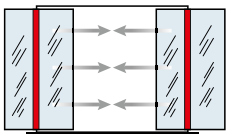

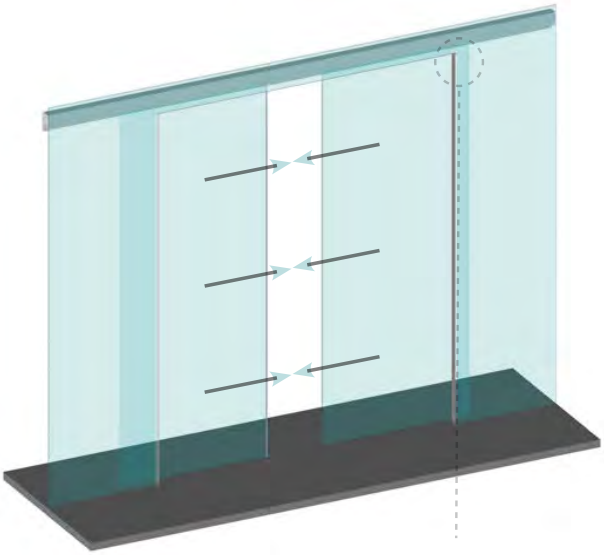

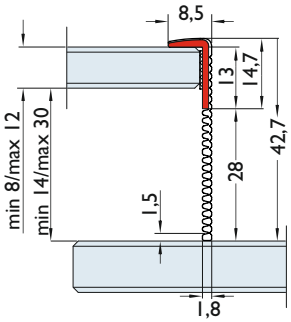

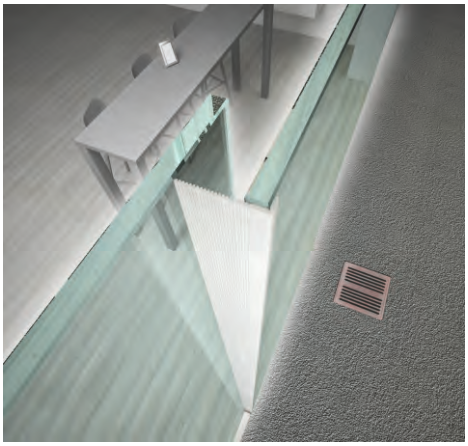

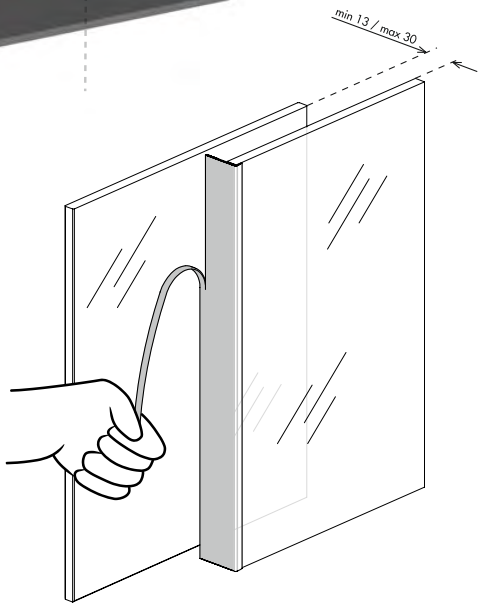

Nummer	Artikelnummer	Bezeichnung	ME	o. Mwst.	inkl. Mwst.
42250	6501.G/GLAS.SLI/P.SL/3000	Schiebetürdichtung Glasslip Slide	Stck.	38,40 €	45,70 €

GLASSCHIEBETÜRSCHLÖSSER

Schiebetürschlösser

Schiebetürschloss 6903

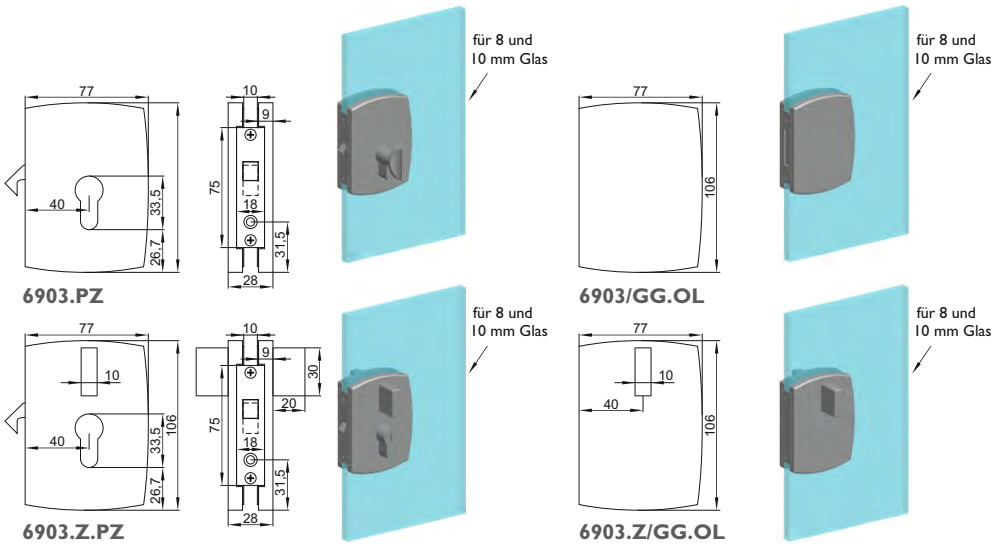

Nummer	Ausführung	Oberfläche	ME	o. Mwst.	inkl. Mwst.
11246	PZ	Edelstahlfarben	Stck.	256,30 €	305,00 €
11247	PZ mit Griff	Edelstahlfarben	Stck.	269,74 €	321,00 €
11248	OL Gegenkasten	Edelstahlfarben	Stck.	198,73 €	236,50 €
11249	OL Gegenkasten mit Griff	Edelstahlfarben	Stck.	213,02 €	253,50 €
19954	Zuziehgriff Ersatzteil	Edelstahlfarben	Stck.	30,92 €	36,80 €

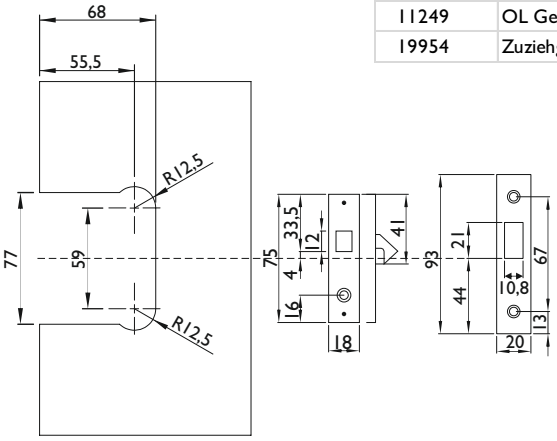

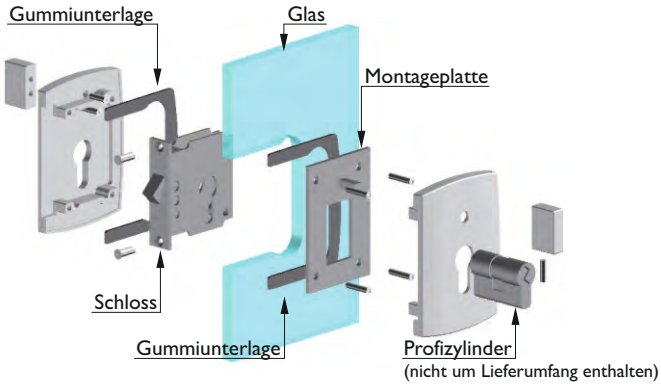

Flachschliessblech für 6903

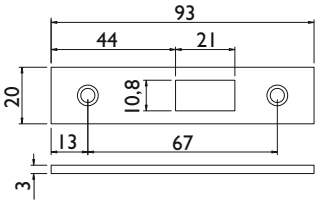

Flachschließblech zu Schiebetürschloss 6903 zur Aufnahme des Zirkelriegels

Nummer	Oberfläche	ME	o. Mwst.	inkl. Mwst.
14614	Edelstahl matt	Stck.	9,07 €	10,80 €

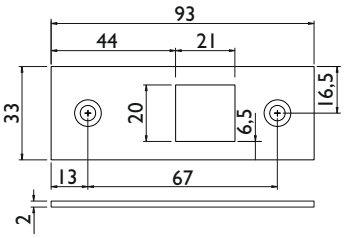

Flachschließblech kurz, kantig für Schiebetürschloss 6903
zum Einbau in das Pfostenprofil 9179

Nummer	Oberfläche	ME	o. Mwst.	inkl. Mwst.
43499	Edelstahl	Stck.	10,75 €	12,80 €

Schiebetürbeschlag 6907

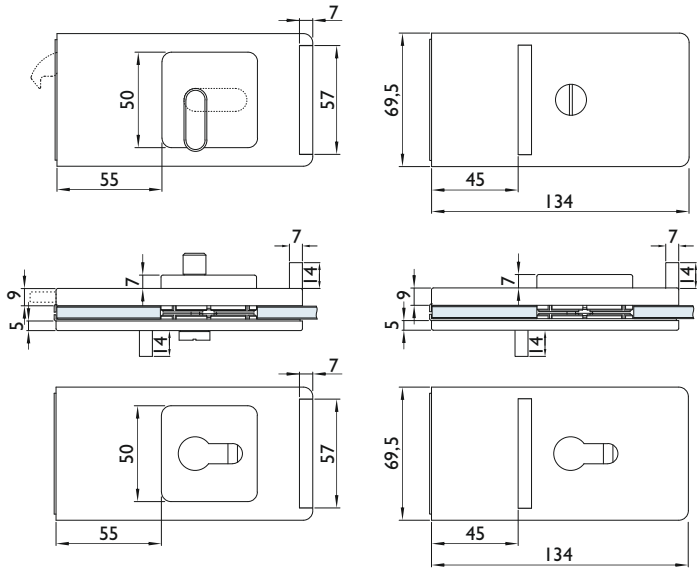

Glasbearbeitung

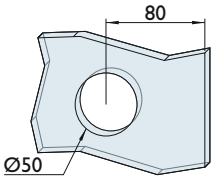

Technische Details:
passend für Standard-Griffmuschelbohrung
aufgesetzte, kantige PZ Rosette
mit großem BAD Riegel und rot/weiß Anzeige
für Glasstärke 8 - 12 mm
rechts / links verwendbar

Nummer	Ausführung	Oberfläche	ME	o. Mwst.	inkl. Mwst.
42483	6907.BAD-20	Edelstahlfarben	Stck.	246,63 €	293,50 €
43530	6907.PZ-20	Edelstahlfarben	Stck.	229,83 €	273,50 €
45500	6907.BAD-74/72	Classic Black, mattschwarz	Stck.	296,63 €	353,00 €
45505	6907.PZ-74/72	Classic Black, mattschwarz	Stck.	276,47 €	329,00 €

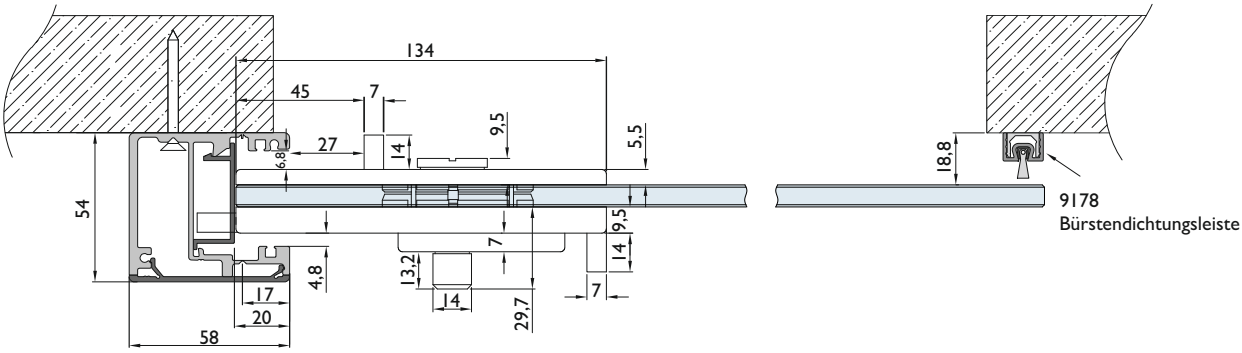

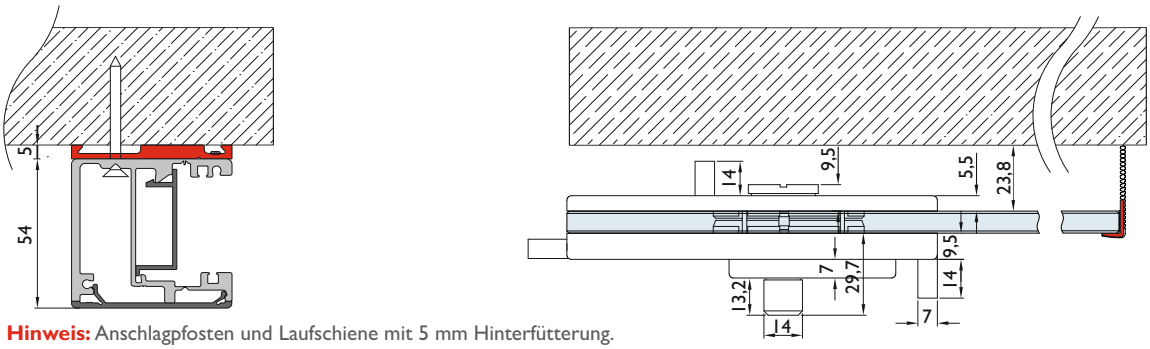

Hinweis: Anschlagpfosten und Laufschiene mit 5 mm Hinterfütterung. Dadurch kann die Tür inkl. dem Schloss komplett vor die Wand gefahren werden und gibt die ganze Durchgangs-Breite frei.

GLASSCHIEBETÜRSCHLÖSSER

Schiebetürschlösser

Gegenkasten Glas / Glas zu Schiebetürschloss 6907

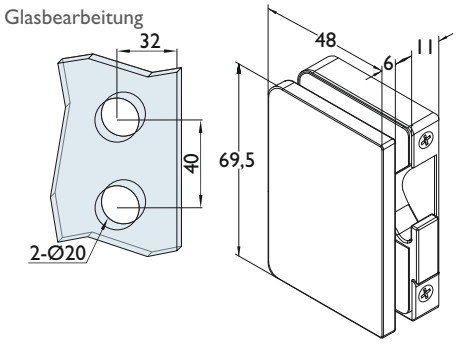

Technische Details:
mit Befestigungsschrauben für Glasstärke 8 - 12 mm
rechts / links verwendbar
passend für Standard-Griffmuschelbohrung

Nummer	Artikelnummer	Ausführung	ME	o. Mwst.	inkl. Mwst.
44655	6907.GKG-20	Glasmontage	Stck.	58,23 €	69,30 €
45503	6907.GKG-74/72	Glasmontage	Stck.	70,58 €	84,00 €

Gegenkasten Glas / Wand zu Schiebetürschloss 6907

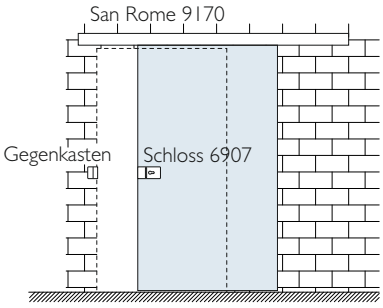

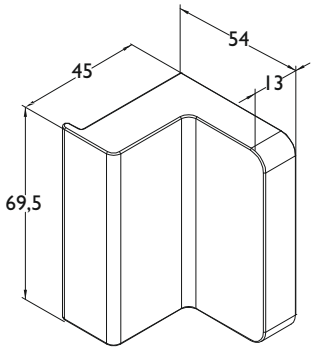

Technische Details:
für Glasstärke 8 - 12 mm
rechts / links verwendbar
ohne Befestigungsschrauben

Nummer	Artikelnummer	Ausführung	ME	o. Mwst.	inkl. Mwst.
44654	6907.GKW-20	Wandmontage	Stck.	53,10 €	63,20 €
45504	6907.GKW-74/72	Wandmontage	Stck.	63,86 €	76,00 €

Wandabstandsplatte zu 6907 GKW

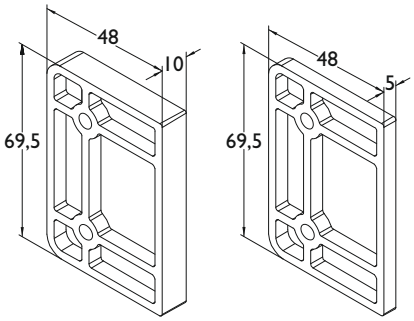

Technische Details:
5 mm oder 10 mm hoch
ohne Befestigungsschrauben
rechts / links verwendbar

Nummer	Artikelnummer	Ausführung	ME	o. Mwst.	inkl. Mwst.
44657	6907.GK/ABST/5MM-20	5 mm	Stck.	12,52 €	14,90 €
44656	6907.GK/ABST/10MM-20	10 mm	Stck.	12,52 €	14,90 €
45502	6907.GK/ABST/5MM-74/72	5 mm	Stck.	15,12 €	17,99 €
45501	6907.GK/ABST/5MM-74/72	10 mm	Stck.	15,12 €	17,99 €

Glastürschloss Zusatzschloss 6905 ER

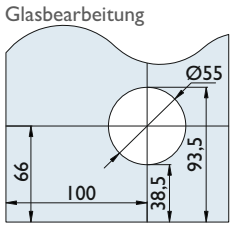

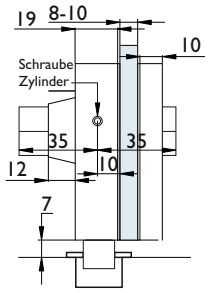

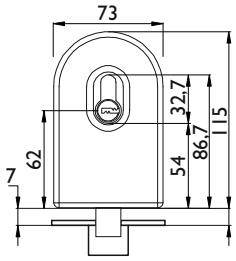

Nummer	Artikelnummer	Oberfläche	ME	o. Mwst.	inkl. Mwst.
12824	6905.ER/PZ-60	Edelstahl matt	Set	92,43 €	110,00 €

Dieses Glastürschloss kann sowohl bei Schiebetüren als auch bei Drehtüren eingesetzt werden.
Mitgeliefert werden:
1 Profilzylinder mit Wendeschlüsselsystem
5 Schlüssel
1 Schließblech Edelstahl
1 Schließgehäuse Kunststoff

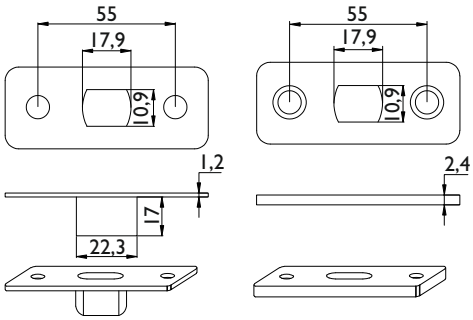

Schließblech zu Zusatzschloss 6905 ER

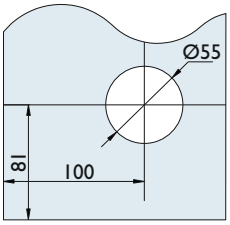

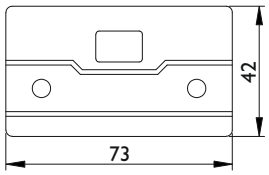

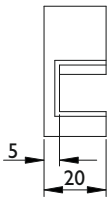

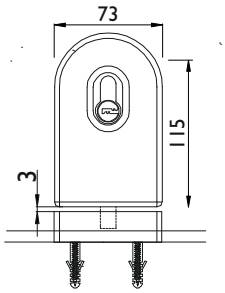

Bauhöhe 20 mm

Nummer	Artikelnummer	Oberfläche	ME	o. Mwst.	inkl. Mwst.
15442	6905.ER/SCHL.IES/SBLE/CH-60	Edelstahl matt	Stck.	52,52 €	62,50 €

Das Schließblech gewährleistet, durch die zusätzliche Führung der Glastür, eine optimale Schließfunktion.
Achtung: Bitte beachten Sie die abweichende Bohrung wie oben aufgeführt.

HOLZSCHIEBETÜRSCHLÖSSER

Schiebetür-Schloss-Set
3658.SET-157

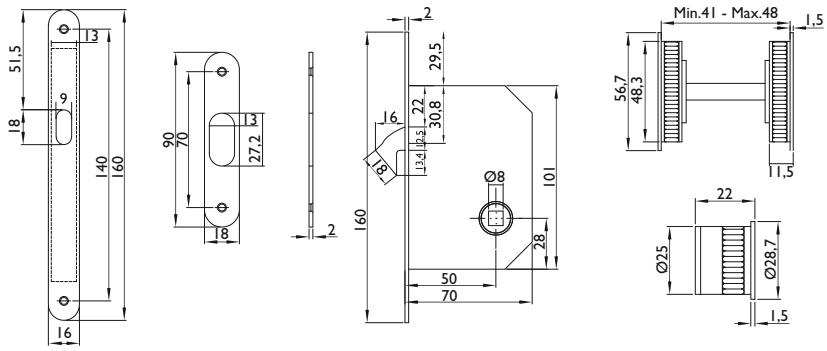

Technische Details:
Schiebetürschloss mit Muschelgriff 3658
Stulp 160 x 16 mm incl. Schließblech
Muschelgriffpaar 56,7 mm Ø/ 1 x Zuziehmuschel 3669
Tst. 41 - 48 mm / 6 mm Stift mit Hülse 6/8 mm

Nummer	Artikelnummer	Oberfläche	ME	o. Mwst.	inkl. Mwst.
45837	3658.SET/157.23.BAD-04	Glanzchrom	Set	73,69 €	87,70 €
45838	3658.SET/157.23.BAD-05	Mattchrom	Set	73,69 €	87,70 €
45839	3658.SET/157.23.BAD-20	Mattnickel	Set	73,69 €	87,70 €

bestehend aus:
1 Schiebetür-Zirkelfallenschloss
1 Schließblech
1 Paar Muschel-Drehgriffe (Stift kürzbar, für Türstärken auch unter 41 mm zu verwenden)
1 Schiebetürmuschel für Stirnseite

Muschelgriffpaar
3658 BAD

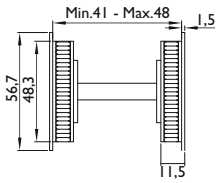

Technische Details:
für Tst. 41 - 48 mm / 6 mm Vierkant
mit Hülse 6/8 mm x 11 mm Länge
Aussendurchmesser 56,7 mm
Stift kürzbar für kleinere Türstärken

Nummer	Artikelnummer	Oberfläche	ME	o. Mwst.	inkl. Mwst.
45840	3658/MUSC.HEL.BAD-04	Glanzchrom	Set	55,12 €	65,60 €
45841	3658/MUSC.HEL.BAD-05	Mattchrom	Set	55,12 €	65,60 €
32770	3658/MUSC.HEL.BAD-20	Mattnickel	Set	55,12 €	65,60 €

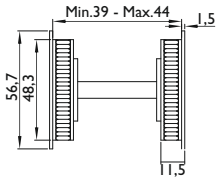

Technische Details:
für Tst. 39 - 44 mm / 6 mm Vierkant
mit Hülse 6/8 mm x 11 mm Länge
Aussendurchmesser 56,7 mm
Stift kürzbar für kleinere Türstärken

Nummer	Artikelnummer	Oberfläche	ME	o. Mwst.	inkl. Mwst.
43740	3658/MUSC.HEL/TST/39.BAD-20	Mattnickel	Set	55,12 €	65,60 €

Muschelgriffpaar
3659 BB

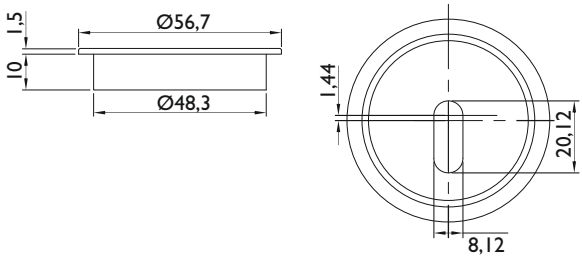

Technische Details:
Außendurchmesser 56,7 mm
BB gelocht

Nummer	Artikelnummer	Oberfläche	ME	o. Mwst.	inkl. Mwst.
43367	3659/MUSC.HEL.BB-20	Mattnickel	Stck.	55,12 €	65,60 €

Muschelgriffpaar
3659 OL

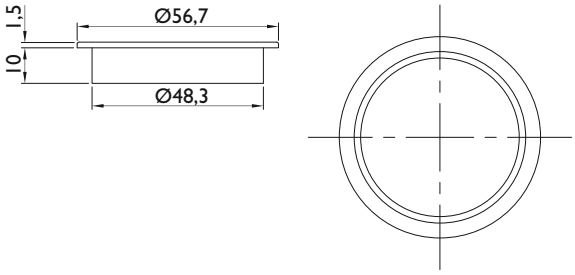

Technische Details:
Außendurchmesser 56,7 mm
ungelocht

Nummer	Artikelnummer	Oberfläche	ME	o. Mwst.	inkl. Mwst.
36715	3659/MUSC.HEL.OL-20	Mattnickel	Stck.	55,12 €	65,60 €

HOLZSCHIEBETÜRSCHLÖSSER

Schiebetürschloss, lose, passend zu Schlosstürset 3658
3656.BB

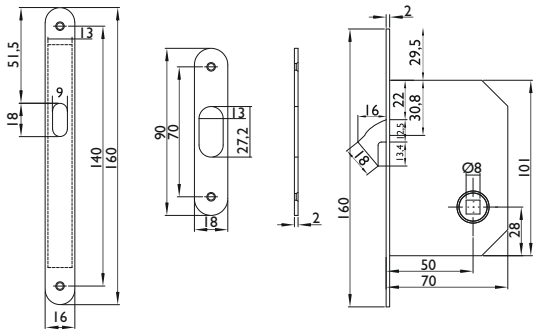

Technische Details:
Stulp 160 x 16 mm inkl. Schließblech
mit BB-Lochung + 1 Schlüssel

Nummer	Artikelnummer	Oberfläche	ME	o. Mwst.	inkl. Mwst.
41317	3656.BB-01	Messing poliert	Stck.	16,80 €	20,00 €
41318	3656.BB-04	Glanzchrom	Stck.	16,80 €	20,00 €
45854	3656.BB-05	Mattchrom	Stck.	16,80 €	20,00 €
41319	3656.BB-20	Mattnickel	Stck.	16,80 €	20,00 €
45168	3656.BB-73	Tec Black	Stck.	30,24 €	36,00 €

Schiebetürschloss, lose, passend zu Schlosstürset 3658
3656.PZ

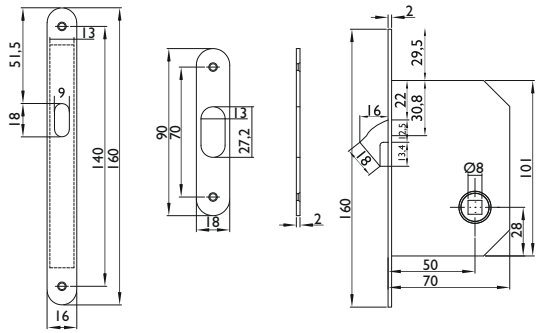

Technische Details:
Stulp 160 x 16 mm inkl. Schließblech
mit PZ-Lochung

Nummer	Artikelnummer	Oberfläche	ME	o. Mwst.	inkl. Mwst.
41314	3656.PZ-01	Messing poliert	Stck.	16,80 €	20,00 €
41315	3656.PZ-04	Glanzchrom	Stck.	16,80 €	20,00 €
45855	3656.PZ-05	Mattchrom	Stck.	16,80 €	20,00 €
41316	3656.PZ-20	Mattnickel	Stck.	16,80 €	20,00 €
45169	3656.PZ-73	Tec Black	Stck.	30,24 €	36,00 €

Schiebetürschloss, lose, passend zu Schlosstürset 3658
3656.BAD

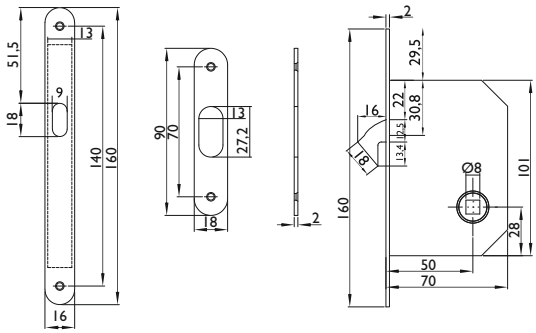

Technische Details:
Stulp 160 x 16 mm inkl. Schließblech
mit Vierkant-Lochung für WC-Muschel

Nummer	Artikelnummer	Oberfläche	ME	o. Mwst.	inkl. Mwst.
41320	3656.BAD-01	Messing poliert	Stck.	16,80 €	20,00 €
41321	3656.BAD-04	Glanzchrom	Stck.	16,80 €	20,00 €
45834	3656.BAD-05	Mattchrom	Stck.	16,80 €	20,00 €
41322	3656.BAD-20	Mattnickel	Stck.	16,80 €	20,00 €
45167	3656.BAD-73	Tec Black	Stck.	30,24 €	36,00 €

Schließblech zu Schiebetürschloss 3656
3656/BLEC-H

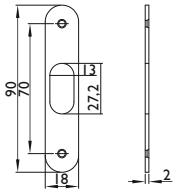

Technische Details:
90 x 18 x 2 mm
mit Oval-Lochung 27,2 x 13 mm

Nummer	Artikelnummer	Oberfläche	ME	o. Mwst.	inkl. Mwst.
45856	3656/BLEC.H-01	Messing poliert	Stck.	6,55 €	7,80 €
42454	3656/BLEC.H-04	Glanzchrom	Stck.	6,55 €	7,80 €
38706	3656/BLEC.H-05	Mattchrom	Stck.	6,55 €	7,80 €
43235	3656/BLEC.H-20	Mattnickel	Stck.	6,55 €	7,80 €

HOLZSCHIEBETÜRSCHLÖSSER

Schiebetürmuschel
3648

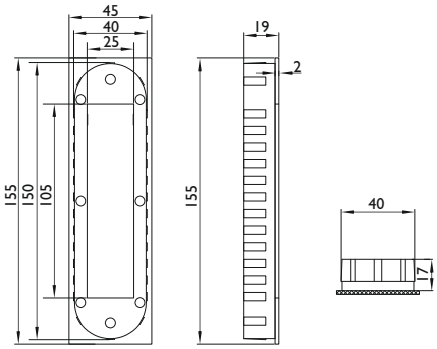

Technische Details:
ohne Anschraublöcher
Ausführung OL (blind)
Mindestfräsmaß: 150 x 40 x 17 mm

Nummer	Artikelnummer	Oberfläche	ME	o. Mwst.	inkl. Mwst.
32161	3648.OL-60	Edelstahl matt	Stck.	16,55 €	19,70 €
34944	3648/PAAR.OL-60	Edelstahl matt	Paar	32,94 €	39,20 €
43965	3648.OL-72	Smoke Black	Stck.	24,87 €	29,60 €

Schiebetürmuschel
3649

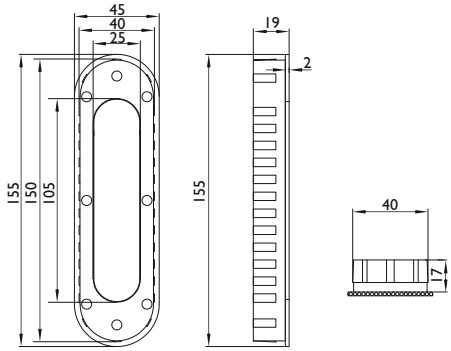

Technische Details:
ohne Anschraublöcher
Ausführung OL (blind)
Mindestfräsmaß: 150 x 40 x 17 mm

Nummer	Artikelnummer	Oberfläche	ME	o. Mwst.	inkl. Mwst.
32160	3649.OL-60	Edelstahl matt	Stck.	16,55 €	19,70 €
34943	3649/PAAR.OL-60	Edelstahl matt	Paar	32,94 €	39,20 €

Schiebetürschloss-Set
3657.SET

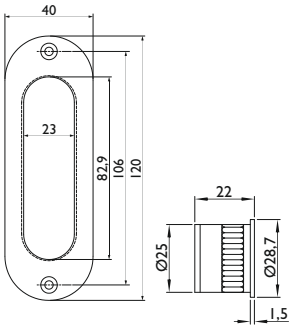

Technische Details:
Muschelgriffpaar 3657 120 x 40 mm / Zuziehmuschel 3669
Mindestfräsmaß: 86 x 27 x 10 mm

Ausführung OL

Nummer	Artikelnummer	Oberfläche	ME	o. Mwst.	inkl. Mwst.
41332	3657/SET.OL-18/01	Messing poliert	Set	41,04 €	48,80 €
41333	3657/SET.OL-61/04	Glanzchrom	Set	34,02 €	40,50 €
41334	3657/SET.OL-60/20	Mattnickel	Set	31,24 €	37,20 €
45176	3657/SET.OL-73	Tec Black	Set	53,92 €	64,20 €

bestehend aus:
2 Muschelgriffen
1 Zuziehmuschel

Abb.: Ausführung BAD

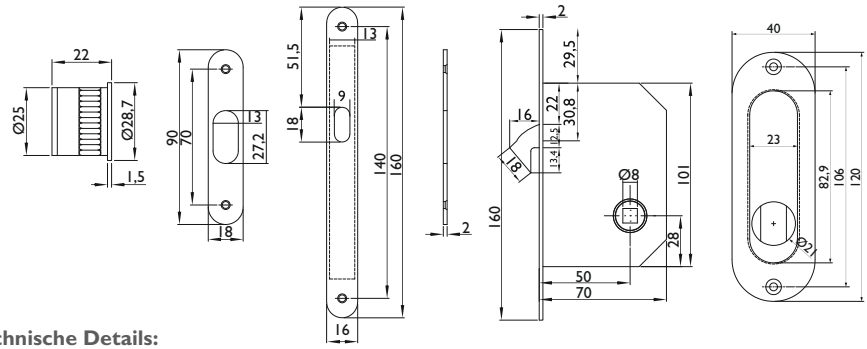

Technische Details:
Schiebetürschloss
Stulp 160 x 16 mm inkl. Schließblech
Muschelgriffpaar 3657 BAD/PZ 120 x 40 mm / Zuziehmuschel 3669
Türstärke 40 - 48 mm
6 mm Stift mit Hülse 6/8 mm (BAD)

Ausführung BAD

Nummer	Artikelnummer	Oberfläche	ME	o. Mwst.	inkl. Mwst.
41331	3657/SET.BAD-60/20	Mattnickel	Set	38,99 €	46,40 €
45174	3657/SET.BAD-73	Tec Black	Set	83,76 €	99,70 €

Ausführung PZ

Nummer	Artikelnummer	Oberfläche	ME	o. Mwst.	inkl. Mwst.
41325	3657/SET.PZ-60/20	Mattnickel	Set	48,04 €	57,20 €
45177	3657/SET.PZ-73	Tec Black	Set	86,46 €	102,90 €

bestehend aus:
1 Schiebetürschloss
1 Schließblech
2 Muschelgriffen
1 Zuziehmuschel

HOLZSCHIEBETÜRSCHLÖSSER

Türmuscheln

Schiebetürmuschel 3657 PVD Messingfarben

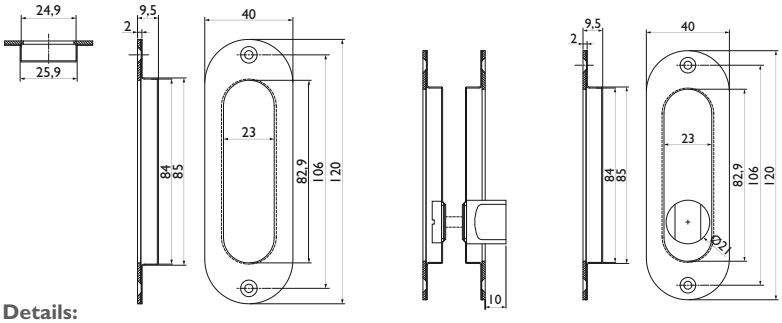

Technische Details:
mit Anschraublöchern
Mindestfräsmaß: 86 x 27 x 10 mm

Nummer	Artikelnummer	Lochung	ME	o. Mwst.	inkl. Mwst.
41604	3657.OL-18	OL (blind)	Stck.	16,72 €	19,90 €
41335	3657.BB-18	BB	Stck.	16,72 €	19,90 €
41338	3657.PZ-18	PZ	Stck.	16,72 €	19,90 €
40109	3657.BAD-18	WC	Stck.	19,65 €	23,40 €

Schiebetürmuschel 3657 Edelstahl matt

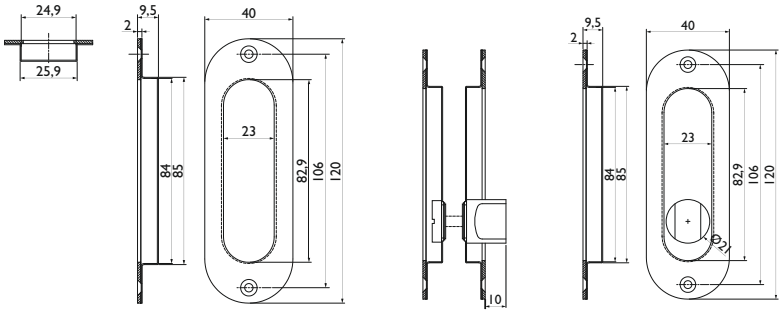

Technische Details:
mit Anschraublöchern
Mindestfräsmaß: 86 x 27 x 10 mm

Nummer	Artikelnummer	Lochung	ME	o. Mwst.	inkl. Mwst.
41605	3657.OL-60	OL (blind)	Stck.	10,58 €	12,60 €
41336	3657.BB-60	BB	Stck.	10,58 €	12,60 €
41339	3657.PZ-60	PZ	Stck.	10,58 €	12,60 €
37787	3657.BAD-60	WC	Stck.	19,66 €	23,40 €

Schiebetürmuschel 3657 Edelstahl poliert

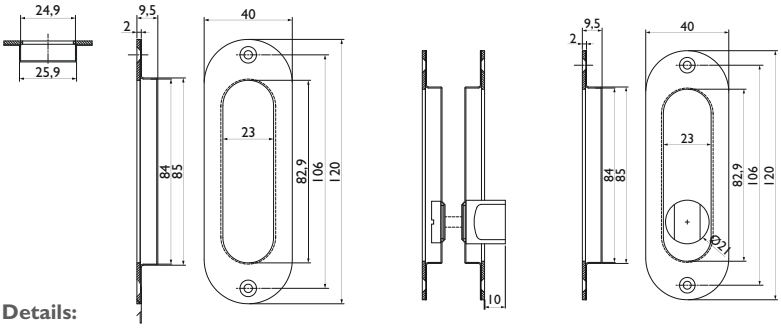

Technische Details:
mit Anschraublöchern
Mindestfräsmaß: 86 x 27 x 10 mm

Nummer	Artikelnummer	Lochung	ME	o. Mwst.	inkl. Mwst.
41606	3657.OL-61	OL (blind)	Stck.	12,60 €	15,00 €
41337	3657.BB-61	BB	Stck.	12,60 €	15,00 €
41340	3657.PZ-61	PZ	Stck.	12,60 €	15,00 €
40110	3657.BAD-61	WC	Stck.	19,66 €	23,40 €

Schiebetürmuschel 3657 Smoke Black

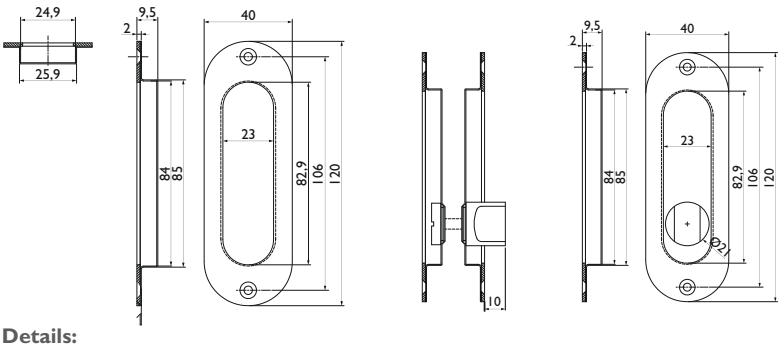

Technische Details:
mit Anschraublöchern
Mindestfräsmaß: 86 x 27 x 10 mm

Nummer	Artikelnummer	Lochung	ME	o. Mwst.	inkl. Mwst.
43968	3657.OL-72	OL (blind)	Stck.	15,88 €	18,90 €
43967	3657.BB-72	BB	Stck.	15,88 €	18,90 €
43969	3657.PZ-72	PZ	Stck.	15,88 €	18,90 €
43966	3657.BAD-72	WC	Stck.	29,49 €	35,10 €

HOLZSCHIEBETÜRSCHLÖSSER

Türmuscheln

Schiebetürmuschel 3657 Tec Black

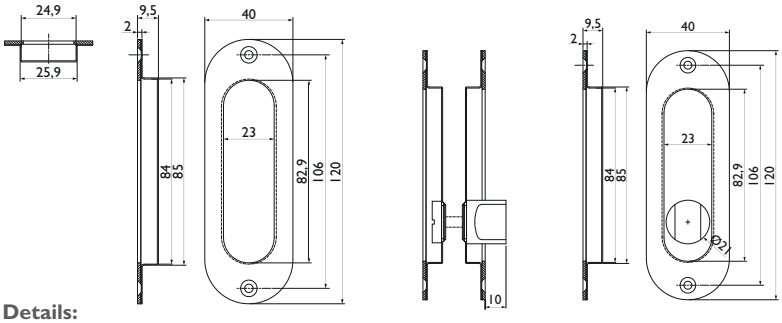

Technische Details:
mit Anschraublöchern
Mindestfräsmaß: 86 x 27 x 10 mm

Nummer	Artikelnummer	Lochung	ME	o. Mwst.	inkl. Mwst.
44375	3657.OL-73	OL (blind)	Stck.	17,89 €	21,30 €
45171	3657.BB-73	BB	Stck.	19,04 €	22,70 €
45173	3657.PZ-73	PZ	Stck.	19,04 €	22,70 €
45170	3657.BAD-73	WC	Stck.	35,38 €	42,10 €

Schiebetürmuschel 3669

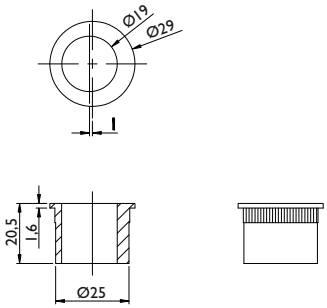

Technische Details:
ohne Anschraublöcher
Ausführung OL (blind)
Mindestfräsmaß: 96 x 29 x 11,5 mm

Nummer	Artikelnummer	Oberfläche	ME	o. Mwst.	inkl. Mwst.
06389	3669-01	Messing poliert	Stck.	7,60 €	9,00 €
06390	3669-04	Glanzchrom	Stck.	8,82 €	10,50 €
06391	3669-05	Mattchrom	Stck.	8,82 €	10,50 €
06392	3669-20	Mattnickel	Stck.	10,08 €	12,00 €
45178	3669-73	Tec Black	Stck.	18,14 €	21,60 €

Schiebetürmuschel 3671

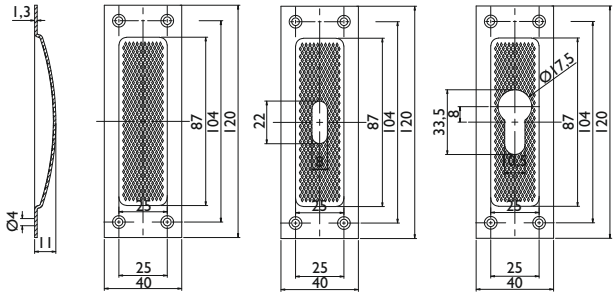

Technische Details:
mit Anschraublöchern
beiliegende Befestigung:
4 Holzschrauben 3x13 mm
Mindestfräsmaß: 86 x 27 x 10 mm

Nummer	Artikelnummer	Lochung	Oberfläche	ME	o. Mwst.	inkl. Mwst.
14579	3671.OL-60	OL (blind)	Edelstahl matt	Stck.	10,92 €	13,00 €
14581	3671.BB-60	BB	Edelstahl matt	Stck.	12,26 €	14,60 €
21851	3671.PZ-60	PZ	Edelstahl matt	Stck.	12,26 €	14,60 €
21855	3671.OL-F1	OL (blind)	Aluminium F1 eloxiert	Stck.	10,92 €	13,00 €
21853	3671.BB-F1	BB	Aluminium F1 eloxiert	Stck.	12,26 €	14,60 €
21854	3671.PZ-F1	PZ	Aluminium F1 eloxiert	Stck.	12,26 €	14,60 €

Schiebetürmuschel 3672

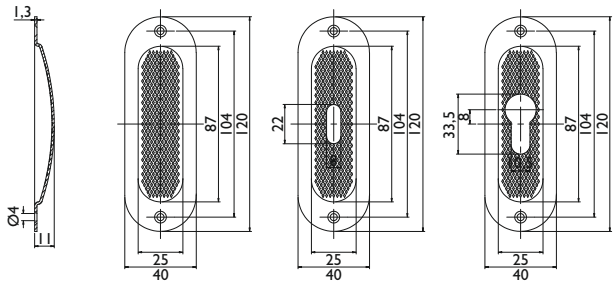

Technische Details:
mit Anschraublöchern
beiliegende Befestigung:
2 Holzschrauben 3x13 mm
Mindestfräsmaß: 86 x 27 x 10 mm

Nummer	Artikelnummer	Lochung	Oberfläche	ME	o. Mwst.	inkl. Mwst.
14580	3672.OL-60	OL (blind)	Edelstahl matt	Stck.	10,92 €	13,00 €
14582	3672.BB-60	BB	Edelstahl matt	Stck.	12,26 €	14,60 €
21852	3672.PZ-60	PZ	Edelstahl matt	Stck.	12,26 €	14,60 €
21858	3672.OL-F1	OL (blind)	Aluminium F1 eloxiert	Stck.	10,92 €	13,00 €
21856	3672.BB-F1	BB	Aluminium F1 eloxiert	Stck.	12,26 €	14,60 €
25017*	3672/PAAR.OL-60	OL (blind)	Edelstahl matt	Paar	20,75 €	24,70 €
24877*	3672/PAAR.OL-F1	OL (blind)	Aluminium F1 eloxiert	Paar	21,59 €	25,70 €

* verpackt als Paar mit 4 Schrauben 3 x 13

HOLZSCHIEBETÜRSCHLÖSSER

Türmuscheln

Schiebetürmuschel 3673

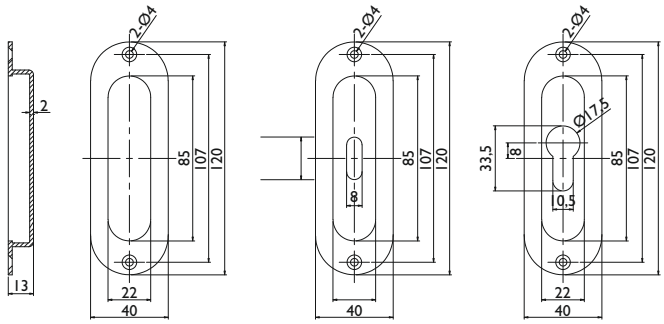

Technische Details:
mit Anschraublöchern
beiliegende Befestigung:
2 Holzschrauben 3x13 mm
Mindestfräsmaß: 94 x 28 x 11 mm

Nummer	Artikelnummer	Lochung	Oberfläche	ME	o. Mwst.	inkl. Mwst.
14583	3673.OL-60	OL (blind)	Edelstahl matt	Stck.	9,49 €	11,30 €
14588	3673.BB-60	BB	Edelstahl matt	Stck.	10,58 €	12,60 €
25281	3673.PZ-60	PZ	Edelstahl matt	Stck.	10,16 €	12,10 €
14584	3673.OL-61	OL (blind)	Edelstahl poliert	Stck.	11,59 €	13,80 €
14589	3673.BB-61	BB	Edelstahl poliert	Stck.	12,60 €	15,00 €
14586	3673.OL-63	OL (blind)	Edelstahl pol./matt	Stck.	11,59 €	13,80 €
14590	3673.BB-63	BB	Edelstahl pol./matt	Stck.	12,60 €	15,00 €
14585	3673.OL-18	OL (blind)	PVD Messingfarben	Stck.	15,79 €	18,80 €
14587	3673.BB-18	BB	PVD Messingfarben	Stck.	16,72 €	19,90 €

Schiebetürmuschel 3675

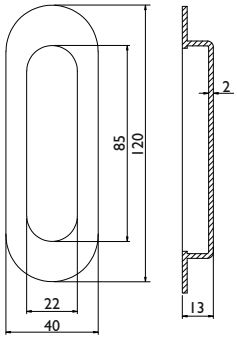

Technische Details:
ohne Anschraublöcher
Mindestfräsmaß: 95 x 29 x 11 mm

Nummer	Artikelnummer	Lochung	Oberfläche	ME	o. Mwst.	inkl. Mwst.
25282	3675.OL-60	OL (blind)	Edelstahl matt	Stck.	9,07 €	10,80 €
25283	3675.BB-60	BB	Edelstahl matt	Stck.	10,16 €	12,10 €
25284	3675.PZ-60	PZ	Edelstahl matt	Stck.	10,16 €	12,10 €

Schiebetürmuschel 3676

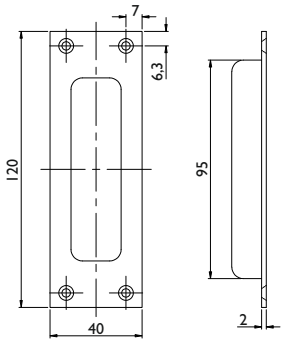

Technische Details:
mit Anschraublöchern
Mindestfräsmaß: 95 x 27,8 x 10 mm

Nummer	Artikelnummer	Lochung	Oberfläche	ME	o. Mwst.	inkl. Mwst.
25285	3676.OL-60	OL (blind)	Edelstahl matt	Stck.	10,16 €	12,10 €
25286	3676.BB-60	BB	Edelstahl matt	Stck.	11,17 €	13,30 €
25287	3676.PZ-60	PZ	Edelstahl matt	Stck.	11,17 €	13,30 €

Schiebetürmuschel 3678

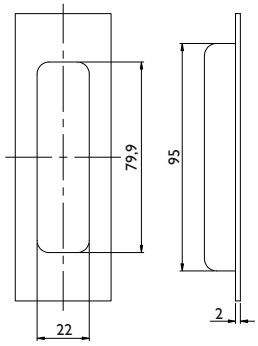

Technische Details:
ohne Anschraublöcher
Mindestfräsmaß: 96 x 29 x 10 mm

Nummer	Artikelnummer	Lochung	Oberfläche	ME	o. Mwst.	inkl. Mwst.
25288	3678.OL-60	OL (blind)	Edelstahl matt	Stck.	10,16 €	12,10 €
25289	3678.BB-60	BB	Edelstahl matt	Stck.	11,17 €	13,30 €
25290	3678.PZ-60	PZ	Edelstahl matt	Stck.	11,17 €	13,30 €

Abb. zeigt zusätzliche Bauteile gegen Aufpreis, Griff nicht im Bestellset enthalten

SERIE LIVORNO 9180

HERMAT

Automatik Schiebetürbeschlag mit Niedrigenergie Antrieb (gem. EN 16005)

Elektrische Schiebetüren schaffen eine hochmoderne, aber doch zeitlose Verbindung von Räumen. Kompakt in den Abmessungen, ermöglicht das System eine einfache und zugleich stilvolle Trennung zu anderen Räumlichkeiten. Zum Beispiel zu einer Küche oder einem Badezimmer.

- Barrierefreier **Wohnkomfort**
- Einfache Montage und Installation - **Plug & Play** (kein spezieller Elektroanschluss nötig)
- **Wand- und Deckenmontage**
- **Ruhiger** Lauf, geräuscharmer Betrieb
- Niedrigenergie-Antrieb (gemäß EN 16005)
- **Individuelle Gestaltungsmöglichkeiten** durch maximales Türgewicht von bis zu 80 kg
- **Modernes Design** durch reduzierte Ansichtsbreite
- **500.000 Zyklen** geprüft* *Mittelfrequentierter Einsatzbereich bei ca. 150-200 Zyklen pro Tag
- **Umfangreiches Zubehör** für erhöhten Bedienkomfort und erweiterten Funktionsumfang lieferbar (ggf. Versionsabhängig)
- Geeignet für **Glas- und Holztüren**

Das Schiebetürsystem Livorno umfasst verschiedene ***Betriebsmodi:***

PUSH&GO *Leichtes Anschieben öffnet die Tür*
DAUERAUF *Tür schließt bzw. öffnet und hält die Position z. B. zum Lüften*
HOLD-OPEN *Tür bleibt für einen Safe-Return Zeitraum offen*
HIT&RETURN *Automatischer Stopp, wenn die Tür auf ein Hindernis trifft**
*hohe Sicherheit im täglichen Gebrauch *bei zweiter Berührung des Hindernisses*
MANUELLE BEDIENUNG *geringe Bedienkräfte auch bei Stromausfall*

AUTOCLOSE

Auf unserer Homepage www.hermat.de finden Sie neben weiteren Informationen zu dem Produkt Livorno auch ein Montage- und ein Produktvideo. Weitere umfassende Informationen zu technischen Lösungen erhalten Sie bei Ihrem Partner vom Fach.

Produktvideo

Montagevideo

SERIE LIVORNO 9180

Serie 9182 für 1-flg. Glastüren bis 80 kg

Automatic-Schiebetürbeschlag Livorno
mit integriertem Funkempfänger 2.4 GHz
9182, Niedrigenergie-Antrieb gem. EN 16005

Technische Details:

Mindesttürbreite:	750 mm / 850 mm bei Einsatz der elektr. Verriegelung
Maximale Türbreite:	1500 mm
Netzanschluss:	100 - 240 V AC
Netzfrequenz:	50 / 60Hz
Schutzart:	IP20/I (Einsatz nur im trockenen Innenbereich)
Kabeltyp:	3 x 0,75 mm²
Leistungsaufnahme ohne externe Anbauteile:	
Stand-by-Modus:	5W
Automatic-Modus:	40W (max.)
max. Stromausgabe bei optional. Zubehörteilen:	800 mA
max. Türgewicht:	20 - 80 kg (1-flg. Glastür)
Betriebstemperatur:	+5 - +40 °C
Umgebungsbedingungen:	30 - 70 % (zulässige rel. Luftfeuchtigkeit)
Betriebs-Lautstärke:	Max. 55dB (A)
Einsatzbereich:	mittelfrequentierte Innentüren mit ca. 150-200 Betätigungszyklen pro Tag

Einsatzmöglichkeiten:

Für Glastüren 1-flg. bis 80 kg und festes Seitenteil, ESG 8 - 10 mm Glasstärke
geeignet für Wand- und Deckenmontage.
Zum funkgesteuerten Öffnen durch den Funk-Wandtaster 2.4 GHz (optional) geeignet.

Montageübersicht:

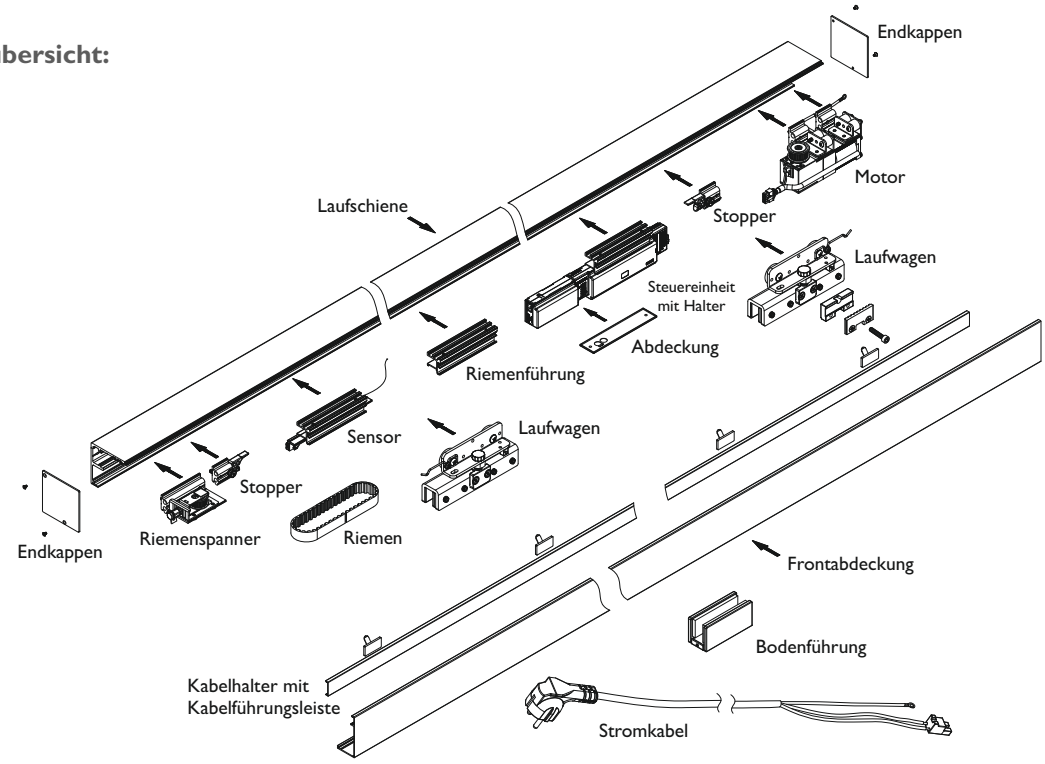

Standard-Set:

Nummer	Artikelnummer	Ausführung	Schienenlänge	ME	o. Mwst.	inkl. Mwst.
43270	9182.AL/2000.MM/PRE/GLAS.24-F9	Edelstahlfarben eloxiert	2000 mm	Set	1.739,49 €	2.069,99 €
43271	9182.AL/2400.MM/PRE/GLAS.24-F9	Edelstahlfarben eloxiert	2400 mm	Set	1.773,10 €	2.109,99 €

Set mit Schiene in Fixlängen*

Nummer	Artikelnummer	Ausführung	Schienenlänge	ME	o. Mwst.	inkl. Mwst.
45102	9182.**FIX**/3000.MM/PRE/GLAS.24-F9	Edelstahlfarben eloxiert	2001 - 3000 mm	Set	1.848,74 €	2.200,00 €
45103**	9182.**FIX**/4000.MM/PRE/GLAS.24-F9	Edelstahlfarben eloxiert	3001 - 4000 mm	Set	1.941,18 €	2.310,00 €
45104**	9182.**FIX**/6000.MM/PRE/GLAS.24-F9	Edelstahlfarben eloxiert	4001 - 6000 mm	Set	2.096,64 €	2.495,00 €

***Bitte geben Sie bei der Bestellung die gewünschte Schienenlänge u. Flügelbreite an.**
**** ab Flügelbreite von 1200 mm wird ein längerer Riemen und Sensor mit verlängertem Kabel benötigt, siehe S. 245**

Übersichten zu Einbausituationen finden Sie auf Seite 246 und 247

SERIE LIVORNO 9180

Serie 9183 für 1-flg. Holztüren bis 80 kg

Automatic-Schiebetürbeschlag Livorno
mit integriertem Funkempfänger 2.4 GHz
9183, Niedrigenergie-Antrieb gem. EN 16005

Technische Details:

Mindesttürbreite:	750 mm / 850 mm bei Einsatz der elektr. Verriegelung
Maximale Türbreite:	1500 mm
Netzanschluss:	100 - 240 V AC
Netzfrequenz:	50 / 60Hz
Funk-Frequenzbereich:	2.4 GHz
Schutzart:	IP20/I (Einsatz nur im trockenen Innenbereich)
Kabeltyp:	3 x 0,75 mm²
Leistungsaufnahme ohne externe Anbauteile:	
Stand-by-Modus:	5W
Automatic-Modus:	40W (max.)
max. Stromausgabe bei optional. Zubehörteilen:	800mA
max. Türgewicht:	20 - 80 kg (1-flg. Glastür)
Betriebstemperatur:	+5 - +40 °C
Umgebungsbedingungen:	30 - 70 % (zulässige rel. Luftfeuchtigkeit)
Betriebs-Lautstärke:	Max. 55dB (A)
Einsatzbereich:	mittelfrequentierte Innentüren mit ca. 150-200 Betätigungszyklen pro Tag

Einsatzmöglichkeiten:

Für 1 flg. Schiebetüren aus Holz bis 80 kg, vor der Wand laufend ,Türdicke 40 - 45 mm, geeignet für Wand- und Deckenmontage.
Zum funkgesteuerten Öffnen durch den Funk-Wandtaster 2.4 GHz (optional) geeignet.

Montageübersicht:

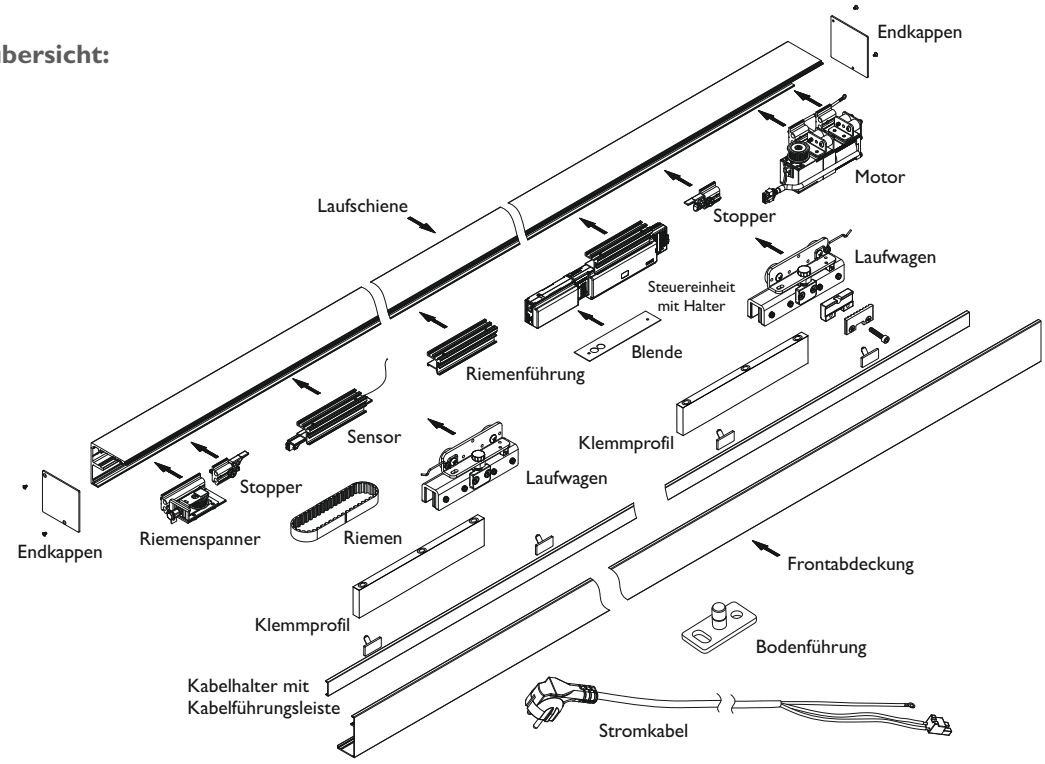

Standard-Set:

Nummer	Artikelnummer	Ausführung	Schienenlänge	ME	o. Mwst.	inkl. Mwst.
45105	9183.AL/2000.MM/PRE/HOLZ.24-F9	Edelstahlfarben eloxiert	2000 mm	Set	1.773,11 €	2.110,00 €
45106	9183.AL/2400.MM/PRE/HOLZ.24-F9	Edelstahlfarben eloxiert	2400 mm	Set	1.806,72 €	2.150,00 €

Set mit Schiene in Fixlängen*

Nummer	Artikelnummer	Ausführung	Schienenlänge	ME	o. Mwst.	inkl. Mwst.
45107	9183.**FIX**/3000.MM/PRE/HOLZ.24-F9	Edelstahlfarben eloxiert	2001 - 3000 mm	Set	1.882,35 €	2.240,00 €
45108**	9183.**FIX**/4000.MM/PRE/HOLZ.24-F9	Edelstahlfarben eloxiert	3001 - 4000 mm	Set	1.974,79 €	2.350,00 €
45109**	9183.**FIX**/6000.MM/PRE/HOLZ.24-F9	Edelstahlfarben eloxiert	4001 - 6000 mm	Set	2.126,05 €	2.530,00 €

***Bitte geben Sie bei der Bestellung die gewünschte Schienenlänge u. Flügelbreite an.**
**** ab Flügelbreite von 1200 mm wird ein längerer Riemen und Sensor mit verlängertem Kabel benötigt, siehe S. 245**

Übersichten zu Einbausituationen finden Sie auf Seite 248 und 249

SERIE LIVORNO 9180

Serie 9186 für 2-flg. Glastüren bis 40 kg pro Flügel
Synchronisiertes Öffnen und Schließen

Automatic-Schiebetürbeschlag Livorno
mit integriertem Funkempfänger 2.4 GHz
9186, Niedrigenergie-Antrieb gem. EN 16005

Technische Details:

Mindesttürbreite:	750 mm / 850 mm bei Einsatz der elektr. Verriegelung
Maximale Türbreite:	1500 mm
Netzanschluss:	100 - 240 V AC
Netzfrequenz:	50 / 60Hz
Funk-Frequenzbereich:	2.4 GHz
Schutzart:	IP20/I (Einsatz nur im trockenen Innenbereich)
Kabeltyp:	3 x 0,75 mm²
Leistungsaufnahme ohne externe Anbauteile:	
Stand-by-Modus:	5W
Automatic-Modus:	40W (max.)
max. Stromausgabe bei optional. Zubehörteilen:	800mA
max. Türgewicht:	40 kg (pro Türflügel)
Betriebstemperatur:	+5 - +40 °C
Umgebungsbedingungen:	30 - 70 % (zulässige rel. Luftfeuchtigkeit)
Betriebs-Lautstärke:	Max. 55dB (A)
Einsatzbereich:	mittelfrequentierte Innentüren mit ca. 150-200 Betätigungszyklen pro Tag

Einsatzmöglichkeiten:

Für 2 flg. Schiebetüren aus Glas bis 40 kg pro Türflügel, vor der Wand laufend, Glasstärke ESG 8 bis 10 mm, geeignet für Wand- und Deckenmontage. Zum funkgesteuerten Öffnen durch den Funk-Wandtaster 2.4 GHz (optional) geeignet. Synchronisiertes Öffnen und Schließen durch einen Motor und eine Steuereinheit.

Montageübersicht:

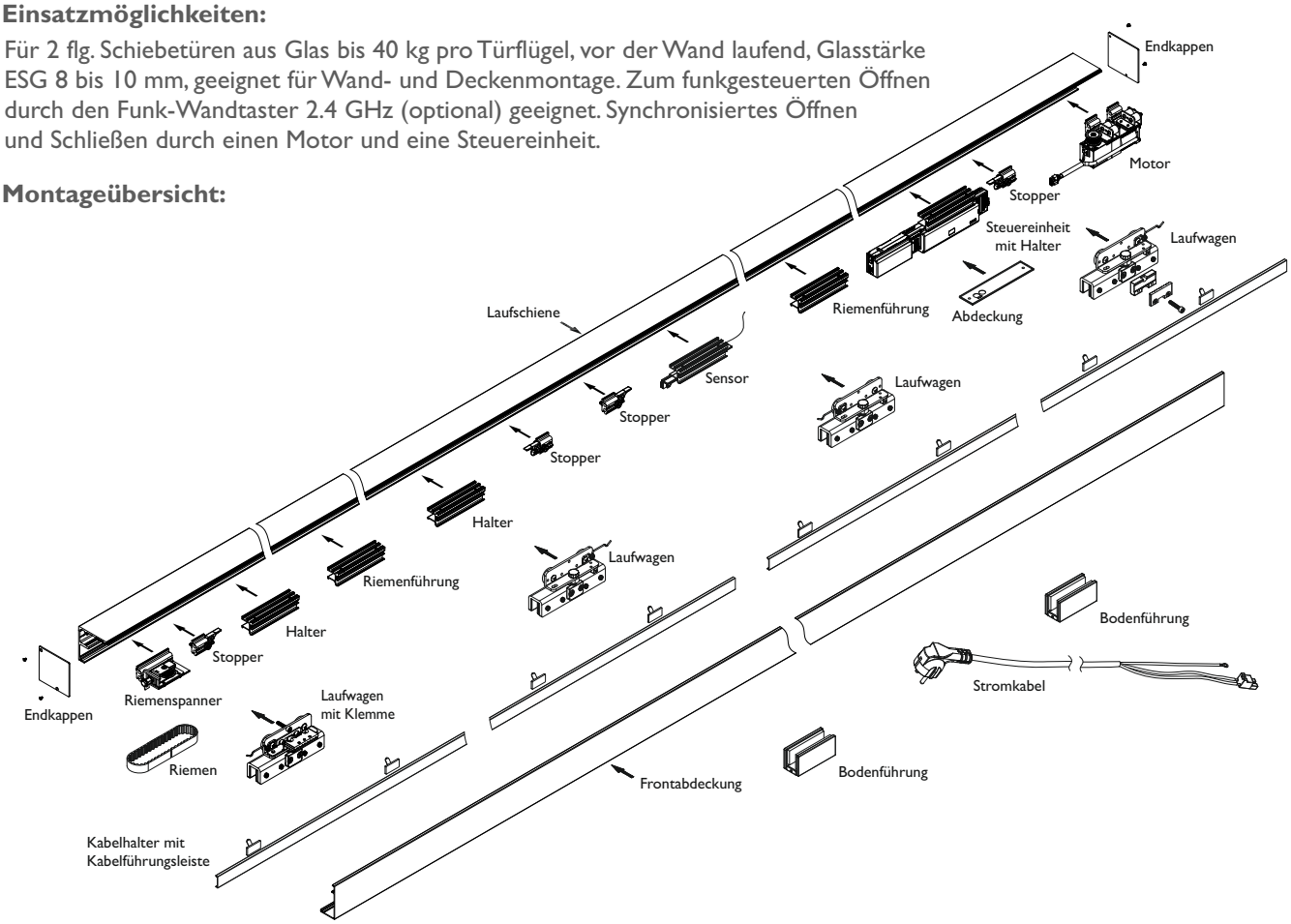

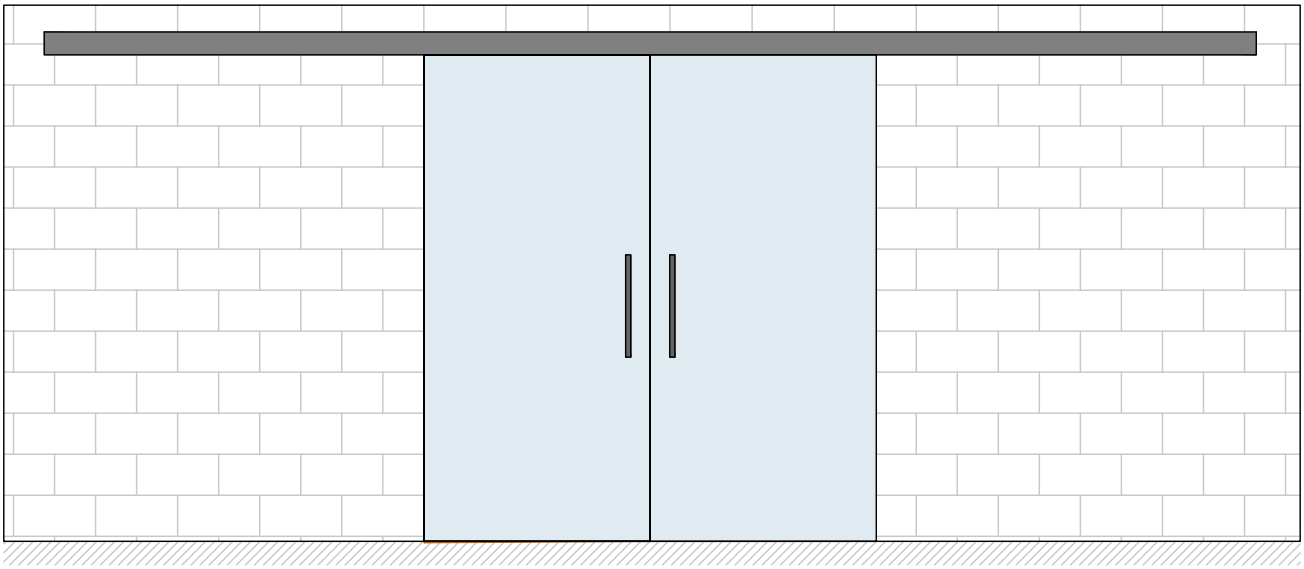

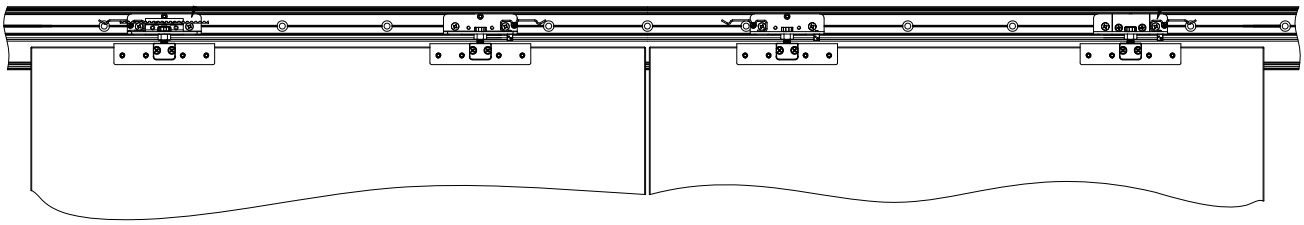

Set mit Schiene in Fixlängen*

Nummer	Artikelnummer	Ausführung	Schienenlänge	ME	o. Mwst.	inkl. Mwst.
45842	9186.**FIX**/3000.MM/2FLG/GLAS.PRE-F9	Edelstahlfarben eloxiert	2001 - 3000 mm	Set	2.371,73 €	2.822,40 €
45843**	9186.**FIX**/4000.MM/2FLG/GLAS.PRE-F9	Edelstahlfarben eloxiert	3001 - 4000 mm	Set	2.441,64 €	2.905,60 €
45844**	9186.**FIX**/6000.MM/2FLG/GLAS.PRE-F9	Edelstahlfarben eloxiert	4001 - 6000 mm	Set	2.557,26 €	3.043,10 €

***Bitte geben Sie bei der Bestellung die gewünschte Schienenlänge u. Flügelbreite an.**
**** ab Flügelbreite von 1200 mm wird ein längerer Riemen und Sensor mit verlängertem Kabel benötigt, siehe S. 245**

Übersichten zu Einbausituationen finden Sie auf Seite 251

SERIE LIVORNO 9180

Serie 9187 für 2-flg. Holztüren bis 40 kg pro Türflügel
Synchronisiertes Öffnen und Schließen

Automatic-Schiebetürbeschlag Livorno
mit integriertem Funkempfänger 2.4 GHz
9187, Niedrigenergie-Antrieb gem. EN 16005

Technische Details:

Mindesttürbreite:	750 mm / 850 mm bei Einsatz der elektr. Verriegelung
Maximale Türbreite:	1500 mm
Netzanschluss:	100 - 240 V AC
Netzfrequenz:	50 / 60Hz
Funk-Frequenzbereich:	2.4 GHz
Schutzart:	IP20/I (Einsatz nur im trockenen Innenbereich)
Kabeltyp:	3 x 0,75 mm²
Leistungsaufnahme ohne externe Anbauteile:	
Stand-by-Modus:	5W
Automatic-Modus:	40W (max.)
max. Stromausgabe bei optional. Zubehörteilen:	800mA
max. Türgewicht:	40 kg (pro Türflügel)
Betriebstemperatur:	+5 - +40 °C
Umgebungsbedingungen:	30 - 70 % (zulässige rel. Luftfeuchtigkeit)
Betriebs-Lautstärke:	Max. 55dB (A)
Einsatzbereich:	mittelfrequentierte Innentüren mit ca. 150-200 Betätigungszyklen pro Tag

Einsatzmöglichkeiten:

Für 2 flg. Schiebetüren aus Holz bis 40 kg pro Türflügel, vor der Wand laufend, Türdicke 40 bis 45 mm, geeignet für Wand- und Deckenmontage. Zum funkgesteuerten Öffnen durch den Funk-Wandtaster 2.4 GHz (optional) geeignet. Synchronisiertes Öffnen und Schließen durch einen Motor und eine Steuereinheit.

Montageübersicht:

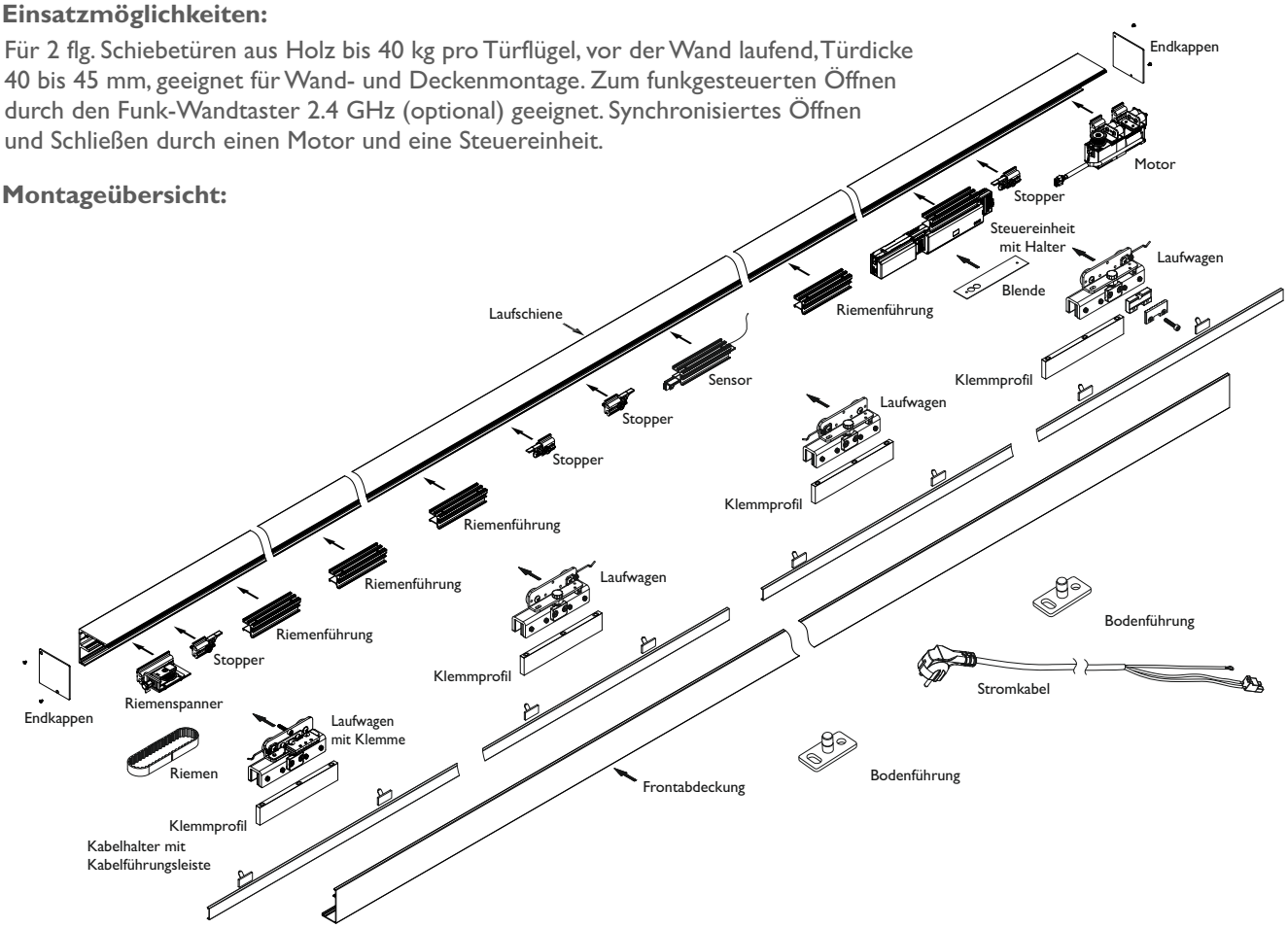

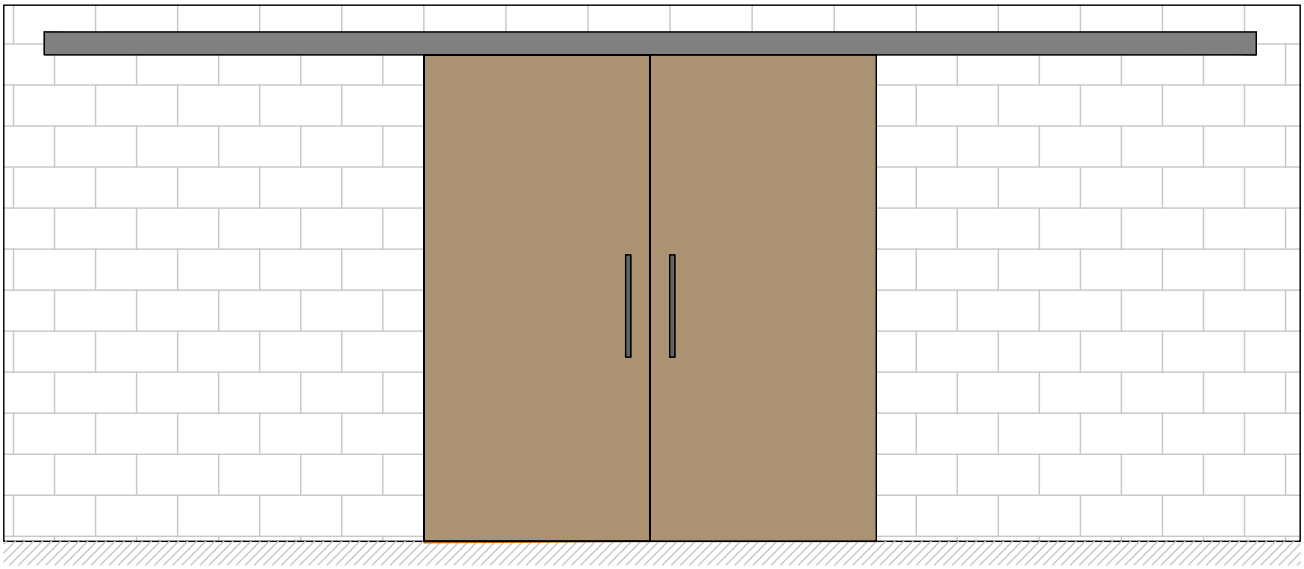

Set mit Schiene in Fixlängen*

Nummer	Artikelnummer	Ausführung	Schienenlänge	ME	o. Mwst.	inkl. Mwst.
45845	9187.**FIX**/3000.MM/2FLG/HOLZ.PRE-F9	Edelstahlfarben eloxiert	2001 - 3000 mm	Set	2.394,03 €	2.848,90 €
45846**	9187.**FIX**/4000.MM/2FLG/HOLZ.PRE-F9	Edelstahlfarben eloxiert	3001 - 4000 mm	Set	2.463,94 €	2.932,10 €
45847**	9187.**FIX**/6000.MM/2FLG/HOLZ.PRE-F9	Edelstahlfarben eloxiert	4001 - 6000 mm	Set	2.579,56 €	3.069,70 €

***Bitte geben Sie bei der Bestellung die gewünschte Schienenlänge u. Flügelbreite an.**
**** ab Flügelbreite von 1200 mm wird ein längerer Riemen und Sensor mit verlängertem Kabel benötigt, siehe S. 245**

Übersichten zu Einbausituationen finden Sie auf Seite 252

SERIE LIVORNO 9180

Zubehör
Ansteuerung optional

Mikrowellen-Bewegungssensor 9180
Schwarz

Funktionsweise:
Der Sensor erkennt die Bewegung von Menschen oder eines Objektes mit dem Mikrowellenmodul bei 24.15 GHz und sendet ein Signal an die Steuereinheit. Dadurch öffnet sich die automatische Schiebetür.

Technische Details:

Größe:	101 x 60 x 59 mm
Einstellwinkel:	0 ... 90 ° in 5 ° Schritten
Betriebsspannung:	12 ... 36 V DC , 12 ... 28 V AC
Leerlaufstrom:	≤ 50 mA bei 24 V DC
Leistungsaufnahme:	≤ 1,7 W
Arbeitsfrequenz:	24,15..24,25 GHz K-Band; IP54
Montage:	an Wand oder Laufprofil möglich

Nummer	Artikelnummer	Ausführung	ME	o. MwSt.	incl. MwSt.
47480	9180/RADA.R/SENS/OR-SCHW	Schwarz	Stck.	399,66 €	475,60 €

Funk-Wandtaster-Set Premium 2.4 GHz 9180

Zum funkgesteuerten Öffnen einer automatischen Schiebetür mit LIVORNO Premium 2.4 GHz Antrieb.
Weitere Funktionen ermöglichen eine komfortable Bedienung des Antriebes.

Set bestehend aus:
1x Funk-Wandtaster innen / 1 Funk-Wandtaster außen
2x Klebestreifen
2x Kabel 2-adrig, ca. 15,5 cm lang

Technische Details Funktaster:
Größe: 90x90 mm außen, 21,2 mm hoch.

Stromversorgung:	12 x AAA 1,5V Batterien bauseits oder 12VDC
Frequenzbereich:	2,4 Ghz
max. Sendeleistung:	≤ 0 dBm
Funk Reichweite	2 Meter zur Steuereinheit
Schutzart:	IP20 (Einsatz nur in trockenen Innenräumen)
Kapazität:	max. 50 Taster pro Steuereinheit

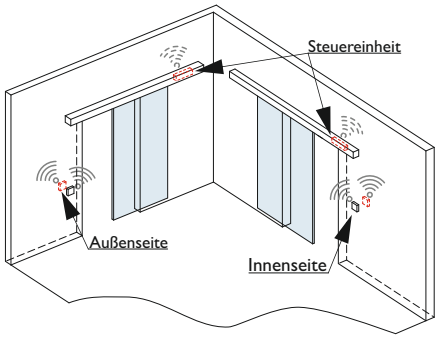

intern mit 200.000 Betätigungszyklen geprüft
(Prüfung erfolgte mit 6 Stück AAA 1,5V Batterien Energizer R03 AAA Micro, 1 Sek. pro Betätigung)

Nummer	Artikelnummer	Ausführung	ME	o. MwSt.	incl. MwSt.
38015	9180.**SET**/FUNK.WAN/DTAS/TER.2.4-WEISS	Funktaster-Set	Stck.	156,72 €	186,50 €

Funktaster-Set Basic 9180, batterie- und leitungslos, mit Empfänger

Set bestehend aus:
1x Funktaster, batterie- und leitungslos
1x Stromstoss-Schaltrelais, Empfänger
1x Kabel 2000 oder 2400 mm
Anschlußmöglichkeiten: max. 10 Taster

Technische Details Funktaster:
Reichweite: bis >30 mtr. (für eine zuverlässige Funktion des Funksystems sind die baulichen Gegebenheiten zu beachten.)
Größe: 80x80 mm außen, Rahmen-Innenmaß 55x55 mm, 15 mm hoch.
Erzeugt die Energie für Funktelegramme bei Tastendruck selbst, daher ohne Anschlussleitung und kein Stand-by-Verlust.

Technische Details Empfänger:
Größe: 45x45x33 mm
Spannung: 8 bis 24 V UC
1 Schließer potenzialfrei 10A/250V AC

Nummer	Artikelnummer	Ausführung	ME	o. MwSt.	incl. MwSt.
41620	9180.**SET**/FUNK.TAS/EMPF/2000-WEISS	incl. 2000 mm Kabel	Stck.	357,98 €	426,00 €
41706	9180.**SET**/FUNK.TAS/EMPF/2400-WEISS	incl. 2400 mm Kabel	Stck.	358,40 €	426,50 €
32128	9180/FUNK.TAS/TER-WEISS	Funktaster einzeln	Stck.	115,12 €	137,00 €

2-Kanal-Empfänger

Dieser Empfänger ist für den Einbau in den Schiebetürbeschlag Livorno geeignet.
Zur Ansteuerung mit berührungslosem Schaltelement und Handsender notwendig.

Technische Details:
Schutzart: IP 44
Temperaturbereich: -20°C bis +60°C
Betriebsspannung: 12 - 24 V DC, 12 V AC
Schaltleistung: 30 V DC / 2,5 (ohmsche Last) | 250 V AC / 500 W (ohmsche Last)
Funktion: Ein/Aus, Impuls, Statusrückmeldung der Relaiszustände, mit 2 potentialfreien Relais
Maße (B x H x T): 110 x 45 x 40 mm
Frequenz: 868 MHz

Nummer	Artikelnummer	Ausführung	ME	o. MwSt.	incl. MwSt.
41358	9130/HET.S/24BS	2-Kanal-Empfänger	Stck.	102,10 €	121,50 €

Schaltelement, berührungslos

Funk-Radartaster BiSecur
Türen hygienisch bedienen – kein Berühren notwendig
Symbol nach Wahl: beleuchtet, unbeleuchtet, blinkend
Zur Ansteuerung des berührungslosen Schalters ist der 2-Kanal-Empfänger notwendig.

Technische Details:
Erfassungstyp: Bewegung
Reichweite: 10 - 50 cm
Betriebsspannung: 100 - 240 V DC, 50/60 Hz
Temperaturbereich: -20°C bis 60°C
Schutzart: IP 41
Maße (B x H x T): 80 x 80 x 16 mm
Aufputz-Gehäuse im Lieferumfang enthalten
Frequenz: 868 MHz

Nummer	Artikelnummer	Ausführung	ME	o. MwSt.	incl. MwSt.
41366	9130/FUNK.RAD/AR-17	Weiß	Stck.	263,02 €	313,00 €

2-Tasten Handsender

Hochglanz Kunststoffoberfläche mit verchromten Zink-Druckguss-Kappen
inkl. Schlüsselring, zur Befestigung am Schlüsselbund
Zur Ansteuerung des Handsenders ist der 2-Kanal-Empfänger notwendig.

Technische Details:
Schutzart: IP 20 (nur für trockene Räume)
Temperaturbereich: 0°C bis +60°C
Batterie: Lithium-Knopfzelle 3 V/Typ CR 2032
Maße: 28 x 70 x 14 mm
Frequenz: 868 MHz

Nummer	Artikelnummer	Ausführung	ME	o. MwSt.	incl. MwSt.
41367	9130/HAND.SEN/DER/2-SCHW	Schwarz	Stck.	131,09 €	156,00 €
41368	9130/HAND.SEN/DER/2-17	Weiß	Stck.	131,09 €	156,00 €

SERIE LIVORNO 9180

Zubehör optional

Endkappenpaar Version C

bei Einsatz mit Wandabstandsleiste, Lochung für Kabel bauseits
Aluminium

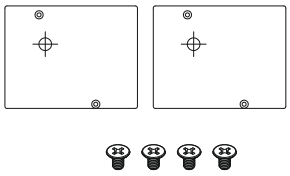

Technische Details:
Größe: 75x97 mm
alle 5 mm kürzbar
mit 4 Schrauben M3x5

Nummer	Artikelnummer	Ausführung	ME	o. MwSt.	incl. MwSt.
37156	9180.AL/ENDK/APPE/C-F9	Edelstahlfarben eloxiert	Paar	33,61 €	40,00 €

Wandabstandsprofil für Einsatz mit Türzarge* 9180

MDF

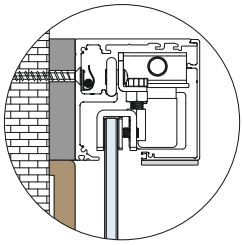

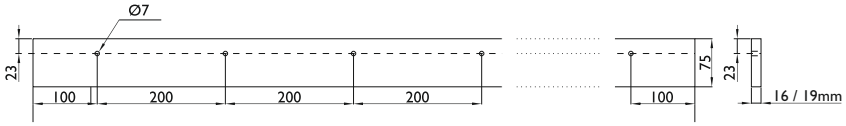

Technische Details:
Höhe: 75 mm
MDF weiß mit Kante Edelstahlfarben (Kante nur längsseits)
incl. Bohrungen Ø7 mm
Bohrungen: 100 mm von außen, dann 200 mm Abstand

Nummer	Artikelnummer	Stärke	Länge	ME	o. MwSt.	incl. MwSt.
41654	9180.AL/2000.MM/MDF/16MM-F9	16 mm	2000 mm	Stck.	57,39 €	68,30 €
41656	9180.AL/2000.MM/MDF/19MM-F9	19 mm	2000 mm	Stck.	60,00 €	71,40 €
41655	9180.AL/2400.MM/MDF/16MM-F9	16 mm	2400 mm	Stck.	64,28 €	76,50 €
41657	9180.AL/2400.MM/MDF/19MM-F9	19 mm	2400 mm	Stck.	65,96 €	78,50 €

* Zur Verwendung mit Endkappe C

Zusatzprofil für Türseitenteil 9070

Aluminium

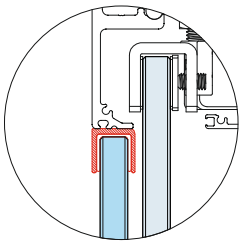

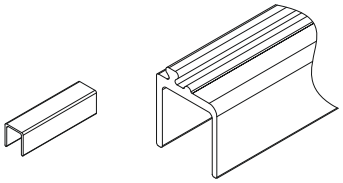

Technische Details:
Dem Profil liegen Kunststoff-Einsätze bei, die es ermöglichen,
sowohl 8 mm als auch 10 mm Glas zu befestigen
Höhe: 16 mm
Breite: außen 15,5 mm / innen 12,8 mm

Nummer	Artikelnummer	Ausführung	ME	o. MwSt.	incl. MwSt.
16755	9170.AL/1300.MM/U-PR/OFIL-F9	Edelstahlfarben eloxiert	Stck.	48,90 €	58,20 €

Antriebsriemen für Livorno 9180

Technische Details:
als Antriebsriemen für Türen ab einer Flügelbreite 1200 mm notwendig

Nummer	Artikelnummer	ME	o. MwSt.	incl. MwSt.
44437	9180.ANT/RIEB.SRI/EMEN	Meter	18,90 €	22,50 €

Sensor mit verlängertem Kabel

Technische Details:
für Flügelbreite 1200 mm - 1500 mm

Nummer	Artikelnummer	ME	o. MwSt.	incl. MwSt.
46853	9180.2.4/SENS.OR/KABE/L	Stck.	105,88 €	126,00 €

Klemmprofil - SET für Holztüren

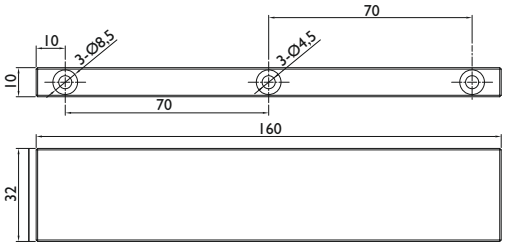

Technische Details:
klemmbar im Livorno Laufwagen / Tragkraft 80 Kg
Set besteht aus:
2 Klemmprofile mit je 3 Bohrungen 6 St. Spax 4x60 mm
1 Bodenführung Holz
1 Abdeckung Steuereinheit f. Holztür 1mm

Nummer	Artikelnummer	ME	o. MwSt.	incl. MwSt.
41614	9180/HOLZ.3/SET	Set	63,10 €	75,10 €

Livorno elektromechanische Verriegelung

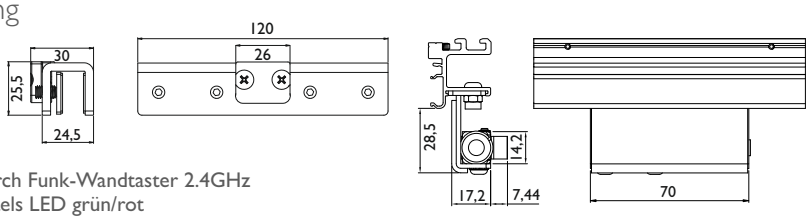

Technische Details:
komfortable Bedienung durch Funk-Wandtaster 2.4GHz
"Frei/Besetzt"-Anzeige mittels LED grün/rot
Notentriegelung per Funk-Wandtaster möglich, sofortige Entriegelung bei Stromausfall
einfache Installation ,problemlose Nachrüstung bei bereits vorhandenen Anlagen
Mindesttürbreite bei Einsatz der elektr.Verriegelung 850 mm

Stromversorgung: 12V ~ 14V DC
Stromverbrauch/Standby: 20mA (12VDC) ~ 24mA(14VDC)
Stromverbrauch/Betrieb: 265mA (12VDC) ~ 330mA(14VDC)
Betriebstemperatur: +5 - +40° C, Umgebungsbedingungen: 30-70% rel. Luftfeuchtigkeit
Schutzklasse: IP20, nur in Verbindung mit dem Taster 2.4 Ghz verwendbar

Nummer	Artikelnummer	ME	o. MwSt.	incl. MwSt.
43272	9180.2.4/VERR/IEGE/LUNG.LCK	Set	325,00 €	386,80 €

Set bestehend aus:
2x Kabel mit LED
1x Laufwagen inkl. Verriegelungsblock
1x elektronische Verriegelung inkl. Signalverteiler
1x Halter für Verriegelung

SERIE LIVORNO 9180

Einbausituationen

Einbausituation 1 flg. Glastür, vor der Wand laufend

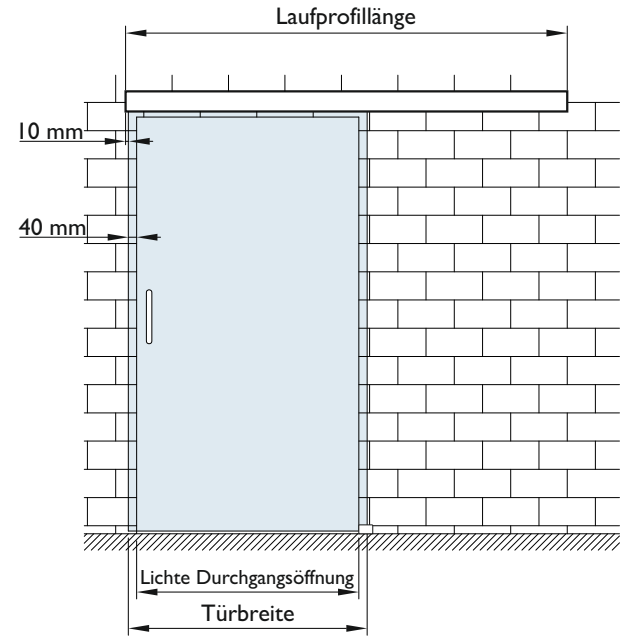

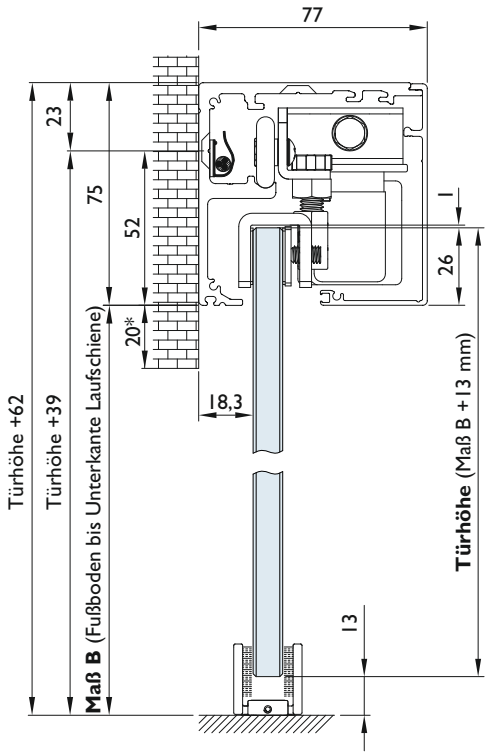

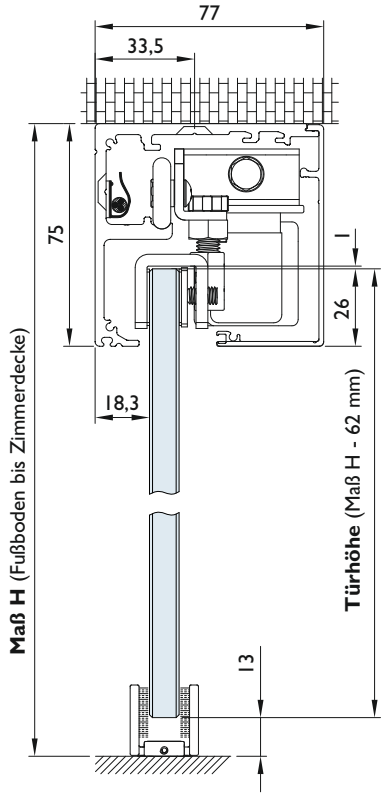

Türbreite:
lichte Durchgangsöffnung + 60 mm

Türhöhe:
Wandmontage = Maß B + 13 mm
Deckenmontage = Maß H - 62 mm

Laufprofillänge:
(2 x Durchgangsöffnung) + 110 mm
oder
(Türbreite x 2) -10

Durchgangsbreite:
lichte Durchgangsöffnung

Laufprofillänge 2000 mm:
max. lichte Durchgangsöffnung 945 mm

Laufprofillänge 2400 mm:
max. lichte Durchgangsöffnung 1145 mm

Tragkraft:
Beschlagset mit 2 Laufwagen = 80 kg

Die angegebenen Maßbeispiele sind Richtwerte die den baulichen Gegebenheiten angepasst werden können.
***Wir empfehlen 20 mm Abstand OK Lichte Öffnung zu UK Laufschiene.**

Achtung Mindest-Türbreite: 750 mm (850 mm bei Einsatz der elektr. Verriegelung) / Maximale-Türbreite: 1500 mm
Mindest-Türhöhe: 1875 mm / Maximale-Türhöhe zur Türbreite im Verhältnis 2,5:1

Einbausituation 1 flg. Glastür und festes Türseitenteil

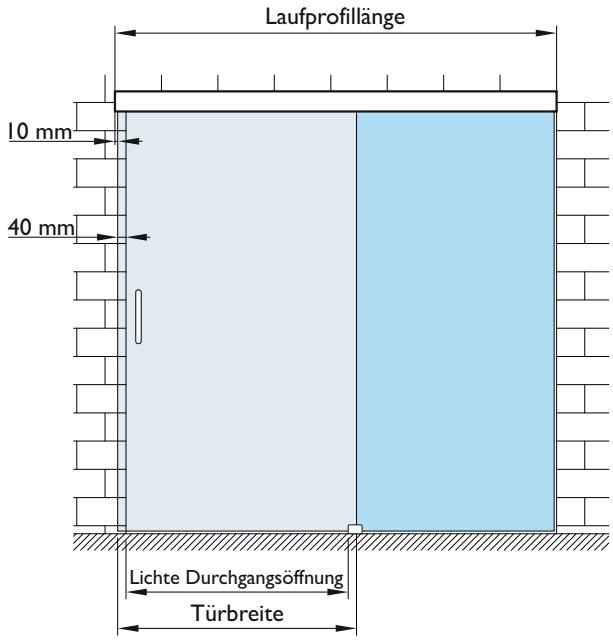

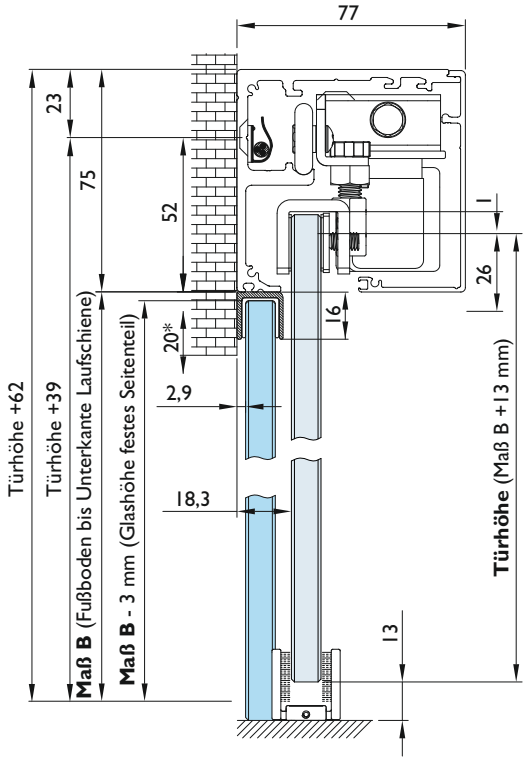

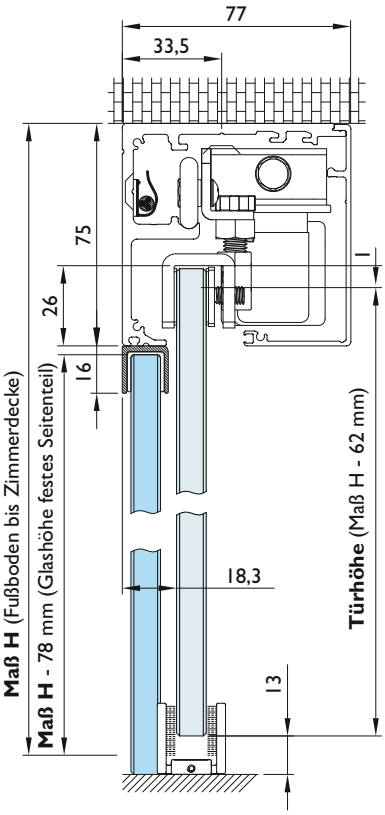

Türbreite:
lichte Durchgangsöffnung + 60 mm

Türhöhe:
Wandmontage = Maß B + 13 mm
Deckenmontage = Maß H - 62 mm

Laufprofillänge:
(Türbreite x 2) -10

Durchgangsbreite:
lichte Durchgangsöffnung - 120 mm

Laufprofillänge 2000 mm:
max. Türbreite 1005 mm

Laufprofillänge 2400 mm:
max. Türbreite 1205 mm

Seitenteillänge:
Türbreite - 20 mm

Tragkraft:
Beschlagset mit 2 Laufwagen = 80 kg

Die angegebenen Maßbeispiele sind Richtwerte die den baulichen Gegebenheiten angepasst werden können.
***Wir empfehlen 20 mm Abstand OK Lichte Öffnung zu UK Laufschiene.**

Achtung
Mindest-Türbreite: 750 mm (850 mm bei Einsatz der elektr. Verriegelung) / Maximale-Türbreite: 1500 mm
Mindest-Türhöhe: 1875 mm / Maximale-Türhöhe zur Türbreite im Verhältnis 2,5:1

SERIE LIVORNO 9180

Einbausituationen

Einbausituation für 1 flg. Glastür mit Holzfutter 16 mm

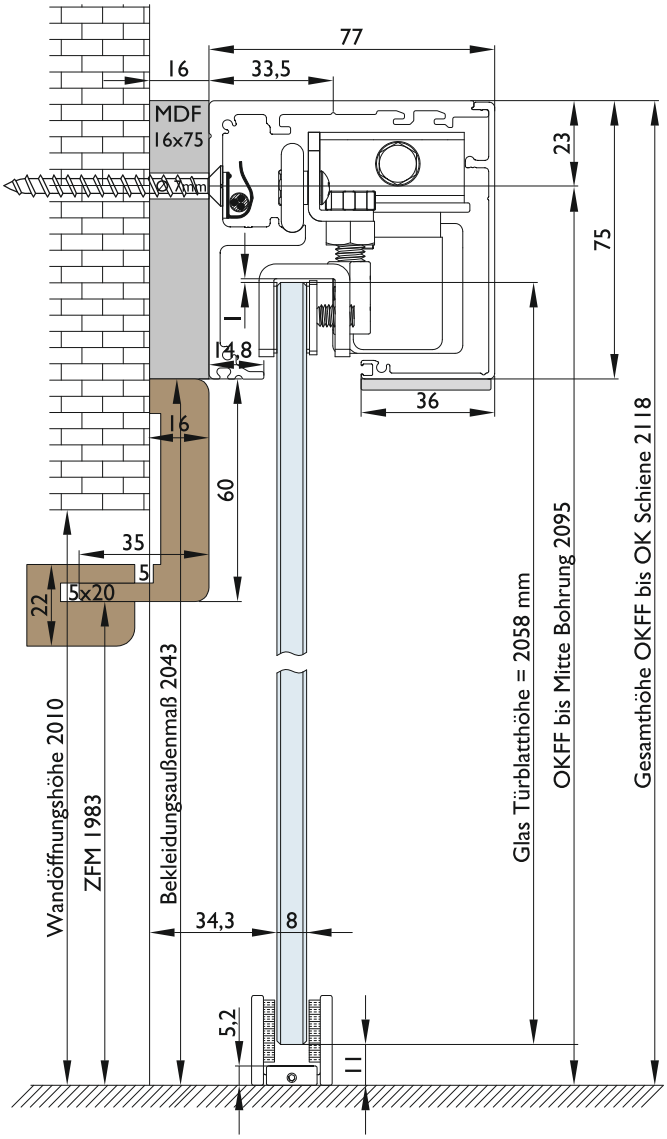

Achtung Mindest-Türbreite: 750 mm (850 mm bei Einsatz der elektr. Verriegelung) / Maximale-Türbreite: 1500 mm
Mindest-Türhöhe: 1875 mm / Maximale-Türhöhe zur Türbreite im Verhältnis 2,5:1

Einbausituation 1 flg. Holztür vor der Wand laufend

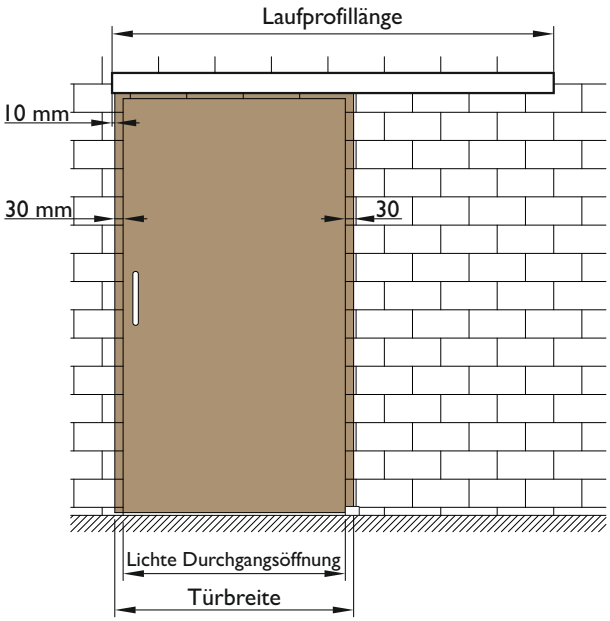

Achtung

Mindest-Türbreite: 750 mm (850 mm bei Einsatz der elektr. Verriegelung)
Maximale-Türbreite: 1500 mm
Mindest-Türhöhe: 1875 mm
Maximale-Türhöhe zur Türbreite im Verhältnis 2,5:1

Wandmontage

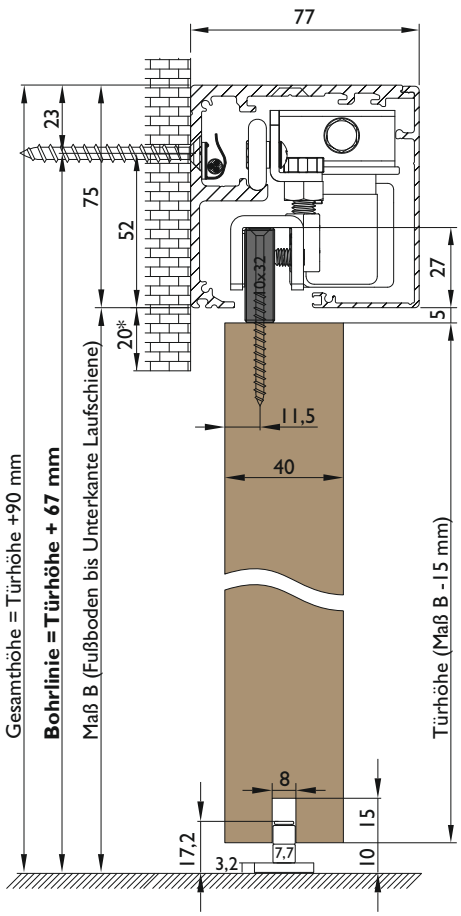

Deckenmontage

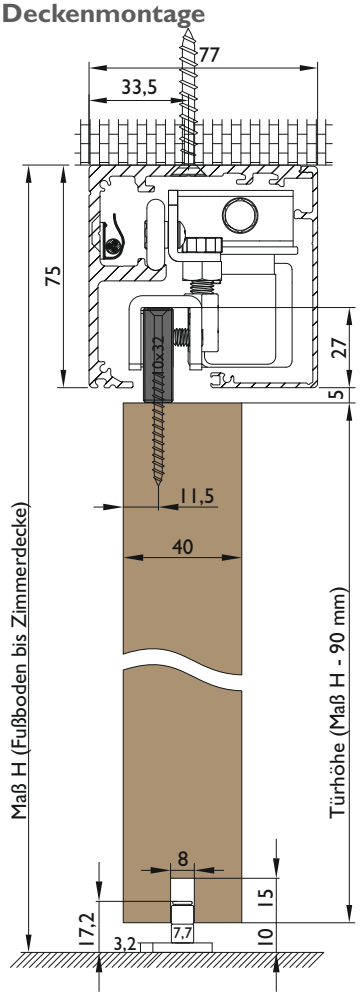

Türbreite:
lichte Durchgangsöffnung + 60 mm

Türhöhe:
Wandmontage = Maß B - 15 mm
Deckenmontage = Maß H - 90 mm

Laufprofillänge:
(2 x Durchgangsöffnung) + 110 mm
oder
(Türbreite x 2) -10

Durchgangsbreite:
lichte Durchgangsöffnung

Laufprofillänge 2000 mm:
max. Türbreite 1005 mm

Laufprofillänge 2400 mm:
max. Türbreite 1205 mm

Tragkraft:
Beschlagset
mit 2 Laufwagen = 80 kg

Die angegebenen Maßbeispiele sind Richtwerte die den baulichen Gegebenheiten angepasst werden können.
*** Wir empfehlen 20 mm Abstand OK Lichte Öffnung zu UK Laufschiene.**

SERIE LIVORNO 9180

Einbausituationen

Einbausituation 1 flg. Holztür, Wandmontage vor Zarge

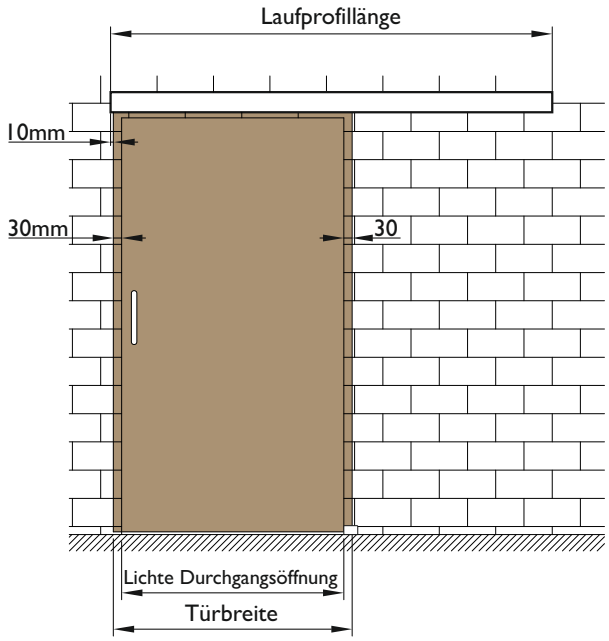

Achtung

Mindest-Türbreite: 750 mm (850 mm bei Einsatz der elektr. Verriegelung)
Maximale-Türbreite: 1500 mm
Mindest-Türhöhe: 1875 mm
Maximale-Türhöhe zur Türbreite im Verhältnis 2,5:1

mit 16 mm Wandabstandsleiste

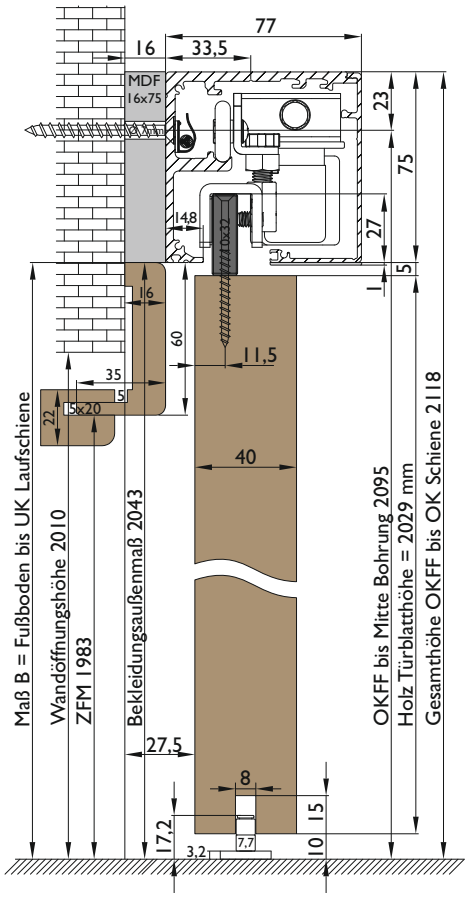

mit 19 mm Wandabstandsleiste

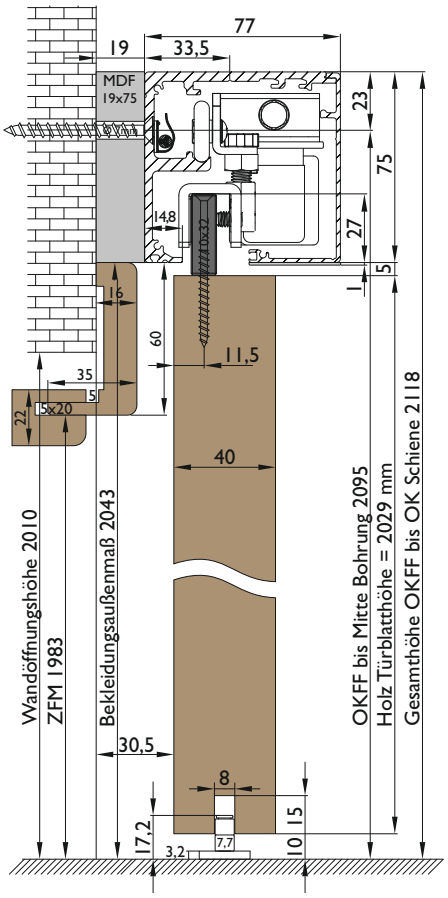

Türbreite:
lichte Durchgangsöffnung + 60 mm

Türhöhe:
Wandmontage = Maß B - 15 mm

Laufprofillänge:
(2 x Durchgangsöffnung) + 110 mm
oder
(Türbreite x 2) -10

Durchgangsbreite:
lichte Durchgangsöffnung

Laufprofillänge 2000 mm:
max. Türbreite 1005 mm

Laufprofillänge 2400 mm:
max. Türbreite 1205 mm

Tragkraft:
Beschlagset
mit 2 Laufwagen = 80 kg

Die angegebenen Maßbeispiele sind Richtwerte die den baulichen Gegebenheiten angepasst werden können.
***Wir empfehlen 20 mm Abstand OK Lichte Öffnung zu UK Laufschiene.**

Einbausituation Beispiel, 1 flg. Glastür, Deckenmontage mit festen Seitenteilen

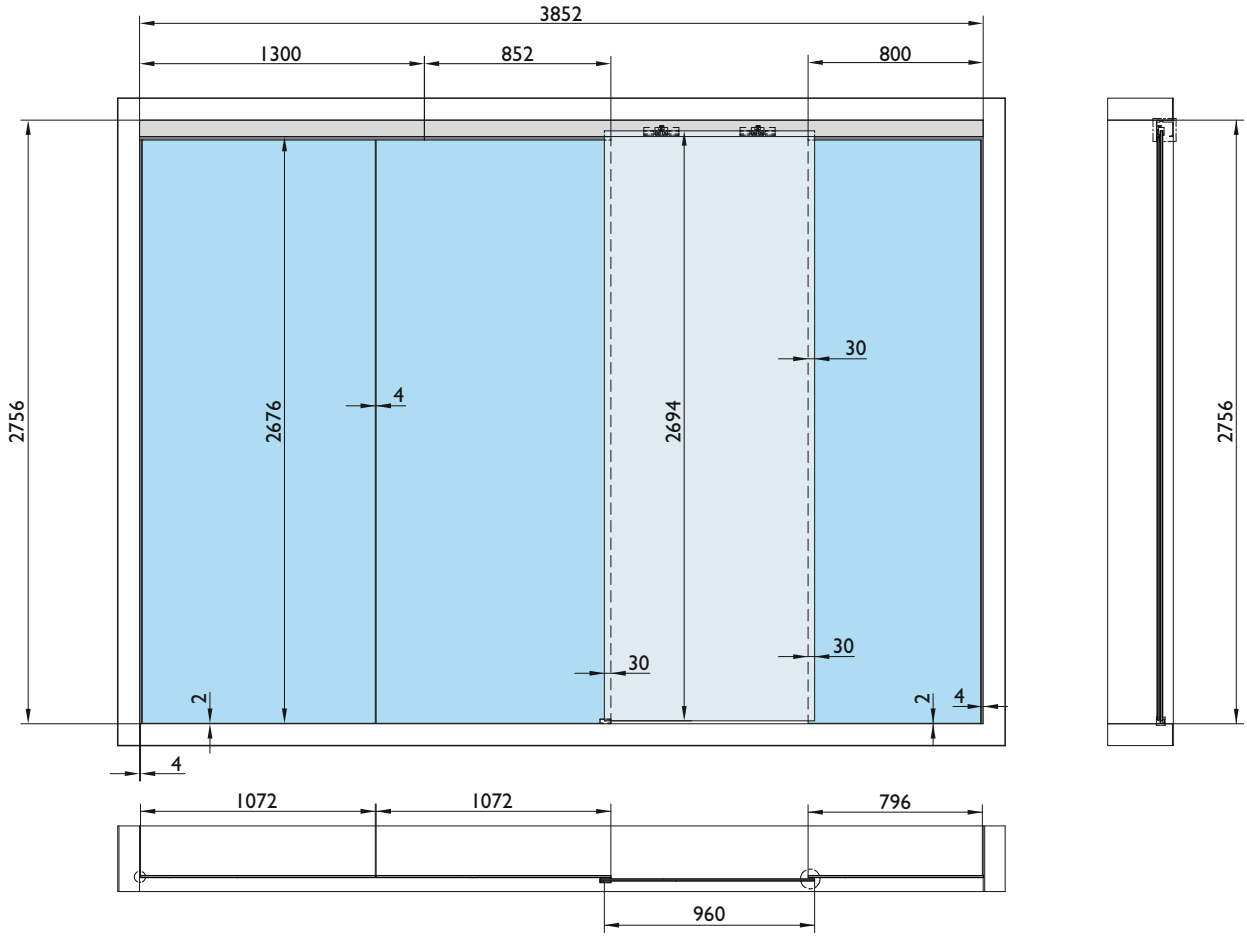

SERIE LIVORNO 9180

Einbausituationen

Einbausituation 2 flg. Glastür, vor der Wand laufend

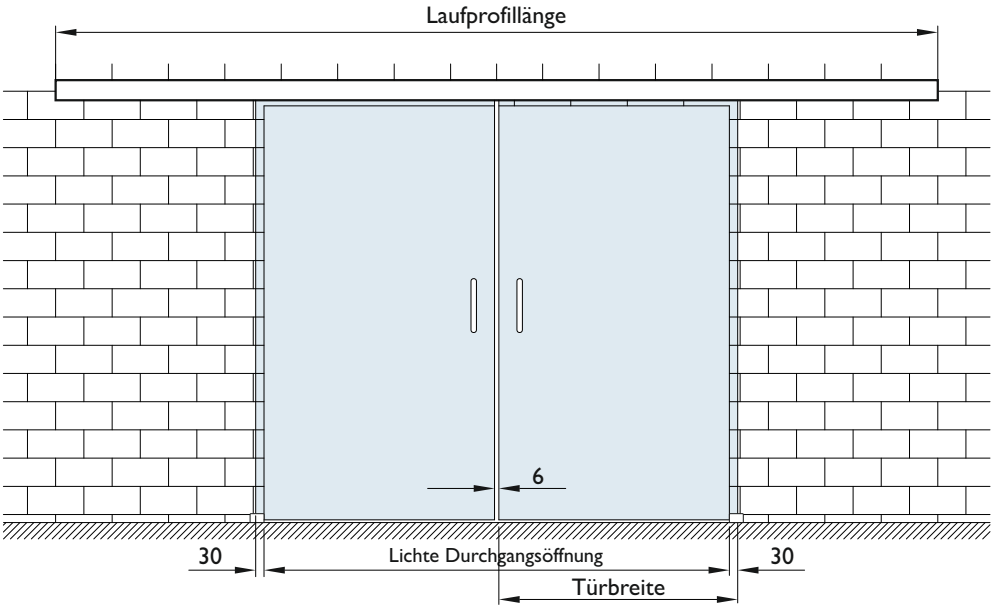

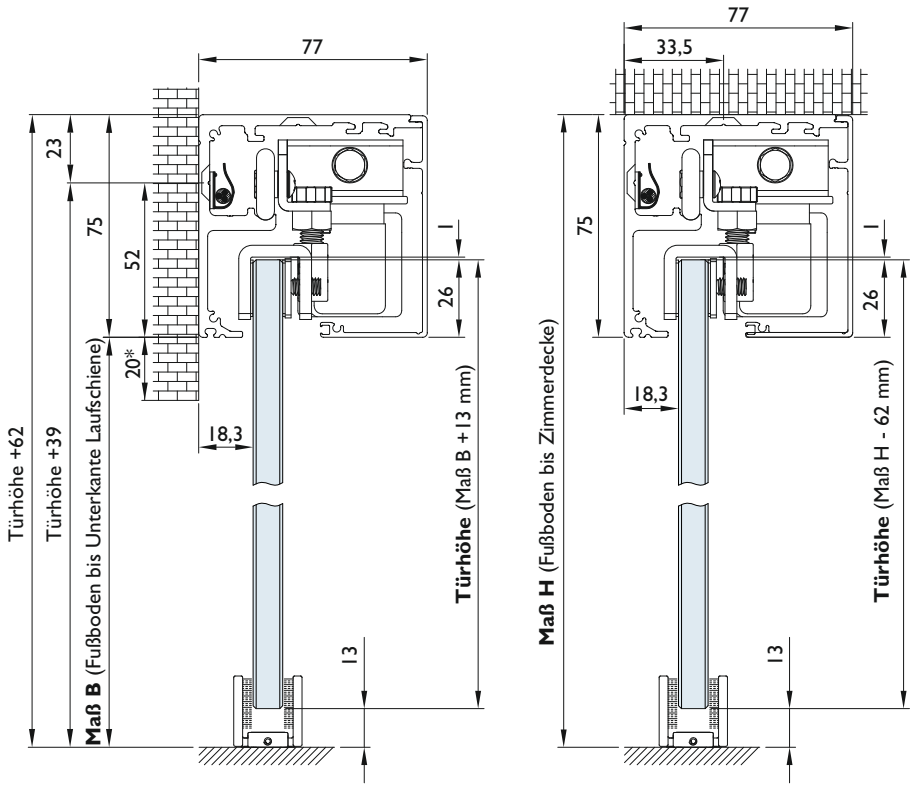

Türbreite:
(lichte Durchgangsöffnung / 2) + 27 mm

Türhöhe:
Wandmontage = Maß B + 13 mm
Deckenmontage = Maß H - 62 mm

Laufprofillänge:
(2 x Durchgangsöffnung) + 88 mm
oder
(Türbreite x 4) -20

Durchgangsbreite:
lichte Durchgangsöffnung

Tragkraft:
Beschlagset mit 2 Laufwagen = 40 kg

Die angegebenen Maßbeispiele sind Richtwerte die den baulichen Gegebenheiten angepasst werden können.
***Wir empfehlen 20 mm Abstand OK Lichte Öffnung zu UK Laufschiene.**

Achtung Mindest-Türbreite: 750 mm (850 mm bei Einsatz der elektr. Verriegelung) / Maximale-Türbreite: 1500 mm
Mindest-Türhöhe: 1875 mm / Maximale-Türhöhe zur Türbreite im Verhältnis 2,5:1

Einbausituation 2 flg. Holztür, vor der Wand laufend

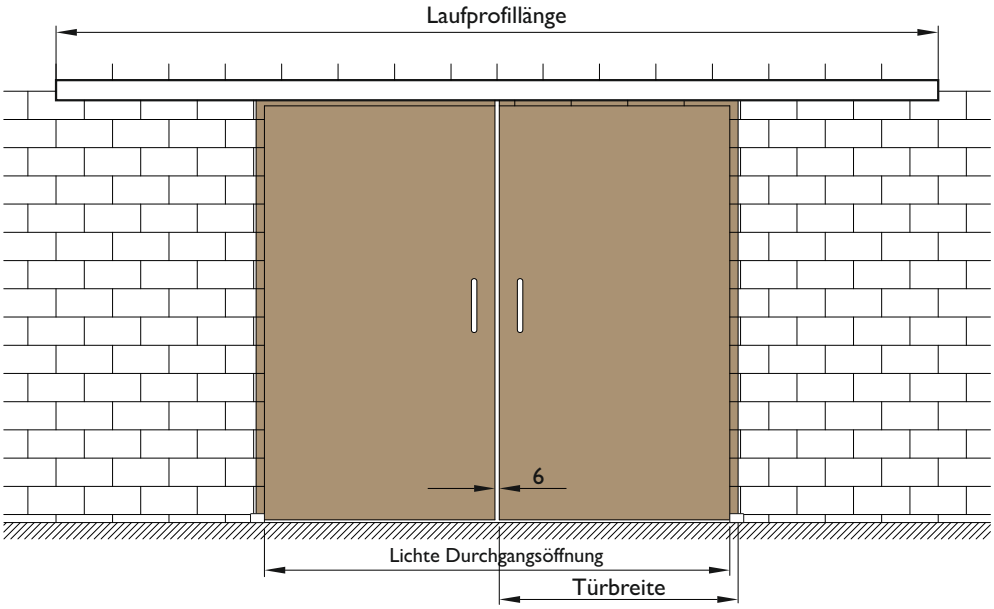

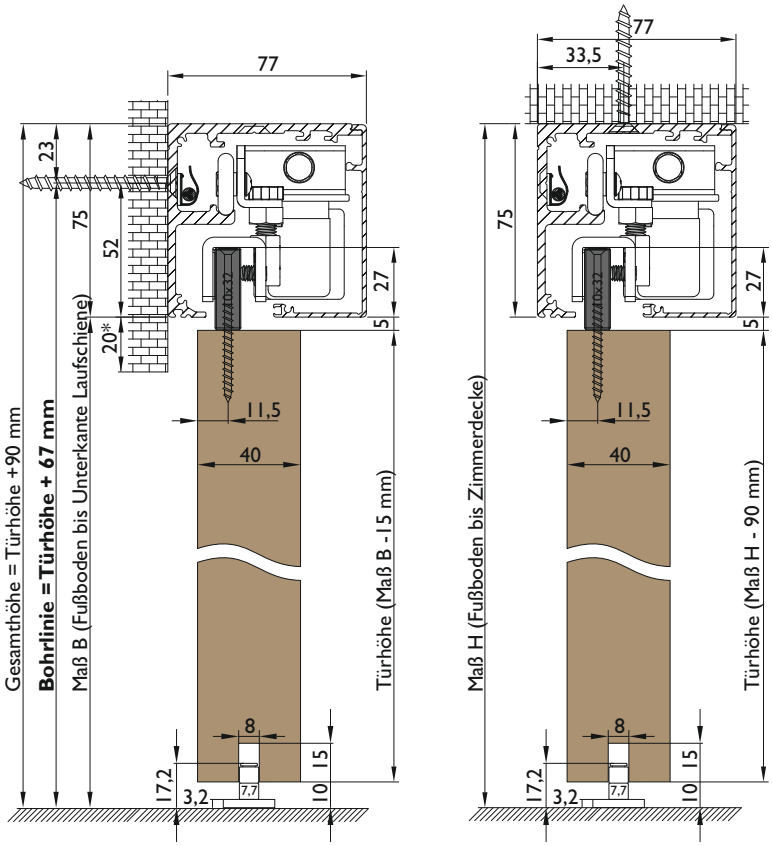

Türbreite:
(lichte Durchgangsöffnung / 2) + 27 mm

Türhöhe:
Wandmontage = Maß B + 15 mm
Deckenmontage = Maß H - 90 mm

Laufprofillänge:
(2 x Durchgangsöffnung) + 88 mm
oder
(Türbreite x 4) -20

Durchgangsbreite:
lichte Durchgangsöffnung

Tragkraft:
Beschlagset mit 2 Laufwagen = 40 Kg

Die angegebenen Maßbeispiele sind Richtwerte die den baulichen Gegebenheiten angepasst werden können.
*** Wir empfehlen 20 mm Abstand OK Lichte Öffnung zu UK Laufschiene.**

Achtung Mindest-Türbreite: 750 mm (850 mm bei Einsatz der elektr. Verriegelung) / Maximale-Türbreite: 1500 mm
Mindest-Türhöhe: 1875 mm / Maximale-Türhöhe zur Türbreite im Verhältnis 2,5:1

Ausschreibungstext:

Manueller Design-Schiebetürbeschlag mit Laufwagen für Glasbohrung.
Einsetzbar für 1- oder 2-flügelige Glas- oder Holztüren bis zu 100 kg Gewicht.
Aus Aluminium oder Edelstahl in verschiedenen Oberflächen.
Optional mit beidseitigem Selbsteinzug „Safe Close".
Nachträgliche Höhenverstellung um 5 mm über eine Innensechskantschrauben.
Wandmontage auch direkt am Glas. Montage an der Decke optional mit Deckenhalter möglich.
Zusätzlich nachrüstbar mit Wandabstandshaltern verstellbar oder starr.
Stufenlos verschiebbare Endstopper. Einfache Montage durch nachträglich clipbares Abdeckprofil.
Bodenführung für 8 - 10 mm Glas
Für ESG Glas oder auch VSG (aus ESG Glas). Glasstärken von 8 - 10 mm.
Kugelgelagerte Laufrollen, dadurch fast geräuschloser Lauf.
Geprüft nach DIN EN 1527 Klasse 6 beim ift Rosenheim.

Wichtige Montagehinweise:

Die bestandene Funktionsprüfung der Torbole Schiebetürbeschläge nach DIN EN 1527 Klasse 6 beim ift in Rosenheim bestätigt auch nach 100.000 Betätigungszyklen eine einwandfreie Laufeigenschaft auch bei erhöhten Anforderungen an die eingebaute Schiebetür.

Durch die heutigen Baumaterialien, besonders bei Innenwänden, ist es trotz aller Prüfungen unbedingt erforderlich, zunächst die Tragfähigkeit der Wand zu prüfen. Der Schiebetürbeschlag ist bei nicht tragfähigen Wänden nicht einsetzbar. Die Tragkraft des jeweiligen Beschlagsystems ist dabei immer abhängig von der Tragfähigkeit der Wand. Die Verwendung von zusätzlichen Abstandshaltern verringern zudem die Tragfähigkeit der Wandbefestigungen.

Den Beschlägen liegen aus diesem Grund auch keine Befestigungsmaterialien zur Wandmontage bei. Die Befestigungsschrauben und Dübel sind unbedingt an die bauseitigen Gegebenheiten anzupassen.
Die Position der Wandbefestigung und der Türstopper müssen vor dem Einbau überprüft werden.

Alle Schrauben sind eine Woche nach der Montage nochmals zu prüfen und gegebenenfalls nachzuziehen.

Das Glas muss vor der Montage gründlich gereinigt werden.

SERIE 9040 TORBOLE

Schiebetürbeschlag Glas - 100 kg

Torbole Schiebetürbeschlag
Nr. 9041 ER - Edelstahl

Einsatzmöglichkeiten:
1-flg. Schiebetüren aus Glas, vor der Wand laufend
für Wand- und Deckenmontage geeignet.

Alle Teile sind aus massivem Edelstahl.
Das Laufprofil ist aus 2 mm starkem Rohr gefertigt.
Kugellager im Laufwagen sorgen für höchste Laufruhe.

Tragkraft:
100 kg pro Tür

Torbole Beschlagset bestehend aus:
2000 mm bzw. 2400 mm Laufschiene (1)
2 Stück Endstopper (2,3)
1 Stück Bodenführung für 8 - 10 mm Glas (4)
5 Stück Laufschienenaufhängungen (5)
2 Stück Laufwagen (6)
2 Stück Endkappen (7)

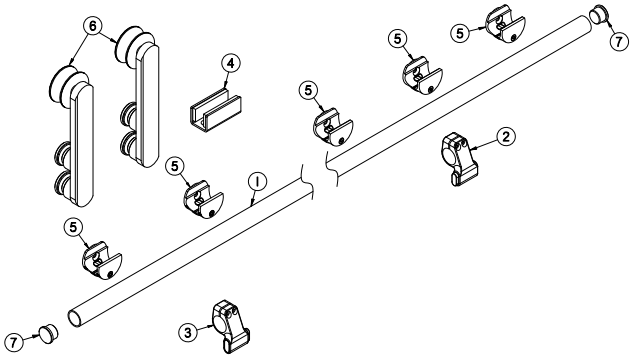

Nummer	Artikelnummer	Oberfläche	ME	o. Mwst.	inkl. Mwst.
09545	9041.ER/2000.MM-60	Edelstahl matt	Set	615,96 €	732,99 €
09546	9042.ER/2400.MM-60	Edelstahl matt	Set	677,31 €	806,00 €

Alle Angaben zur Tragfähigkeit setzten eine dementsprechende Beschaffenheit der Wand/Decke voraus.
Die zum Einsatz kommenden Befestigungsmaterialien sind den bauseitigen Gegebenheiten entsprechend zu wählen.

Beschläge der Serie Torbole sind für Glasstärken von 8 - 10 mm ausgelegt (ESG oder VSG aus 2xESG). Für VSG, Ornament- bzw. Strukturgläser und Designgläser muss im Glas eine Sicherungsbohrung gesetzt werden. Zusätzlich wird hier das Zusatzset #34072 benötigt.

Im Falle eines Fliesenbodens bitten wir zu beachten, dass Bohrungen für die Bodenführung zu Rissen führen können. Ebenso empfehlen wir bei einer vorhandenen Fußbodenheizung ggf. die Bodenführung durch Kleben oder mit unserer Wandbefestigung (siehe Seite 183) zu montieren.
Wir empfehlen den Einbau des Beschlages durch Fachpersonal.

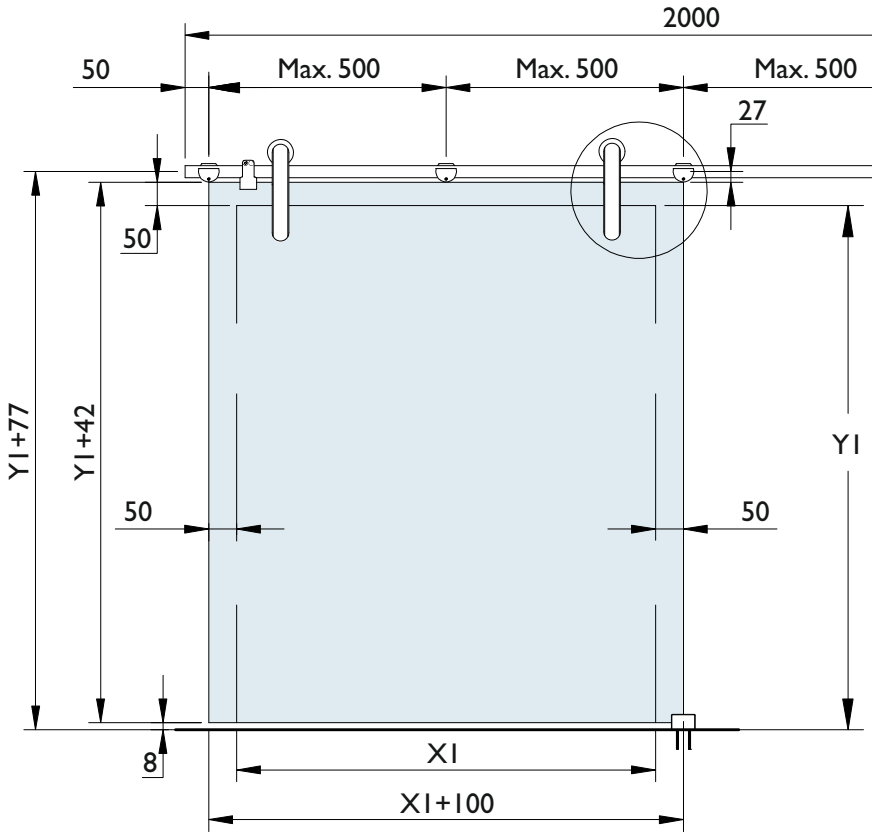

Y1 = Durchgangshöhe
X1 = Durchgangsbreite

Y1 = lichte Durchgangshöhe
Y1 + 42 mm = Glastürhöhe
Y1 + 77 mm = Befestigungshöhe der Laufschiene

X1 = lichte Durchgangsbreite
X1 + 100 mm = Glastürbreite

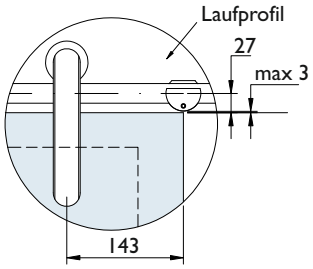

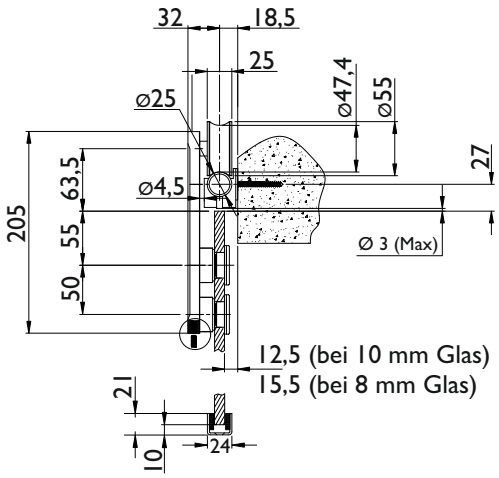

Achtung

1. Der Abstand zwischen 2 Wandhaltern darf max. 500 mm betragen.

2. Der Abstand zwischen Glastür und Unterkante des Wandhalters muss auf max. 3 mm eingestellt werden, um die Aushebesicherung zu gewährleisten.

3. Der Schiebetürbeschlag darf nur mit gehärtetem Glas eingesetzt werden.

Bitte beachten Sie die abweichenden Einbauzeichnungen bei zweiflügeligen Türen!

Glasbohrung

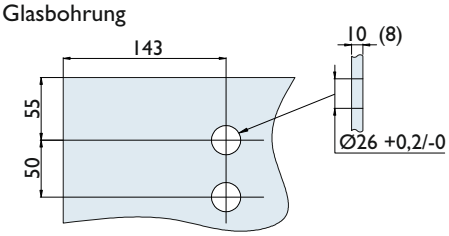

SERIE 9040 TORBOLE

Schiebetürbeschlag Glas - 60 kg

Torbole Schiebetürbeschlag
Nr. 9041 ER - Edelstahl - Safe Close

Einsatzmöglichkeiten:
1 flg. Schiebetüren aus Glas, vor der Wand laufend
für Wand- und Deckenmontage geeignet.

Alle Teile sind aus massivem Edelstahl.
Das Laufprofil ist aus 2 mm starkem Rohr gefertigt.
Kugellager im Laufwagen sorgen für höchste Laufruhe.

Tragkraft:
60 kg pro Tür

Torbole Beschlagset bestehend aus:
2000 mm bzw. 2400 mm mittig geteilte Laufschiene (1,2)
2 Safe Close Wandhalter Ls. & Rs. (3,4)
Wandbefestigung (5)
1 Verbinder für Laufschiene (6)
2 Stück Endkappen für Laufschiene (7)
2 Stück Laufwagen (8)
1 Stück Bodenführung für 8 - 10 mm Glas (9)

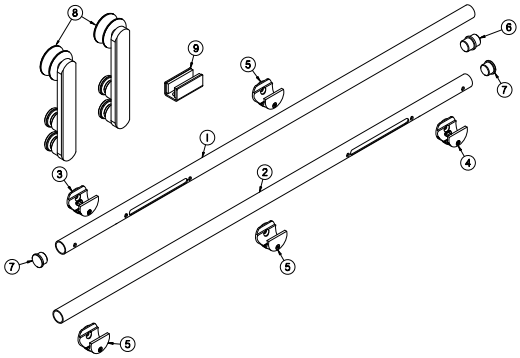

SAFECLOSE

Von der **SAFE**CLOSE-Technik wird die Tür zu den beiden Endpositionen hin, aufgenommen und in Ihrer Bewegung abgebremst.
Gleichzeitig wird Sie in der Endposition gehalten, d.h. die Tür federt beim Endanschlag nicht zurück sondern schließt bzw. öffnet sicher und kontrolliert. Die Einstellung des Endanschlages ist durch die Anpassung der Schienenlänge möglich.

Nummer	Artikelnummer	Oberfläche	ME	o. Mwst.	inkl. Mwst.
14600	9041.ER/SAFE.CLO/SE/2000-60	Edelstahl matt	Set	882,35 €	1.050,00 €
12677	9042.ER/SAFE.CLO/SE/2400-60	Edelstahl matt	Set	931,93 €	1.109,00 €

Alle Angaben zur Tragfähigkeit setzten eine dementsprechende Beschaffenheit der Wand/Decke voraus.
Die zum Einsatz kommenden Befestigungsmaterialien sind den bauseitigen Gegebenheiten entsprechend zu wählen.

Beschläge der Serie Torbole sind für Glasstärken von 8 - 10 mm ausgelegt (ESG oder VSG aus 2xESG). Für VSG, Ornament- bzw. Strukturgläser und Designgläser muss im Glas eine Sicherungsbohrung gesetzt werden. Zusätzlich wird hier das Zusatzset #34072 benötigt.

Im Falle eines Fliesenbodens bitten wir zu beachten, dass Bohrungen für die Bodenführung zu Rissen führen können. Ebenso empfehlen wir bei einer vorhandenen Fußbodenheizung ggf. die Bodenführung durch Kleben oder mit unserer Wandbefestigung (siehe Seite 183) zu montieren.
Wir empfehlen den Einbau des Beschlages durch Fachpersonal.

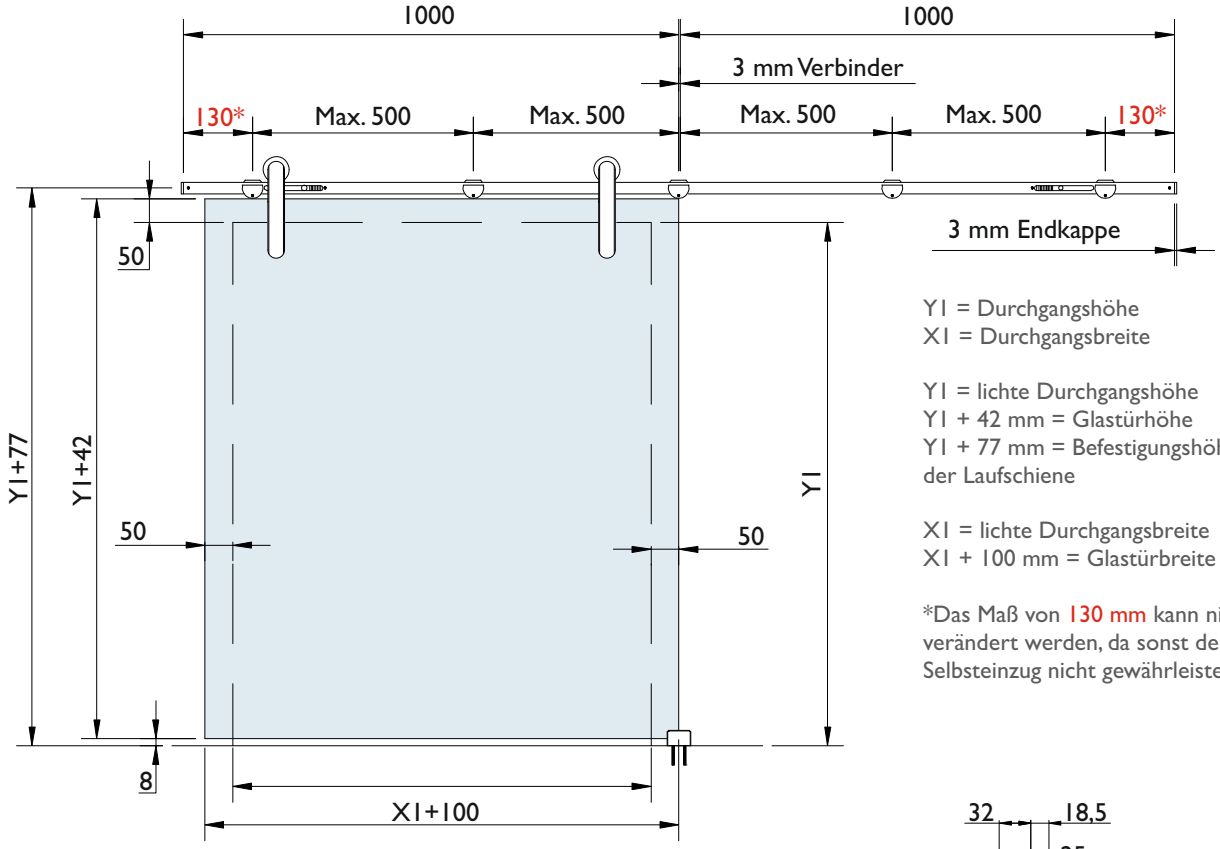

Y1 = Durchgangshöhe
X1 = Durchgangsbreite

Y1 = lichte Durchgangshöhe
Y1 + 42 mm = Glastürhöhe
Y1 + 77 mm = Befestigungshöhe der Laufschiene

X1 = lichte Durchgangsbreite
X1 + 100 mm = Glastürbreite

*Das Maß von 130 mm kann nicht verändert werden, da sonst der Selbsteinzug nicht gewährleistet ist

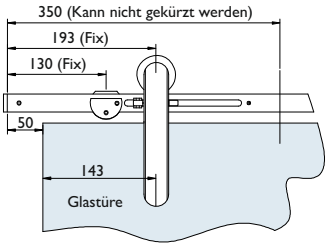

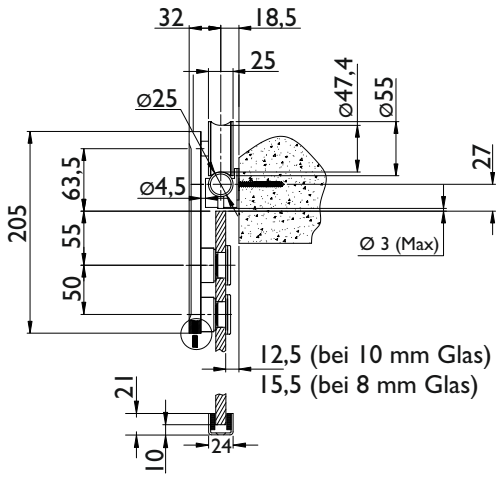

Achtung

1. Der Abstand zwischen 2 Wandhaltern darf max. 500 mm betragen. Die Position der beiden Befestigungspunkte (130*mm von außen) kann nicht verändert werden. Die Kürzung der Schiene ist also nur in der Mitte bei dem Rohrverbinder möglich.

2. Der Abstand zwischen Glastüre und Unterkante des Wandhalters muss auf max. 3 mm eingestellt werden, um die Aushebesicherung zu gewährleisten.

3. Der Schiebetürbeschlag darf nur mit gehärtetem Glas eingesetzt werden.

Bitte beachten Sie die abweichenden Einbauzeichnungen bei zweiflügeligen Türen und beim Einsatz eines Stoßgriffpaares !

Glasbohrung

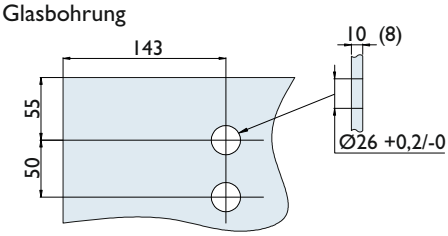

SERIE 9040 TORBOLE

Schiebetürbeschlag Glas - 60 kg

Maßzeichnungen Torbole Safe Close bei Verwendung eines Stoßgriffes

Safe Close für 1 flg. Glastüren

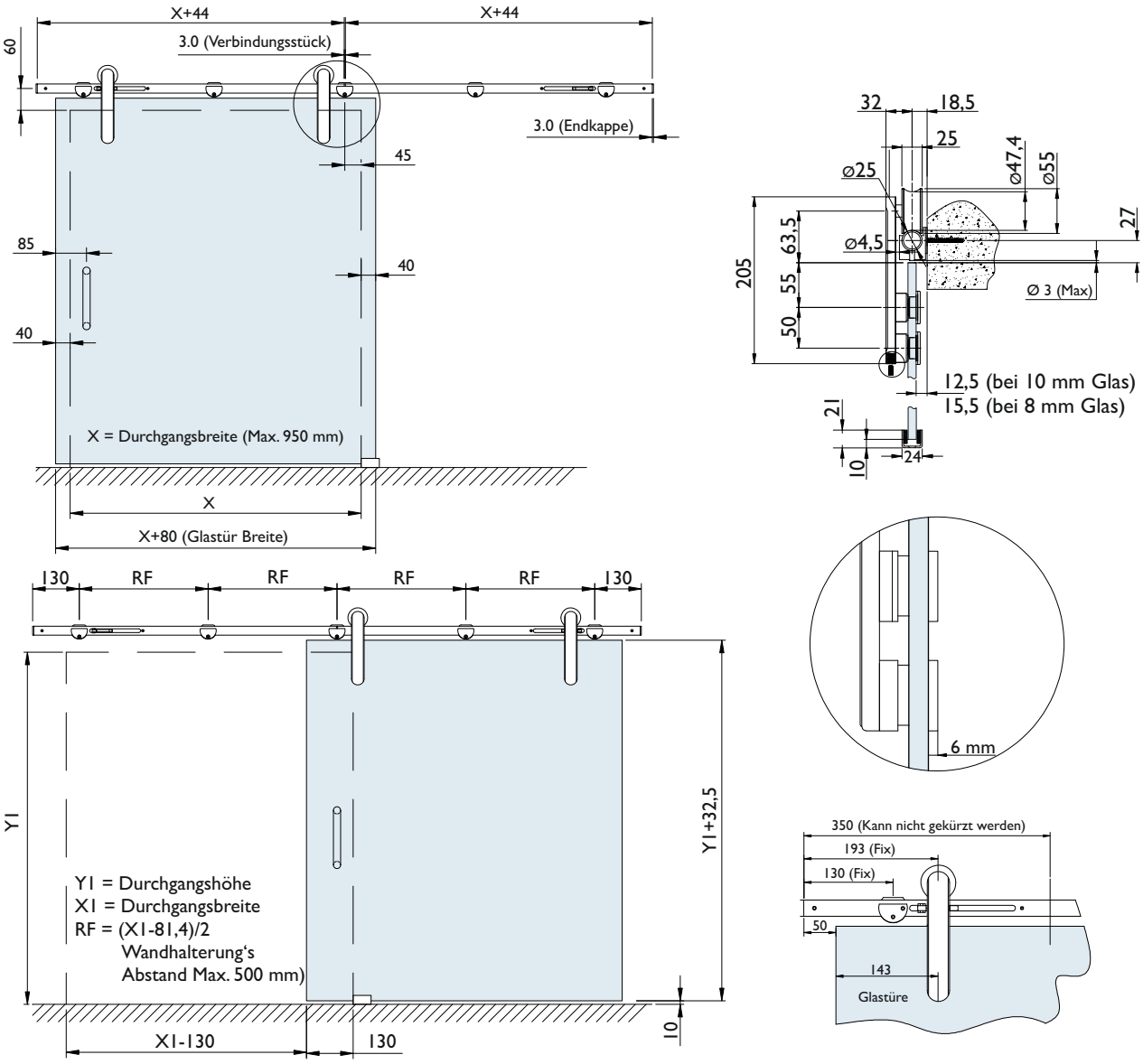

Achtung

1. Der Abstand zwischen 2 Wandhaltern darf max. 500 mm betragen. Die Position der beiden Befestigungspunkte (130* mm von außen) kann nicht verändert werden. Die Kürzung der Schiene ist also nur in der Mitte bei dem Rohrverbinder möglich.
2. Der Abstand zwischen Glastüre und Unterkante des Wandhalters muss auf max. 3 mm eingestellt werden, um die Aushebesicherung zu gewährleisten.
3. Der Schiebetürbeschlag darf nur mit gehärtetem Glas eingesetzt werden.
4. Die Maße beziehen sich auf eine Laufschienenlänge von 2000 mm.

Abweichende Maße bei 2 flg. Anlagen und bei Verwendung ohne Anstoßgriff.
Bitte separate Masszeichnungen beachten.

Maßzeichnungen Torbole Safe Close

Safe Close für 2 flg. Glastüren

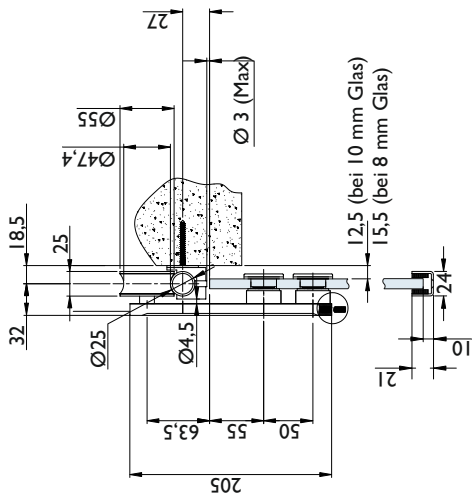

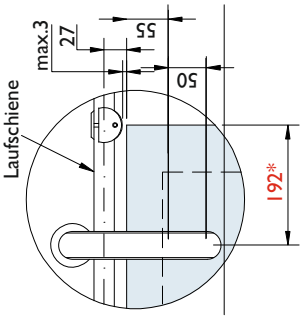

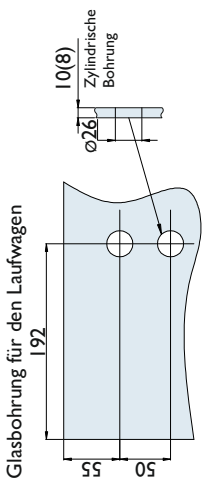

Achtung

1. Der Abstand zwischen 2 Wandhaltern darf max. 500 mm betragen. Die Position der beiden Befestigungspunkte (130*mm von außen) kann nicht verändert werden. Die Kürzung der Schiene ist also nur in der Mitte bei dem Rohrverbinder möglich.

2. Der Abstand zwischen Glastüre und Unterkante des Wandhalters muss auf max. 3 mm eingestellt werden, um die Aushebesicherung zu gewährleisten.

3. Der Schiebetürbeschlag darf nur mit gehärtetem Glas eingesetzt werden.

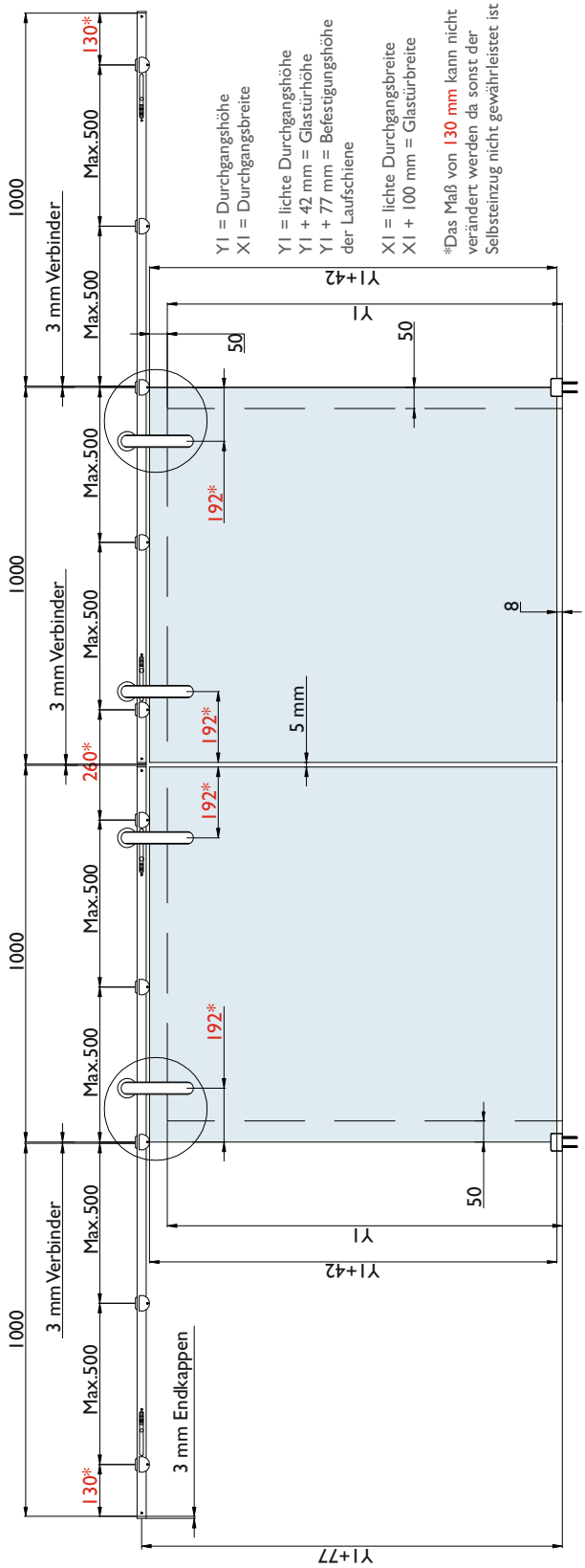

SERIE 9040 TORBOLE

Beschlagsets Glas - 100 kg

Torbole Beschlagset

Sonderlängen für 1 flg. Glastüren

Alle Teile sind aus massivem Edelstahl.
Kugellager im Laufwagen sorgen für höchste Laufruhe.

Tragkraft:
100 kg pro Tür

Torbole Beschlagset für
1 flg. Türen bestehend aus:
2 Laufwagen
Wandhalter (Stückzahl laut Tabelle passend zur jeweiligen Schienenlänge)
2 Endstopper
1 Bodenführung für 8 - 10 mm Glas
Laufrohr inkl. 2 Endkappen

Nummer	Artikelnummer	Laufrohrlänge	Türbreite max.	Wandhalter	ME	o. Mwst.	inkl. Mwst.
11912	9043.ER/2600.MM-60	2600 mm	1300 mm	7	Set	733,61 €	873,00 €
11913	9043.ER/3000.MM-60	3000 mm	1500 mm	7	Set	761,34 €	905,99 €
11914	9043.ER/3500.MM-60	3500 mm	1700 mm	8	Set	819,32 €	974,99 €
16020	9043.ER/4000.MM-60	4000 mm	2000 mm	9	Set	874,78 €	1.040,99 €
16021	9043.ER/4500.MM-60	4500 mm	2250 mm	10	Set	930,25 €	1.107,00 €
16022	9043.ER/5000.MM-60	5000 mm	2500 mm	11	Set	986,55 €	1.173,99 €
16023	9043.ER/5500.MM-60	5500 mm	2750 mm	12	Set	1.044,53 €	1.242,99 €
16024	9043.ER/6000.MM-60	6000 mm	3000 mm	13	Set	1.101,68 €	1.311,00 €

Bitte beachten Sie, dass bei Laufrohrlängen über 2400 mm zusätzliche Frachtkosten anfallen.

Alle Angaben zur Tragfähigkeit setzten eine dementsprechende Beschaffenheit der Wand/Decke voraus.
Die zum Einsatz kommenden Befestigungsmaterialien sind den bauseitigen Gegebenheiten entsprechend zu wählen.

Beschläge der Serie Torbole sind für Glasstärken von 8 - 10 mm ausgelegt (ESG oder VSG aus 2xESG). Für VSG, Ornament- bzw. Strukturgläser und Designgläser muss im Glas eine Sicherungsbohrung gesetzt werden. Zusätzlich wird hier das Zusatzset #34072 benötigt.

Im Falle eines Fliesenbodens bitten wir zu beachten, dass Bohrungen für die Bodenführung zu Rissen führen können. Ebenso empfehlen wir bei einer vorhandenen Fußbodenheizung ggf. die Bodenführung durch Kleben oder mit unserer Wandbefestigung (siehe Seite 183) zu montieren.
Wir empfehlen den Einbau des Beschlages durch Fachpersonal.

Torbole Beschlagset

Sonderlängen für 2 flg. Glastüren

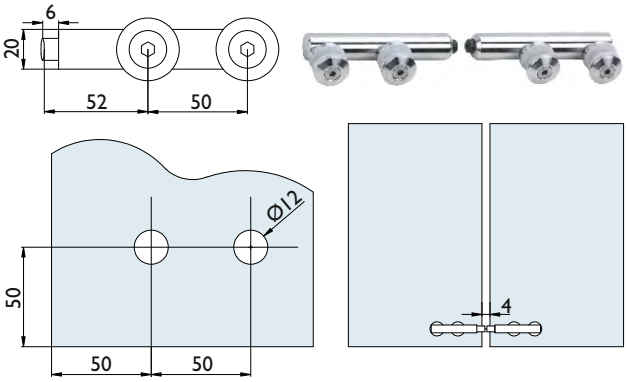

Alle Teile sind aus massivem Edelstahl.
Kugellager im Laufwagen sorgen für höchste Laufruhe.

Tragkraft:
100 kg pro Tür

Torbole Grundkarton bestehend aus:
Wandbefestigung richtet sich nach der Laufrohrlänge
2 Stück Endkappen für Laufschiene
4 Stück Laufwagen
4 Stück Endstopper
2 Stück Bodenführung für 8 - 10 mm Glas
1 Paar Mittelstopper (verhindert das Zusammenschlagen beider Türen)

In jedem Beschlagset für 2 flg. Glastüren ist dieser spezielle Türpuffer bereits integriert. Der Türpuffer verhindert zuverlässig das Zusammenschlagen der beiden Türflügel.

Nummer	Artikelnummer	Laufrohrlänge	Türbreite max.	Wandhalter	ME	o. Mwst.	inkl. Mwst.
16038	9046.ER/3500.MM/2FLG-60	3500 mm	875 mm	8	Set	1.244,53 €	1.480,99 €
16039	9046.ER/4000.MM/2FLG-60	4000 mm	1000 mm	9	Set	1.301,68 €	1.549,00 €
16040	9046.ER/4500.MM/2FLG-60	4500 mm	1125 mm	10	Set	1.357,98 €	1.616,00 €
16041	9046.ER/5000.MM/2FLG-60	5000 mm	1250 mm	11	Set	1.413,44 €	1.681,99 €
16042	9046.ER/5500.MM/2FLG-60	5500 mm	1375 mm	12	Set	1.471,42 €	1.750,99 €
16043	9046.ER/6000.MM/2FLG-60	6000 mm	1500 mm	13	Set	1.528,57 €	1.819,00 €

Nummer	Artikelnummer	Laufrohrlänge	Türbreite max.	Wandhalter	ME	o. Mwst.	inkl. Mwst.
16033	9046.ER/3500.MM/2FLG/**GET**-60	3500 mm	875 mm	8	Set	1.288,23 €	1.532,99 €
15340	9046.ER/4000.MM/2FLG/**GET**-60	4000 mm	1000 mm	9	Set	1.339,49 €	1.593,99 €
16034	9046.ER/4500.MM/2FLG/**GET**-60	4500 mm	1125 mm	10	Set	1.391,59 €	1.655,99 €
16035	9046.ER/5000.MM/2FLG/**GET**-60	5000 mm	1250 mm	11	Set	1.447,05 €	1.721,99 €
16037	9046.ER/6000.MM/2FLG/**GET**-60	6000 mm	1500 mm	13	Set	1.549,57 €	1.843,99 €

GET = symmetrische geteilte Laufschiene inkl. Stangenverbinder
Bitte beachten Sie, dass bei Laufrohrlängen über 2400 mm zusätzliche Frachtkosten anfallen.
Deshalb bieten wir alle Stangen auch in symmetrisch geteilter Ausführung an.

Alle Angaben zur Tragfähigkeit setzten eine dementsprechende Beschaffenheit der Wand/Decke voraus.
Die zum Einsatz kommenden Befestigungsmaterialien sind den bauseitigen Gegebenheiten entsprechend zu wählen.

Beschläge der Serie Torbole sind für Glasstärken von 8 - 10 mm ausgelegt (ESG oder VSG aus 2xESG). Für VSG, Ornament- bzw. Strukturgläser und Designgläser muss im Glas eine Sicherungsbohrung gesetzt werden. Zusätzlich wird hier das Zusatzset #34072 benötigt.

Im Falle eines Fliesenbodens bitten wir zu beachten, dass Bohrungen für die Bodenführung zu Rissen führen können. Ebenso empfehlen wir bei einer vorhandenen Fußbodenheizung ggf. die Bodenführung durch Kleben oder mit unserer Wandbefestigung (siehe Seite 142) zu montieren.
Wir empfehlen den Einbau des Beschlages durch Fachpersonal.

SERIE 9040 TORBOLE

Grundkarton Glas - 100 kg

Torbole Grundkarton
ohne Laufschiene

Alle Teile sind aus massivem Edelstahl.
Kugellager im Laufwagen sorgen für höchste Laufruhe.

Tragkraft:
100 kg pro Tür

Torbole Grundkarton bestehend aus:
5 Wandbefestigungen
2 Stück Laufwagen
2 Stück Endstopper
1 Stück Bodenführung für 8 - 10 mm Glas

Nummer	Artikelnummer	Oberfläche	ME	o. Mwst.	inkl. Mwst.
10919	9041.ER-60	Edelstahl matt	Set	554,62 €	660,00 €

Alle Angaben zur Tragfähigkeit setzten eine dementsprechende Beschaffenheit der Wand/Decke voraus.
Die zum Einsatz kommenden Befestigungsmaterialien sind den bauseitigen Gegebenheiten entsprechend zu wählen.

Beschläge der Serie Torbole sind für Glasstärken von 8 - 10 mm ausgelegt (ESG oder VSG aus 2xESG). Für VSG, Ornament- bzw. Strukturgläser und Designgläser muss im Glas eine Sicherungsbohrung gesetzt werden. Zusätzlich wird hier das Zusatzset #34072 benötigt.

Im Falle eines Fliesenbodens bitten wir zu beachten, dass Bohrungen für die Bodenführung zu Rissen führen können. Ebenso empfehlen wir bei einer vorhandenen Fußbodenheizung ggf. die Bodenführung durch Kleben oder mit unserer Wandbefestigung (siehe Seite 183) zu montieren.
Wir empfehlen den Einbau des Beschlages durch Fachpersonal.

SERIE 9040 TORBOLE

Schiebetürbeschlag Holz 1 - 100 kg

Holz 1

Schiebetürbeschlag für 1 flg. oder 2 flg. Holztüren

Tragkraft:
100 kg pro Tür

Für die Schiebetürvariante Holz 1 benötigen Sie:

1 Torbole Standardbeschlagset Glas (siehe Seite 256)

Zudem wird zusätzliches Montagzubehör benötigt.
Das Zubehör und die Holz-Ergänzungssets finden Sie in diesem Katalog ab der Seite 275.
Diese Ergänzungssets enthalten neben den verschiedenen Abstandshaltern auch Schraubenverlängerungen für den Laufwagen und eine Bodenführung für die Holztür.

Da die Anwendung Holz 1 sehr stark von den baulichen Gegebenheiten abhängig ist, verzichten wir an dieser Stelle auf eine Auflistung diverser Komplett-Set Tabellen.
Sie können sich Ihr Set anhand der obigen Angaben jederzeit selbst zusammenstellen.

Im Anschluss zeigen wir Ihnen anhand der Montagezeichnungen, wie Sie den für Ihre Anwendung richtigen Wandabstand ermitteln können.

Auf Anfrage auch als "Safe Close" Variante lieferbar.

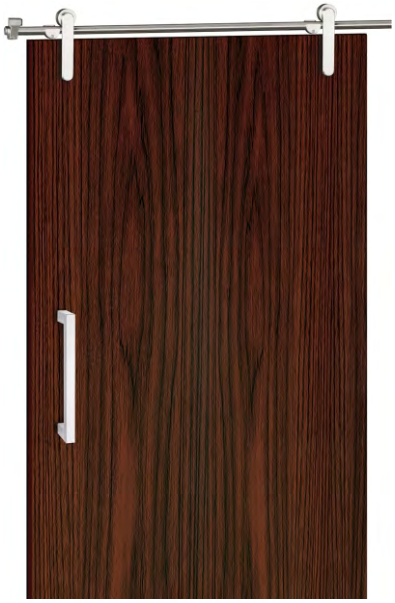

Maßzeichnungen Torbole Holz 1

1 flg. Holztüren

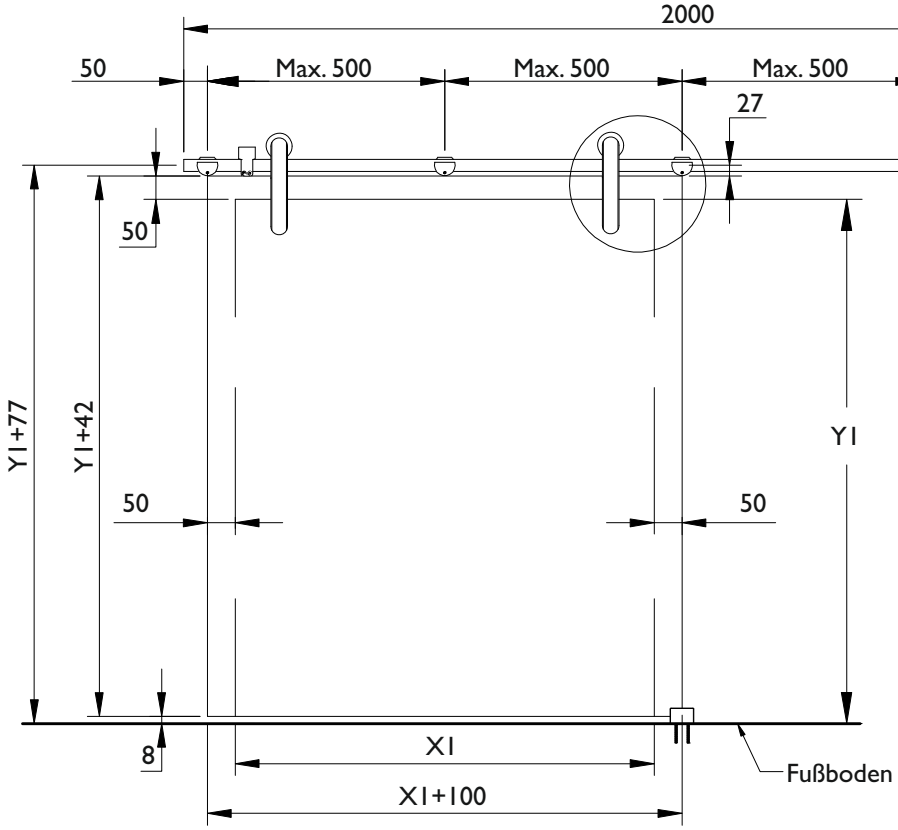

Y1 = Durchgangshöhe
X1 = Durchgangsbreite

Y1 = lichte Durchgangshöhe
Y1 + 42mm = Glastürhöhe
Y1 + 77 mm = Befestigungshöhe der Laufschiene

X1 = lichte Durchgangsbreite
X1 + 100 mm = Glastürbreite

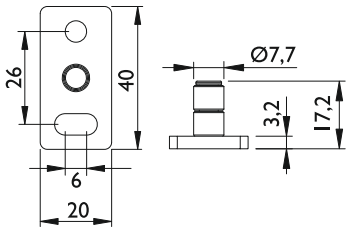

Bohrung Holztür

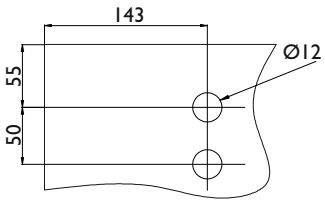

Die Türbohrung von 12 mm kann auch etwas größer gewählt werden, um mehr Verstellmöglichkeiten der Türe zu erzielen. Wir raten aber davon generell ab, da sich dann der Laufwagen möglicherweise beim Anschlag an den Endstopper verschieben kann.

Das Holztürbohrmaß 143 mm kann auch, wenn nötig, bauseitig angepasst werden.

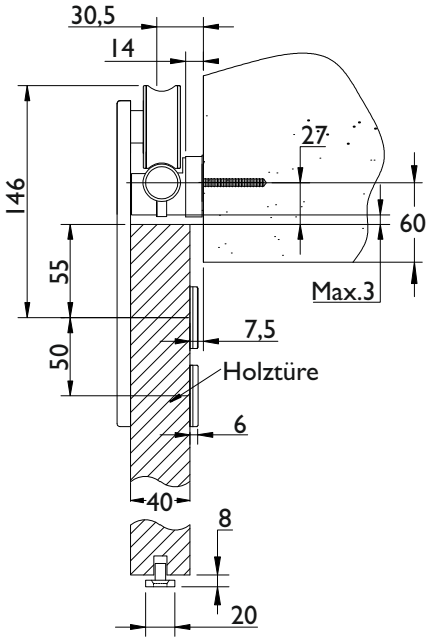

Achtung

1. Der Abstand zwischen 2 Wandhaltern darf max. 500 mm betragen. Bei Safe Close können die Positionen der beiden Befestigungspunkte (130*mm von außen) nicht verändert werden. Die Kürzung der Schiene ist also nur in der Mitte bei dem Rohrverbinder möglich.

2. Der Abstand zwischen Holztür und Unterkante des Wandhalters muss auf max. 3 mm eingestellt werden, um die Aushebesicherung zu gewährleisten.

Bitte beachten Sie die abweichenden Einbauzeichnungen bei zweiflügelige Türen und bei Einsatz eines Stoßgriffpaares!

SERIE 9040 TORBOLE

Schiebetürbeschlag Holz 2 - 100 kg

Holz 2
Schiebetürbeschlag für 1 flg. Holztür

Alle Teile sind aus massivem Edelstahl.
Kugellager im Laufwagen sorgen für höchste Laufruhe

Tragkraft:
100 kg pro Tür

Torbole Beschlagset Holz 2 für
1 flg. Türen bestehend aus:
2 Laufwagen zum Aufschrauben
Wandhalter (Stückzahl laut Tabelle passend auf Schienenlänge)
2 Endstopper
1 Bodenführung für Holz
Laufrohr inkl. 2 Endkappen

Nummer	Artikelnummer	Laufrohrlänge	Türbreite max.	Wandhalter	ME	o. Mwst.	inkl. Mwst.
14077	9041.ER/2000.MM/HOLZ/2-60	2000 mm	1000 mm	5	Set	615,96 €	732,99 €
14079	9042.ER/2400.MM/HOLZ/2-60	2400 mm	1200 mm	6	Set	677,31 €	806,00 €
16046	9043.ER/2600.MM/HOLZ/2-60	2600 mm	1300 mm	7	Set	710,92 €	845,99 €
16047	9043.ER/3000.MM/HOLZ/2-60	3000 mm	1500 mm	7	Set	735,29 €	875,00 €

Schiebetürbeschlag für 2 flg. Holztüren

Alle Teile sind aus massivem Edelstahl gefertigt.
Kugellager im Laufwagen sorgen für höchste Laufruhe

Tragkraft:
100 kg pro Tür

Torbole Beschlagset Holz 2 für
2 flg. Türen bestehend aus:
4 Laufwagen zum Aufschrauben
Wandhalter (Stückzahl laut Tabelle passend auf Schienenlänge)
4 Endstopper
2 Bodenführungen für Holz
Laufrohr inkl. 2 Endkappen

Nummer	Artikelnummer	Laufrohrlänge	Türbreite max.	Wandhalter	ME	o. Mwst.	inkl. Mwst.
16049	9047.ER/3500.MM/2FLG-60	3500 mm	875 mm	8	Set	1.216,80 €	1.447,99 €
16051	9047.ER/4000.MM/2FLG/2-60	4000 mm	1000 mm	9	Set	1.265,54 €	1.505,99 €
16053	9047.ER/4500.MM/2FLG/2-60	4500 mm	1125 mm	10	Set	1.277,31 €	1.520,00 €
16055	9047.ER/5000.MM/2FLG/2-60	5000 mm	1250 mm	11	Set	1.336,13 €	1.589,99 €
16057	9047.ER/5500.MM/2FLG/2-60	5500 mm	1375 mm	12	Set	1.384,87 €	1.648,00 €
16059	9047.ER/6000.MM/2FLG/2-60	6000 mm	1500 mm	13	Set	1.466,38 €	1.744,99 €

Nummer	Artikelnummer	Laufrohrlänge	Türbreite max.	Wandhalter	ME	o. Mwst.	inkl. Mwst.
16050	9047.ER/4000.MM/2FLG/GET-60	4000 mm	1000 mm	9	Set	1.301,68 €	1.549,00 €
16058	9047.ER/6000.MM/2FLG/GET-60	6000 mm	1500 mm	13	Set	1.466,38 €	1.744,99 €

GET = symmetrische geteilte Laufschiene inkl. Stangenverbinder
Bitte beachten Sie, das bei Laufrohrlängen über 2600 mm zusätzliche Frachtkosten anfallen.
Deshalb bieten wir alle Stangen auch in symmetrisch geteilter Ausführung an.

Maßzeichnungen Torbole Holz 2

1 flg. Holztüren

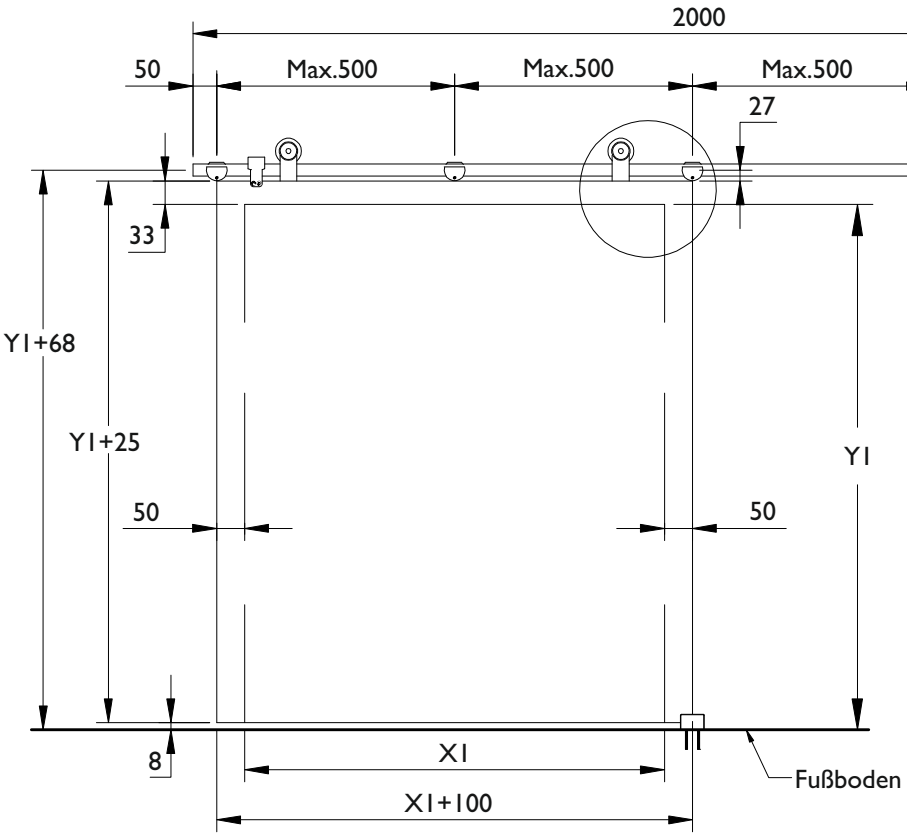

Y1 = Durchgangshöhe
X1 = Durchgangsbreite

Y1 = lichte Durchgangshöhe
Y1 + 25 mm = Türhöhe
Y1 + 68 mm = Befestigungshöhe der Laufschiene

X1 = lichte Durchgangsbreite
X1 + 100 mm = Glastürbreite

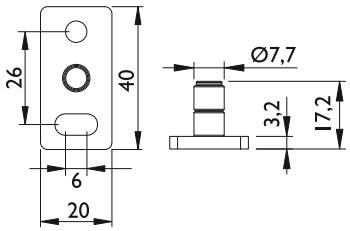

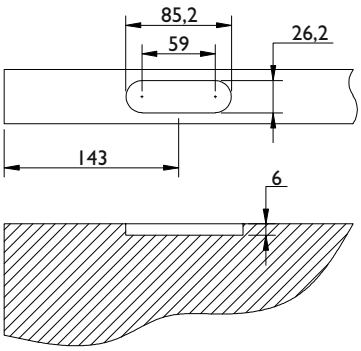

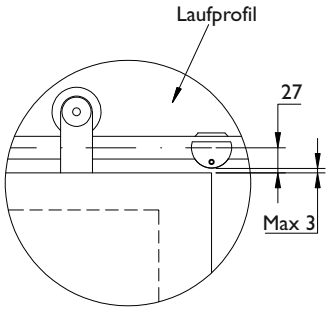

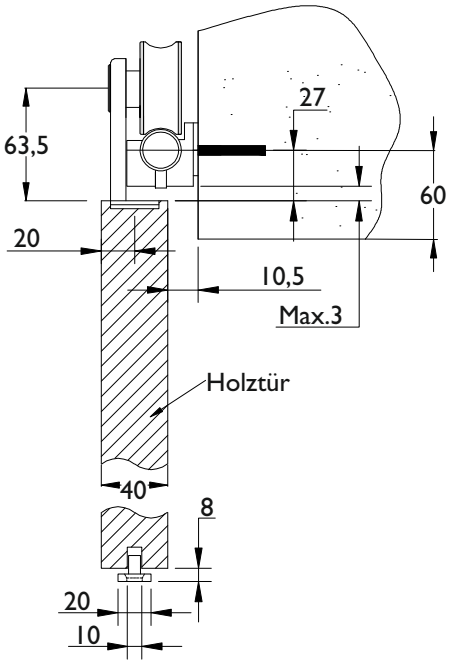

Achtung

1. Der Abstand zwischen 2 Wandhaltern darf max. 500 mm betragen. Die Position der beiden Befestigungspunkte (130*mm von außen) kann nicht verändert werden. Die Kürzung der Schiene ist also nur in der Mitte bei dem Rohrverbinder möglich.

2. Der Abstand zwischen Holztür und Unterkante des Wandhalters muss auf max. 3 mm eingestellt werden, um die Aushebesicherung zu gewährleisten.

SERIE 9040 TORBOLE

Schiebetürbeschlag Holz 2 - 60 kg

Holz 2 Safe Close
Schiebetürbeschlag für 1 flg.

Alle Teile sind aus massivem Edelstahl.
Kugellager im Laufwagen sorgen für höchste Laufruhe

Tragkraft:
60 kg pro Tür

Torbole Beschlagset Holz 2 für
1 flg. Türen bestehend aus:
Wandbefestigung richtet sich nach der Laufrohrlänge.
2 Laufwagen zum Aufschrauben
2 Safe Close Dämpfungssysteme
Wandbefestigungen (Stückzahl laut Tabelle passend auf Schienenlänge)
1 Bodenführung für Holz
Safe Close Laufrohr inkl. 2 Endkappen und benötigtem Laufrohrverbinder

SAFECLOSE

Von der **SAFE**CLOSE-Technik wird die Tür zu den beiden Endpositionen hin aufgenommen und in Ihrer Bewegung abgebremst. Gleichzeitig wird sie in der Endposition gehalten, d. h. die Tür federt beim Endanschlag nicht zurück sondern schließt bzw. öffnet sicher und kontrolliert. Die Einstellung des Endanschlages ist durch die Anpassung der Schienenlänge möglich.

Nummer	Artikelnummer	Laufrohrlänge	Safe Close Schiene	Laufschiene	Türbreite max.	Wandhalter	o. Mwst	inkl. Mwst.
16463	9041.ER/2000.MM/HOLZ/2.SAF.E-60	2000 mm	2 x 1000 mm	-	1000 mm	5	882,35 €	1.050,00 €
16464	9042.ER/2400.MM/HOLZ/2.SAF.E-60	2400 mm	2 x 1200 mm	-	1200 mm	6	931,93 €	1.109,00 €
16465	9043.ER/3000.MM/HOLZ/2.SAF.E-60	3000 mm	2 x 1000 mm	1 x 1000 mm	1500 mm	7	1.006,72 €	1.198,00 €

Preis pro Set

Bei der Anzahl der Wandhalter sind immer auch je 1 Wandhalter links und rechts mit dabei. Diese speziellen Halter sind mittels eines Stiftes mit dem Safe Close Rohr gegen Verrutschen gesichert und verhindern damit zuverlässig, dass sich die beiden Teilrohre in der Mitte auseinander bewegen.

Schiebetürbeschlag für 2 flg. Holztüren

Alle Teile sind aus massivem Edelstahl gefertigt.
Kugellager im Laufwagen sorgen für höchste Laufruhe.

Tragkraft:
60 kg pro Tür

Torbole Beschlagset Holz 2 für
2 flg. Türen bestehend aus:
Wandbefestigung richtet sich nach der Laufrohrlänge
4 Laufwagen zum Aufschrauben
4 Safe Close Dämpfungssysteme
Wandbefestigungen (Stückzahl laut Tabelle passend auf Schienenlänge)
2 Bodenführungen für Holz
Safe Close Laufrohr inkl. 2 Endkappen und benötigtem Laufrohrverbinder

Nummer	Artikelnummer	Laufrohrlänge	Safe Close Schiene	Laufschiene	Türbreite max.	Wandhalter	o. Mwst	inkl. Mwst.
16466	9047.ER/4000.MM/HOLZ/2.SAF.E-60	4000 mm	4 x 1000 mm	-	1000 mm	10	1.828,57 €	2.176,00 €
16467	9047.ER/4800.MM/HOLZ/2.SAF.E-60	4800 mm	4 x 1200 mm	-	1200 mm	12	1.889,91 €	2.249,00 €
16468	9047.ER/5000.MM/HOLZ/2.SAF.E-60	5000 mm	4 x 1000 mm	2 x 500 mm	1250 mm	14	1.955,46 €	2.327,00 €
16470	9047.ER/6000.MM/HOLZ/2.SAF.E-60	6000 mm	4 x 1000 mm	2 x 1000 mm	1500 mm	16	1.995,79 €	2.375,00 €

Preis pro Set

Safe Close Laufschienen werden in 2 x 1000 mm oder 2 x 1200 mm ausgeliefert, um den Endanschlag der Tür durch Kürzung der Laufschienen einstellen zu können. Die Laufschienen werden durch einen Verbinder miteinander verbunden und durch ein zusätzliches Laufrohr an die verschiedenen Laufrohrlängen angepasst. Der Endanschlag für Safe Close Holz 2 kann zudem durch die Anpassung der Holzfräsung verstellt werden. Die Fräsung kann dabei auf die bauseitig vorhandenen Maße angepasst werden.

Maßzeichnungen Torbole Holz 2

1 flg. Holztüren Safe Close

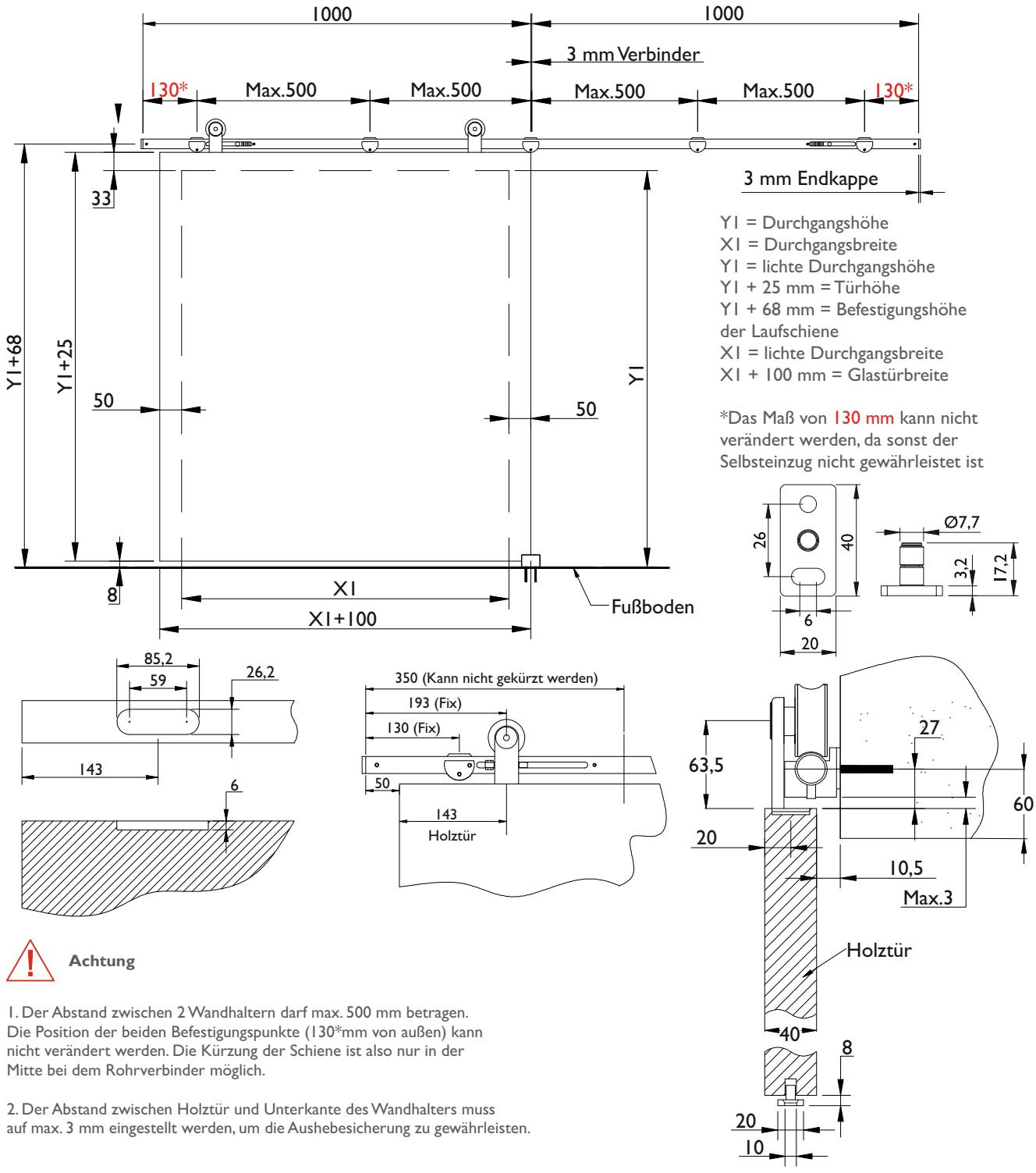

Y1 = Durchgangshöhe
X1 = Durchgangsbreite
Y1 = lichte Durchgangshöhe
Y1 + 25 mm = Türhöhe
Y1 + 68 mm = Befestigungshöhe der Laufschiene
X1 = lichte Durchgangsbreite
X1 + 100 mm = Glastürbreite

*Das Maß von 130 mm kann nicht verändert werden, da sonst der Selbsteinzug nicht gewährleistet ist

Achtung

1. Der Abstand zwischen 2 Wandhaltern darf max. 500 mm betragen. Die Position der beiden Befestigungspunkte (130*mm von außen) kann nicht verändert werden. Die Kürzung der Schiene ist also nur in der Mitte bei dem Rohrverbinder möglich.

2. Der Abstand zwischen Holztür und Unterkante des Wandhalters muss auf max. 3 mm eingestellt werden, um die Aushebesicherung zu gewährleisten.

SERIE 9040 TORBOLE

Zubehör
Wandabstandshalter, stapelbar

Torbole Wandabstandshalter, stapelbar

Abstandshalter

Nummer	Artikelnummer	Wandabstand	ME	o. Mwst.	inkl. Mwst.
15814	9040.ER/632.SD/5/MM-60	4 mm	Stck.	7,18 €	8,50 €
15815	9040.ER/632.SD/10/MM-60	9 mm	Stck.	12,26 €	14,60 €
15816	9040.ER/632.SD/15/MM-60	14 mm	Stck.	16,80 €	20,00 €

Abdeckring

Nummer	Artikelnummer	Ausführung	ME	o. Mwst.	inkl. Mwst.
15817	9040.ER/633.SD/2/MM-60	Abdeckring	Stck.	3,51 €	4,20 €

Wandabstandhalter stapelbar.
Diese neue Version der Abstandshalter kann problemlos gestapelt werden. Durch die besondere Konstruktion ist ein Verrutschen von mehreren aufeinander gestapelten Wandhaltern nicht möglich. Der Abdeckring bildet ein zur Wand hin einheitliches Design. Diese Wandabstandshalter sind besonders zu empfehlen, wenn mehrere Abstandshalter übereinander gestapelt werden sollen. Zudem empfehlen wir diese Halter auch beim Einsatz von "**Torbole Safe Close**".

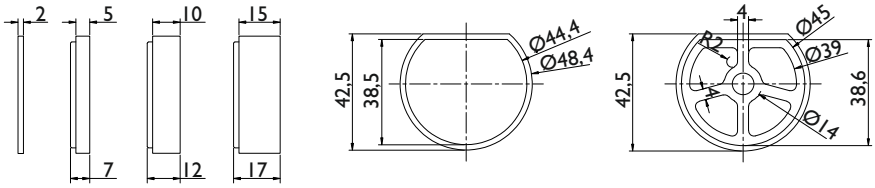

Abstandshalter im Set (Anzahl passend zur Laufschienenlänge)

Nummer	Artikelnummer	Wandabstand	ME	o. Mwst.	inkl. Mwst.
19955	9040.ER/ZUB.5/MM/2000-60	5 mm für 2000 mm Länge	Set	53,02 €	63,10 €
19956	9040.ER/ZUB.10/MM/2000-60	10 mm für 2000 mm Länge	Set	77,39 €	92,10 €
19957	9040.ER/ZUB.15/MM/2000-60	15 mm für 2000 mm Länge	Set	101,68 €	121,00 €
30271	9040.ER/ZUB.5/MM/2500-60	5 mm für 2500 mm Länge	Set	63,44 €	75,50 €
30272	9040.ER/ZUB.10/MM/2500-60	10 mm für 2500 mm Länge	Set	92,85 €	110,50 €
30273	9040.ER/ZUB.15/MM/2500-60	15 mm für 2500 mm Länge	Set	122,26 €	145,50 €
30274	9040.ER/ZUB.5/MM/3000-60	5 mm für 3000 mm Länge	Set	74,03 €	88,10 €
30275	9040.ER/ZUB.10/MM/3000-60	10 mm für 3000 mm Länge	Set	109,66 €	130,50 €
30276	9040.ER/ZUB.15/MM/3000-60	15 mm für 3000 mm Länge	Set	141,59 €	168,50 €

Bitte beachten Sie beim Einsatz der zusätzlichen Wandabstandshalter die Tragfähigkeit der Wand. Beim Einsatz der Abstandshalter muss das Gewicht der Tür durch die Befestigungsschrauben getragen werden. Deshalb kann der Abstand nicht beliebig groß gewählt werden, sondern ist den baulichen Gegebenheiten anzupassen.

Torbole Wandabstandshalter, verstellbar

Nummer	Artikelnummer	Wandabstand	ME	o. Mwst.	inkl. Mwst.
11015	9040.ER/630.SD-60	verstellbar	Stck.	25,71 €	30,60 €

Der Abstandshalter wird unter die Standard Wandhalterung montiert. Verstellbereich 18 - 27 mm

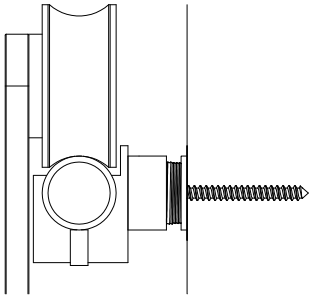

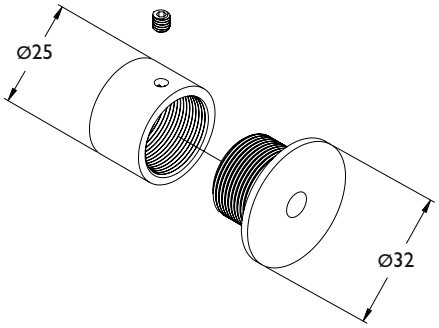

Zudem ist auch der Einsatz von 2 verstellbaren Wandhaltern möglich. Damit kann ein Wandabstand von max. 45 mm erreicht werden.

Holztür vor einer Zarge laufend

Beim Einsatz des Torbole bei einer Holztür (40 mm) vor einer Zarge gilt folgende Berechnungsformel:

Wandabstand beim Einsatz von starren Haltern:

2 x 15 mm / 1 x 5 mm starrer Halter inkl. Abdeckring zur Wand hin (siehe Skizze) = Abstand zwischen Tür und Zarge 8 mm. Durch zusätzliche starre Halter 5, 15 oder 20 mm kann dieser Abstand weiter vergrößert werden.

Sie benötigen:
1 Standard Torbole Beschlag
4 mal 50 mm Laufwagenschrauben
Je Wandbefestigung starre oder verstellbare Abstandshalter.

Größere Türstärken, wie auch abweichende Zargenmaße verringern den Wandabstand sodass abweichend zur Zeichnung weitere Abstandshalter eingesetzt werden müssen.

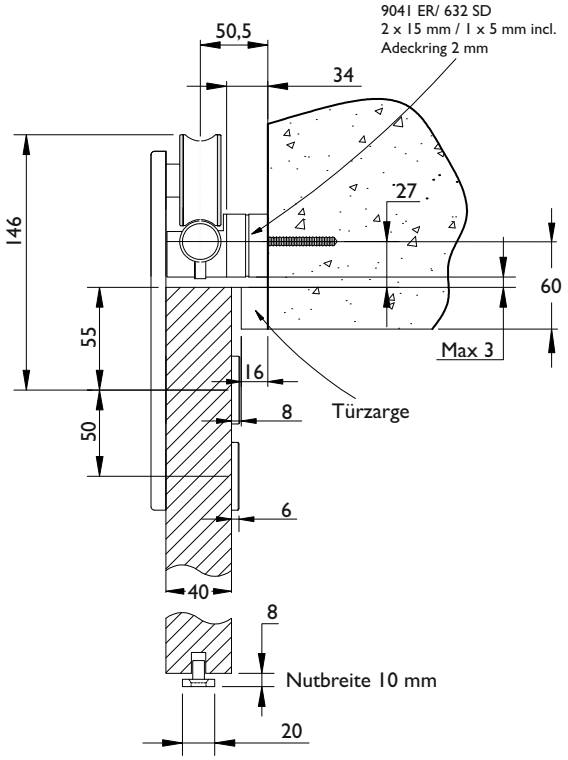

Bitte beachten Sie beim Einsatz der zusätzlichen Wandabstandshalter die Tragfähigkeit der Wand. Beim Einsatz der Abstandshalter muss das Gewicht der Tür durch die Befestigungsschrauben getragen werden. Deshalb kann der Abstand nicht beliebig groß gewählt werden, sondern ist den baulichen Gegebenheiten anzupassen.

SERIE 9040 TORBOLE

Zubehörsets

Torbole Zubehörsets
Glastüren vor einer Zarge laufend

Einsatzmöglichkeiten:
Ergänzungs-Set Zarge zu Schiebetürsystem 9040ER

Dieses Set wird benötigt, wenn der Standard Torbole Beschlag in Verbindung mit einer Glastür und eingebauter Zarge eingesetzt wird. Der Wandabstand der Glastür muss daher vergrößert werden.

Torbole Beschlagset bestehend aus:
Abstandshalter entsprechen der jeweiligen Laufrohrlänge (Verstellmöglichkeit von 18 bis 27 mm)

Standard Wandabstand ohne Wandabstandshalter
- bei 10 mm Glas = 10,5 mm
- bei 8 mm Glas = 12,5 mm

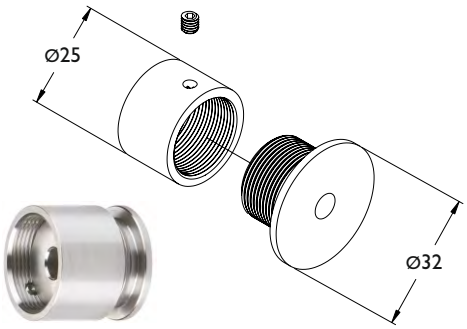

Wandabstandshalter 9040 ER / 630

Nummer	Artikelnummer	Abstandshalter	ME	o. Mwst.	inkl. Mwst.
11732	9040.ER/ZUB.ZAR/GE/2000-60	5	Set	128,15 €	152,50 €
11733	9040.ER/ZUB.ZAR/GE/2400-60	6	Set	162,18 €	193,00 €
11734	9040.ER/ZUB.ZAR/GE/3000-60	7	Set	187,81 €	223,50 €

Das Ergänzungsset beinhaltet nur die verstellbaren Abstandshalter. Zur Montage der Glastür benötigen Sie zusätzlich einen Torbole Standardbeschlag.

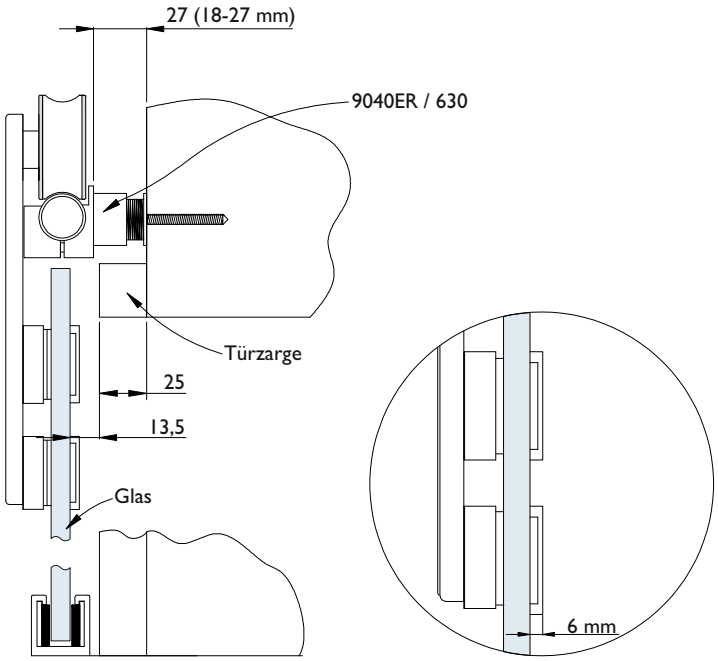

Bitte beachten Sie beim Einsatz der zusätzlichen Wandabstandshalter die Tragfähigkeit der Wand. Beim Einsatz der Abstandshalter muss das Gewicht der Tür durch die Befestigungsschrauben getragen werden. Deshalb kann der Abstand nicht beliebig groß gewählt werden, sondern ist den baulichen Gegebenheiten anzupassen.

Torbole Zubehörsets, verstellbar

Holztür vor der Wand laufend

Einsatzmöglichkeiten:
Ergänzungs-Set Holz zu Schiebetürsystem 9040ER

Dieses Set wird benötigt, wenn der Standard Torbole Beschlag in Verbindung mit einer Holztür eingesetzt wird.
Zum einen müssen die Befestigungsschrauben des Laufwagen für die Holztürstärke 40 mm ausgetauscht werden.
Zum anderen benötigen Sie einen größeren Abstand zur Wand, welcher durch die verstellbaren Wandabstandshalter hergestellt wird.

Torbole Beschlagset bestehend aus:
Abstandshaltern (Menge richtet sich nach der Laufrohrlänge)
(Verstellmöglichkeit von 18 bis 27 mm)
1 Bodenführung für Holztür
4 St. 50 mm Schrauben

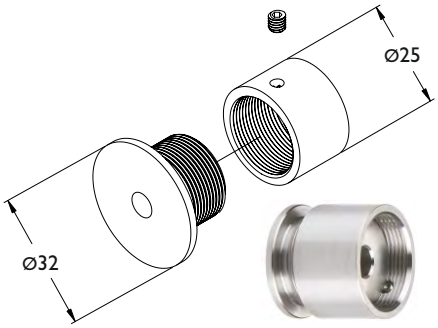

Wandabstandshalter 9040 ER / 630

Nummer	Artikelnummer	Abstandshalter	ME	o. Mwst.	inkl. Mwst.
11729	9040.ER/ZUB.HOL/Z/V/2000-60	5	Set	165,12 €	196,50 €
11730	9040.ER/ZUB.HOL/Z/V/2400-60	6	Set	190,33 €	226,50 €
11731	9040.ER/ZUB.HOL/Z/V/3000-60	7	Set	215,96 €	257,00 €

Zum Ergänzungsset benötigen Sie zusätzlich einen Torbole Standardbeschlag.

Ergänzungs-Set Holz verstellbar für 2000 mm Schiene

Ergänzungs-Set Holz verstellbar für 2400 mm Schiene

Ergänzungs-Set Holz verstellbar für 3000 mm Schiene

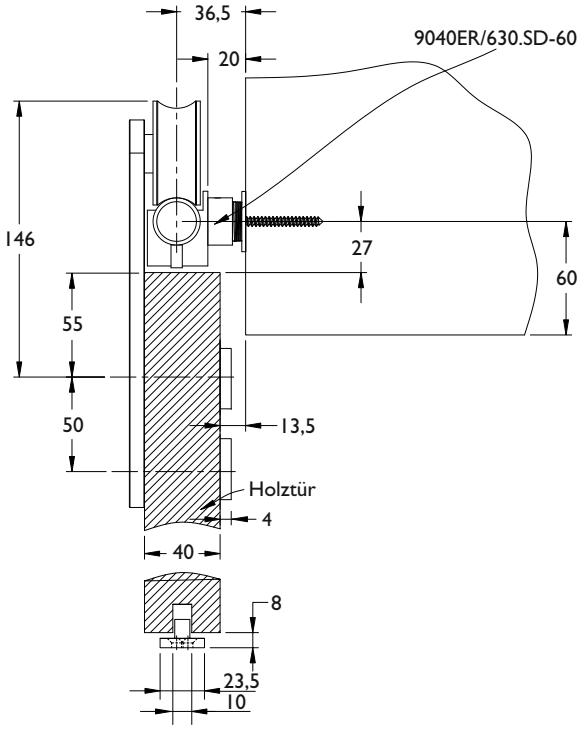

Bitte beachten Sie beim Einsatz der zusätzlichen Wandabstandshalter die Tragfähigkeit der Wand. Beim Einsatz der Abstandshalter muss das Gewicht der Tür durch die Befestigungsschrauben getragen werden. Deshalb kann der Abstand nicht beliebig groß gewählt werden, sondern ist den baulichen Gegebenheiten anzupassen.

SERIE 9040 TORBOLE

Zubehör
Wandabstandshalter, starr

Torbole Zubehörsets, starr
Holztür vor der Wand laufend

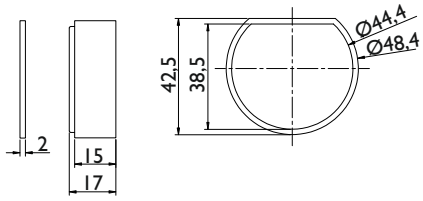

Einsatzmöglichkeiten:
Ergänzungs-Set Zarge zu Schiebetürsystem 9040ER

Dieses Set wird benötigt, wenn der Standard Torbolebeschlag in Verbindung mit einer Holztür eingesetzt wird.
Zum einen müssen die Befestigungsschrauben des Laufwagens für die Holztürstärke 40 mm ausgetauscht werden.
Zum anderen benötigen Sie einen größeren Abstand zur Wand.

Torbole Beschlagset bestehend aus:
Abstandshalter (Menge richtet sich nach der Laufrohrlänge)
(15 mm Abstandshalter mit 2 mm Abdeckring)
4 St. 50 mm Laufwagenschrauben
1 Bodenführung für Holztür

Nummer	Artikelnummer	Abstandshalter	ME	o. Mwst.	inkl. Mwst.
16498	9040.ER/ZUB.HOL/Z/S2/2000-60	5	Set	139,49 €	165,99 €
16499	9040.ER/ZUB.HOL/Z/S2/2400-60	6	Set	159,66 €	190,00 €
16500	9040.ER/ZUB.HOL/Z/S2/3000-60	7	Set	178,99 €	213,00 €

Zum Ergänzungsset benötigen Sie zusätzlich einen Torbole Standardbeschlag. Die Abstandshalter können auch gestapelt werden um den Abstand zur Wand weiter zu erhöhen. Ein maximaler Wandabstand von 50 mm (von der Wand bis Mitte Rohr gemessen) sollte jedoch nicht überschritten werden.

Ergänzungs - Set Holz starr für 2000 mm Schiene

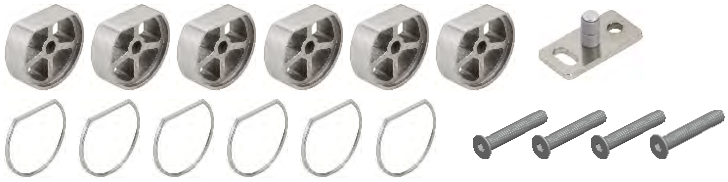

Ergänzungs - Set Holz starr für 2400 mm Schiene

Ergänzungs - Set Holz starr für 3000 mm Schiene

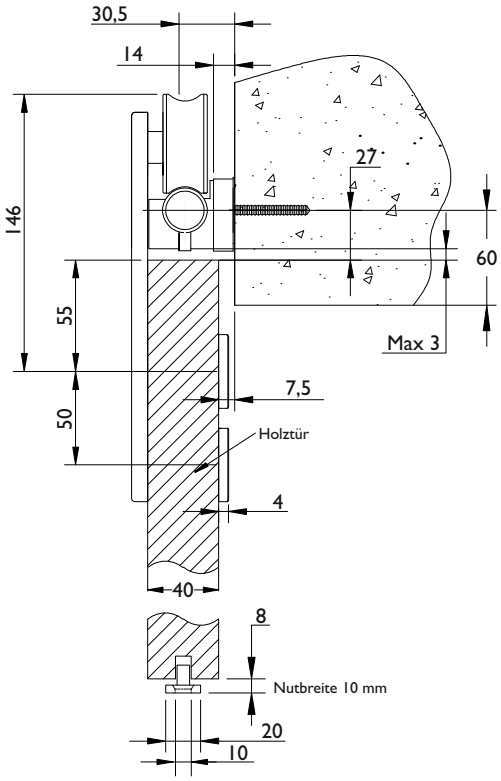

Zubehör
Laufwagen

Torbole Laufwagen

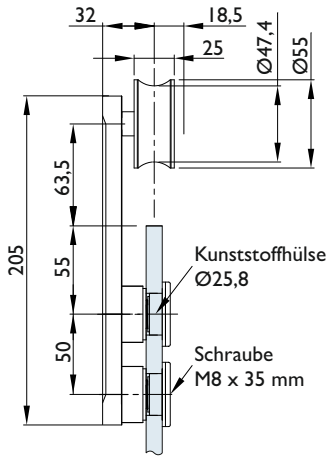

Nummer	Artikelnummer	Oberfläche	ME	o. Mwst.	inkl. Mwst.
09548	9040.ER/607.SD-60	Edelstahl matt	Stck.	190,75 €	226,99 €

Torbole Laufwagen
für Holztüren, zum Aufschrauben

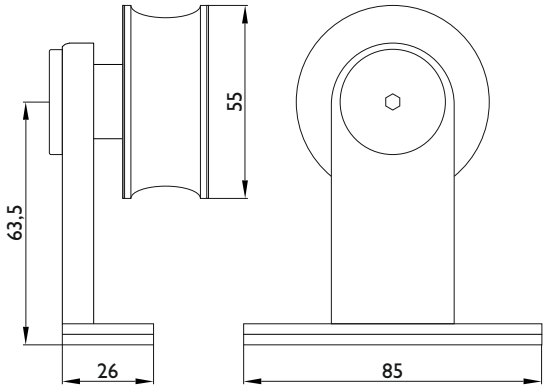

Nummer	Artikelnummer	Oberfläche	ME	o. Mwst.	inkl. Mwst.
12407	9040.ER/650.SD/HOLZ-60	Edelstahl matt	Stck.	190,75 €	226,99 €

SERIE 9040 TORBOLE

Zubehör
Wandbefestigung

Torbole Wandbefestigung

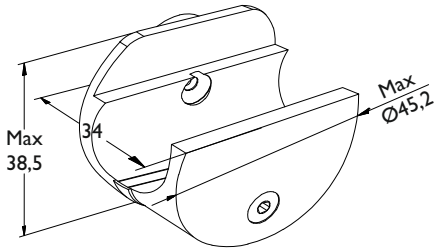

Nummer	Artikelnummer	Oberfläche	ME	o. Mwst.	inkl. Mwst.
09550	9040.ER/603.SD-60	Edelstahl matt	Stck.	25,71 €	30,60 €

Torbole Glasbefestigung

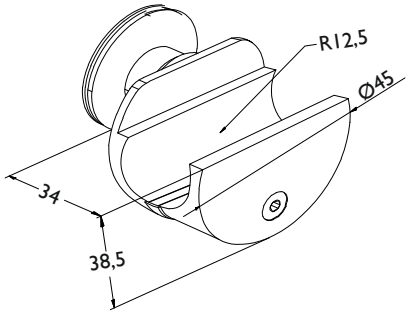

Nummer	Artikelnummer	Oberfläche	ME	o. Mwst.	inkl. Mwst.
09549	9040.ER/602.SD-60	Edelstahl matt	Stck.	42,18 €	50,20 €

Glasbohrung Ø 26 mm
Für die Montage der Wandhalter direkt auf 8 oder 10 mm Glas

Torbole Safe Close Wandbefestigung

SAFECLOSE

Abb. Links

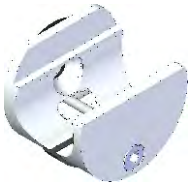

Abb. Rechts

Nummer	Artikelnummer	Oberfläche	ME	o. Mwst.	inkl. Mwst.
15936	9040.ER/603.SD/SAFE.L-60	Edelstahl matt	Stck.	59,83 €	71,20 €
15937	9040.ER/603.SD/SAFE.R-60	Edelstahl matt	Stck.	59,83 €	71,20 €

Bei der Montage des Torbole Safe Close sind die äußeren Halter der Laufschiene speziell auf die Safe Close Laufschiene abgestimmt. Die Schiene wird nicht nur geklemmt, sondern zusätzlich mit 1 Stift gesichert. Mit 2 Innensechskantschrauben kann man die Laufschiene zudem noch verstellen.

Zubehör
Stopper

Torbole Safe Close Glasbefestigung
(Glasbohrung 26 mm)

Abb. Links

Abb. Rechts

Nummer	Artikelnummer	Oberfläche	ME	o. Mwst.	inkl. Mwst.
15962	9040.ER/602.SD/SAFE.L-60	Edelstahl matt	Stck.	67,05 €	79,80 €
15963	9040.ER/602.SD/SAFE.R-60	Edelstahl matt	Stck.	67,05 €	79,80 €

Bei der Montage des Torbole Safe Close sind die äußeren Halter der Laufschiene speziell auf die Safe Close Laufschiene abgestimmt. Die Schiene wird nicht nur geklemmt sondern zusätzlich mit 1 Stift gesichert. Mit 2 Innensechskantschrauben kann man die Laufschiene zudem noch verstellen.

Torbole Endstopper
Edelstahl matt

Abb. rechts

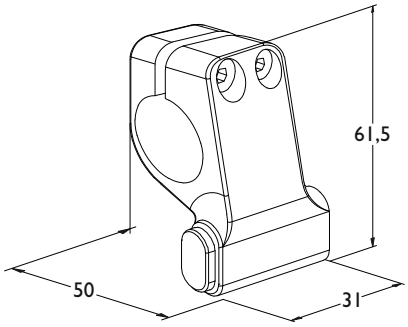

Nummer	Artikelnummer	Oberfläche	ME	o. Mwst.	inkl. Mwst.
09552	9040.ER/605.SD.L-60	Edelstahl matt	Stck.	33,69 €	40,10 €
11204	9040.ER/605.SD.R-60	Edelstahl matt	Stck.	33,69 €	40,10 €

Torbole Feder-Endstopper

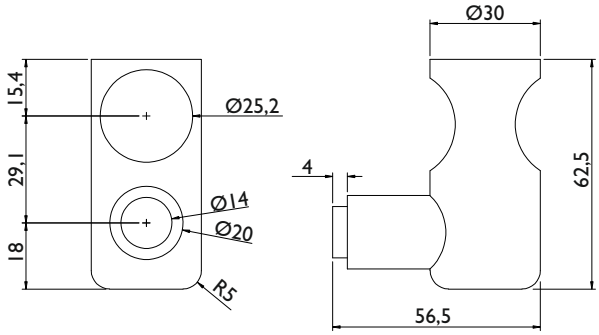

Nummer	Artikelnummer	Oberfläche	ME	o. Mwst.	inkl. Mwst.
12820	9040.ER/STOP.PER/GEFE/DERT-60	Edelstahl matt	Stck.	33,69 €	40,10 €

SERIE 9040 TORBOLE

Zubehör
Laufrohr

Torbole Laufrohr, Fertigmaße
jeweils inkl. montierter Endkappen

Nummer	Artikelnummer	Oberfläche	ME	o. Mwst.	inkl. Mwst.
09579	9040.ER/2000/25/Ø-60	Edelstahl matt	Stck.	110,50 €	131,50 €
09580	9040.ER/2400/25/Ø-60	Edelstahl matt	Stck.	128,99 €	153,50 €
13306	9040.ER/2600/25/Ø-60	Edelstahl matt	Stck.	139,49 €	166,00 €
12546	9040.ER/3000/25/Ø-60	Edelstahl matt	Stck.	164,70 €	196,00 €
12932	9040.ER/3500/25/Ø-60	Edelstahl matt	Stck.	192,01 €	228,50 €
13307	9040.ER/4000/25/Ø-60	Edelstahl matt	Stck.	219,32 €	261,00 €
16013	9040.ER/4500/25/Ø-60	Edelstahl matt	Stck.	270,16 €	321,50 €
16014	9040.ER/5000/25/Ø-60	Edelstahl matt	Stck.	297,89 €	354,50 €
16015	9040.ER/5500/25/Ø-60	Edelstahl matt	Stck.	325,63 €	387,50 €

Torbole Laufrohr, Sondermaße
Preis ohne Endkappen

Nummer	Artikelnummer	Oberfläche	ME	o. Mwst.	inkl. Mwst.
10915	9040.ER/6000.FIX/25/Ø-60	Edelstahl matt	Meter	54,95 €	65,40 €

Das 6 m Festmaß kann in benötigte Stücke geteilt werden. Dazu werden dann je nach Anzahl zusätzliche Endkappen benötigt.
Bitte beachten Sie die zusätzlichen Transportkosten für Langgutlieferungen.

Torbole Unterlegscheibe für Wandbefestigung

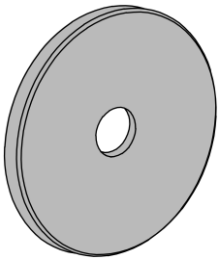

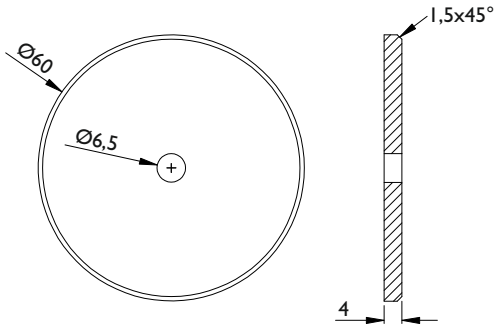

Nummer	Artikelnummer	Oberfläche	ME	o. Mwst.	inkl. Mwst.
16555	9040.ER/603.SD/PLAT/TE-60	Edelstahl matt	Stck.	23,61 €	28,10 €

Vergrößert die Auflagefläche der Wandbefestigung und verhindert dadurch das Einsinken des Wandhalters in die Wand (z. B. bei Wänden mit Putzuntergrund).

Torbole Endkappe für Laufrohr

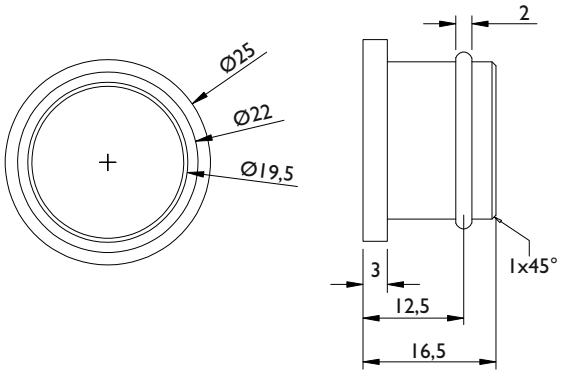

Nummer	Artikelnummer	Oberfläche	ME	o. Mwst.	inkl. Mwst.
10659	9040.ER/25,4.Ø/CO.5-60	Edelstahl matt	Paar	24,03 €	28,60 €

Torbole Kopplungselement

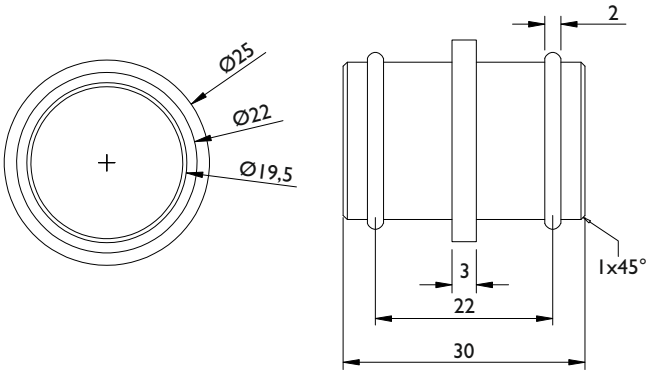

Nummer	Artikelnummer	Oberfläche	ME	o. Mwst.	inkl. Mwst.
10660	9040.ER/25,4.Ø/6990-60	Edelstahl matt	Stck.	18,73 €	22,30 €

Dieses Produkt dient nicht dazu einen Übergang zwischen 2 Rohren für den Laufwagen zu überbrücken, sondern soll eine rein optische Verbindung herstellen.

SERIE 9040 TORBOLE

Zubehör
Deckenabhängung / Wandhalterung

Torbole Deckenabhängung

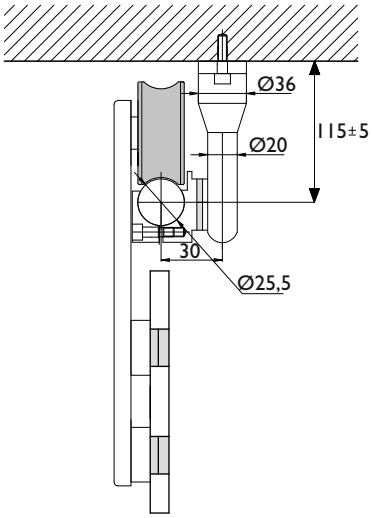

Nummer	Artikelnummer	Oberfläche	ME	o. Mwst.	inkl. Mwst.
12816	9040.ER/ABH.DEC/KE-60	Edelstahl matt	Stck.	65,79 €	78,30 €

Bei Einsatz dieser Deckenabhängung richtet sich die Tragkraft für den gesamten Beschlag sehr stark nach der Beschaffenheit und Befestigung der Abhängung an der Decke.

Torbole Wandhalterung

Nummer	Artikelnummer	Oberfläche	ME	o. Mwst.	inkl. Mwst.
12819	9040.ER/WAND.HAL/TER-60	Edelstahl matt	Stck.	25,29 €	30,10 €

Wenn eine Laufschiene bündig mit einer Wand abschließt, kann dieser Wandhalter als stirnseitiger Abschluss eingesetzt werden.

Achtung:
Der Wandhalter übernimmt **keine** tragenden Funktion.
Geeignet für 25 mm Rohrdurchmesser.

Zubehör
Türstopper / Glasabdichtungssystem

Torbole Türstopper für 2 flg. Türen

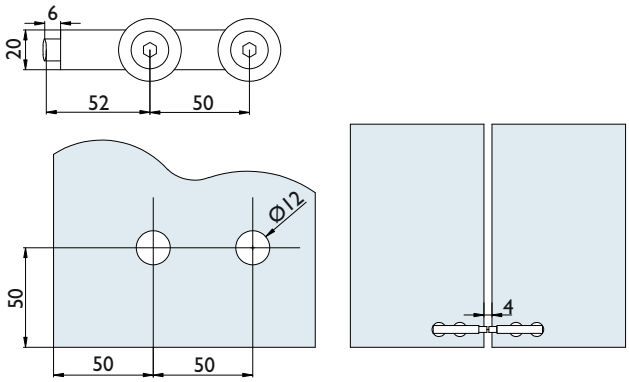

Nummer	Artikelnummer	Oberfläche	ME	o. Mwst.	inkl. Mwst.
12815	9040.ER/ABH.DEC/KE-60	Edelstahl matt	Paar	83,78 €	99,70 €

Verhindert das Zusammenschlagen beim Schließen von 2 Glasflügeln bei 2-flg. Türen.

GLASSBUMP

Anwendung:
- Für Schiebetüren aus Glas

Ablängbarkeit:
- Beiderseits maximal

Montage:
- Hochfestes doppelseitiges Klebenband

Dichtungen:
- **GL 1** aus transparentem koextrudierten Thermoplast TPE

Farbe: transparent

Länge:
- Rolle á 12 lfm.

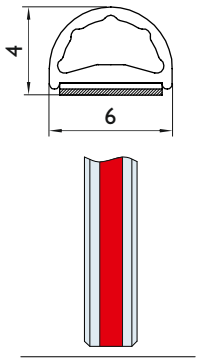

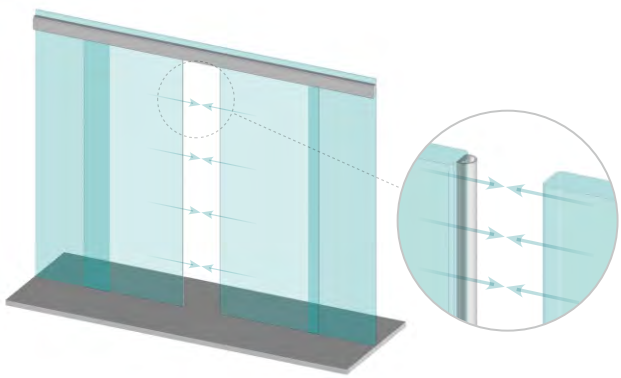

GLASS BUMPER ist eine aufklebbare Dichtung für Schiebetüren und Glaswände, die einfach und schnell zu montieren ist. Dies geschieht durch mittiges Positionieren auf der Glastür.
Die Dichtung ist eine durchscheinende Schlauchdichtung, die mittels eines transparenten, doppelseitigen Klebebandes mit hohem Haftvermögen rasch zu installieren ist.
Die Dichtung dient als Dämpfer für ein- oder zweiflügelige Schiebetüren.
GLASS Bumper eignet sich für Glastüren mit 8 bis 14 mm Stärke.

Nummer	Artikelnummer	Bezeichnung	ME	o. Mwst.	inkl. Mwst.
42956	6501.G/GLAS.BUM/P	Schiebetürdichtung	Rolle	165,54 €	196,99 €

SERIE 9040 TORBOLE

Zubehör
Bodenführung

Torbole Bodenführung für Holztüren

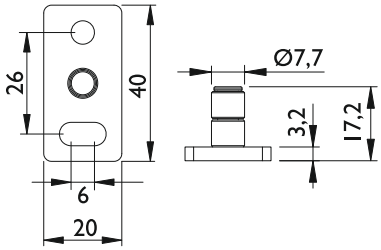

Technische Details:
Durch die freidrehende Kunststoffhülse ist ein leiser Lauf der Holztür in der Führung gewährleistet. Für 8 mm Holznut geeignet.
Lieferung ohne Befestigungsmaterial.

Nummer	Artikelnummer	Oberfläche	ME	o. Mwst.	inkl. Mwst.
23271	9170/754/HOLZ-VZ	verzinkt	Stck.	14,78 €	17,60 €

Torbole Bodenführung für Holztüren

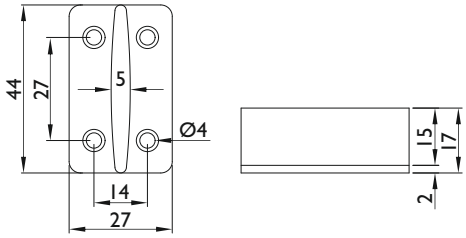

Nummer	Artikelnummer	Oberfläche	ME	o. Mwst.	inkl. Mwst.
45592	9270/FÜHR.UNG/HOLZ-BEIGE	Kunststoff beige	Stck.	2,86 €	3,40 €

Torbole verstellbare Bodenführung für Glastüren

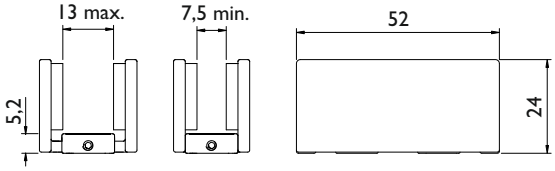

Nummer	Artikelnummer	Oberfläche	ME	o. Mwst.	inkl. Mwst.
32133	9170.AL/696.SD-F9	Edelstahlfarben	Stck.	18,65 €	22,20 €

Die Bodenführung ist verstellbar von 7,5 - 13 mm Glasstärke

Wandmontagewinkel zu Bodenführung 9170

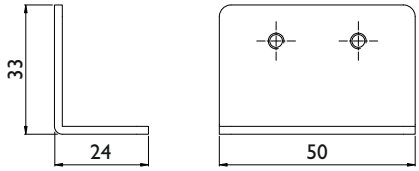

Technische Details:
inkl. 2 Schrauben M4 x 6 mm für die Befestigung der Bodenführung am Haltewinkel (Bodenführung nicht enthalten)

Nummer	Artikelnummer	Oberfläche	ME	o. Mwst.	inkl. Mwst.
45560	9170.AL/696.SD/WINK/EL-F9	Edelstahlfarben	Stck.	13,87 €	16,50 €

SERIE 9341 PESCARA

Schiebetürbeschlag

Schiebetürbeschlag Set Pescara
9341 für Glastüren 8 - 10 mm
Edelstahl

Hinweis: Abgebildetes System dient als Anschauungsmuster.
Lieferung erfolgt ohne Türblatt und Griff.

Technische Details:

Glasbohrung Ø12 mm + 0,2 mm
Türgewicht max. 80 kg
höhenverstellbarer Laufwagen +/- 5 mm
Zyklentest nach DIN
Fußleisten und Bekleidung beachten!
(Distanzen beim Zubehör)

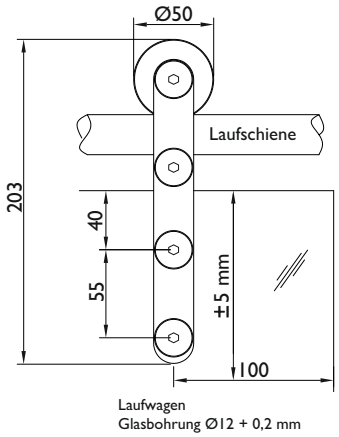

Beschlagset bestehend aus:

1 Laufschiene Edelstahl
2 Laufwagen mit Aushebesicherung
2 Türstopper Ø35 mm
3-4 Wandbefestigungen Ø50 mm
1 Bodenführung Edelstahl mit Filzeinlage
1 Montageset mit Anleitung

Laufschiene als SET

Rohr 25 x 2 mm

Nummer	Artikelnummer	Länge Schiene	Öffnung	ME	o. Mwst.	inkl. Mwst.
35014	9341.R/1800.GL/750/900-60	1800 mm	750 - 900 mm	Set	373,94 €	444,99 €
35015	9341.R/2000.GL/910/1000-60	2000 mm	910 - 1000 mm	Set	384,45 €	457,50 €
35016	9341.R/2100.GL/910/1000-60	2100 mm	910 - 1000 mm	Set	391,59 €	465,99 €
35017	9341.R/2300.GL/1010/1120-60	2300 mm	1010 - 1120 mm	Set	409,66 €	487,50 €
35018	9341.R/2540.GL/1130/1250-60	2540 mm	1130 - 1250 mm	Set	427,73 €	509,00 €

SERIE 9341 PESCARA

Schiebetürbeschlag

Schiebetürbeschlag Set Pescara
9342 für Holztüren 20 - 42 mm
Edelstahl

Hinweis: Abgebildetes System dient als Anschauungsmuster.
Lieferung erfolgt ohne Türblatt und Griff.

Technische Details:

Bohrung Ø10 mm + 0,2 mm
Türgewicht max. 80 kg
höhenverstellbarer Laufwagen +/- 5 mm
Zyklentest nach DIN
Fußleisten und Bekleidung beachten!
(Distanzen beim Zubehör)

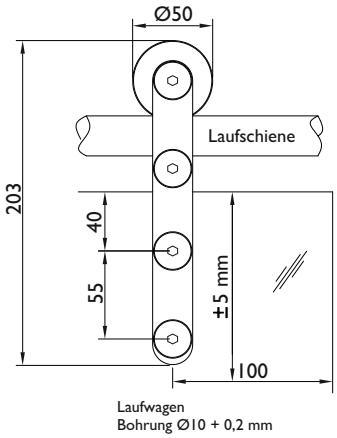

Beschlagset bestehend aus:

1 Laufschiene Edelstahl
2 Laufwagen mit Aushebesicherung
2 Türstopper Ø35 mm
3-4 Wandbefestigungen Ø50 mm
1 Bodenführung Kunststoff
1 Montageset mit Anleitung

Laufschiene als SET

Rohr 25 x 2 mm

Nummer	Artikelnummer	Länge Schiene	Öffnung	ME	o. Mwst.	inkl. Mwst.
35023	9342.R/1800.HO1/750/900-60	1800 mm	750 - 900 mm	Set	373,94 €	444,99 €
35024	9342.R/2000.HO1/910/1000-60	2000 mm	910 - 1000 mm	Set	384,45 €	457,50 €
35025	9342.R/2100.HO1/910/1000-60	2100 mm	910 - 1000 mm	Set	391,59 €	465,99 €
35026	9342.R/2300.HO1/1010/1120-60	2300 mm	1010 - 1120 mm	Set	409,66 €	487,50 €
35027	9342.R/2540.HO1/1130/1250-60	2540 mm	1130 - 1250 mm	Set	427,73 €	509,00 €

Schiebetürbeschlag Set Pescara 9343 für Holztüren 20 - 42 mm

Edelstahl

Technische Details:

Einfräsung 90 x 16 mm
Türgewicht max. 80 kg
Zyklentest nach DIN
Fußleisten und Bekleidung beachten!
(Distanzen beim Zubehör)

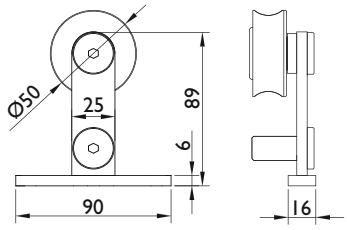

Beschlagset bestehend aus:

1 Laufschiene Edelstahl
2 Laufwagen mit Aushebesicherung
2 Türstopper Ø35 mm
3-4 Wandbefestigungen Ø50 mm
1 Bodenführung Kunststoff
1 Montageset mit Anleitung

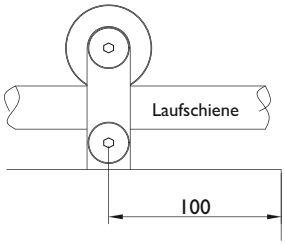

Laufschiene als SET

Rohr 25 x 2 mm

Hinweis: Abgebildetes System dient als Anschauungsmuster.
Lieferung erfolgt ohne Türblatt und Griff.

Nummer	Artikelnummer	Länge Schiene	Öffnung	ME	o. Mwst.	inkl. Mwst.
35032	9343.R/1800.HO2/750/900-60	1800 mm	750 - 900 mm	Set	373,94 €	444,99 €
35033	9343.R/2000.HO2/910/1000-60	2000 mm	910 - 1000 mm	Set	384,45 €	457,50 €
35034	9343.R/2100.HO2/910/1000-60	2100 mm	910 - 1000 mm	Set	391,59 €	465,99 €
35035	9343.R/2300.HO2/1010/1120-60	2300 mm	1010 - 1120 mm	Set	409,66 €	487,50 €
35036	9343.R/2540.HO2/1130/1250-60	2540 mm	1130 - 1250 mm	Set	427,73 €	509,00 €

SERIE 9341 PESCARA

Zubehör
Laufrohr / Verbinder / Wandbefestigung

Laufschiene für Pescara
Edelstahl

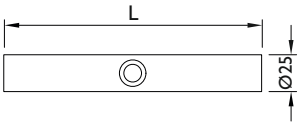

Technische Details:
Länge bis max. 3000 mm
Ø25 mm

Nummer	Artikelnummer	Ausführung	Länge	ME	o. Mwst.	inkl. Mwst.
35062	9340.R/1800.MM-60	Rohr 25 x 2 mm	1800 mm	Stck.	170,16 €	202,50 €
35063	9340.R/2100.MM-60	Rohr 25 x 2 mm	2100 mm	Stck.	198,31 €	236,00 €
35064	9340.R/2300.MM-60	Rohr 25 x 2 mm	2300 mm	Stck.	217,22 €	258,50 €
35065	9340.R/2560.MM-60	Rohr 25 x 2 mm	2560 mm	Stck.	241,59 €	287,50 €
35042	9340.R/FIX-60	Rohr 25 x 2 mm	Fixmaß	Meter	124,78 €	148,50 €

(Bitte Länge in mm angeben.)

Verbinder für Laufschiene
Edelstahl

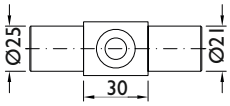

Technische Details:
Mittige Aufnahmebohrung
Edelstahl massiv, Ø25 mm

Nummer	Artikelnummer	Ausführung	ME	o. Mwst.	inkl. Mwst.
35044	9340.R/VERB-60	für Laufschiene	Stck.	66,05 €	78,60 €

Wandbefestigung am Mauerwerk ohne Fußleisten
Edelstahl

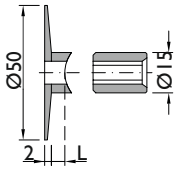

Technische Details:
Stockschraube M8

Nummer	Artikelnummer	Ausführung	ME	o. Mwst.	inkl. Mwst.
35045	9340/WAND.GL/4/MM-60	für Glastüren	Stck.	37,81 €	44,99 €
35046	9340/WAND.HO/17/MM-60	für Holztüren	Stck.	37,81 €	44,99 €

Verlängerungsmuffe für Befestigung am Mauerwerk mit Fußleisten
Edelstahl

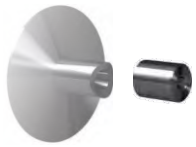

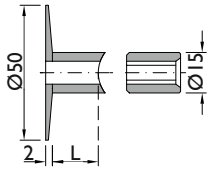

Nummer	Artikelnummer	L	Ausführung	ME	o. Mwst.	inkl. Mwst.
35047	9340/MUFF/17/MM-60	17 mm	für Glastüren	Stck.	9,57 €	11,40 €
35048	9340/MUFF/31/MM-60	31 mm	für Holztüren	Stck.	10,67 €	12,70 €

Distanzscheibe
Edelstahl

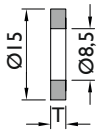

Technische Details:
Ø15 mm

Nummer	Artikelnummer	Stärke (T)	ME	o. Mwst.	inkl. Mwst.
35049	9340/DIST.ANZ/2/MM-60	2 mm	Stck.	6,00 €	7,10 €
35050	9340/DIST.ANZ/5/MM-60	5 mm	Stck.	6,21 €	7,40 €
35051	9340/DIST.ANZ/10/MM-60	10 mm	Stck.	7,05 €	8,40 €

Glasbefestigungsset
Edelstahl

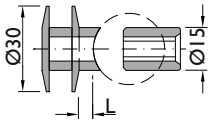

Technische Details:
Montage an Glas
Glasbohrung Ø25 mm

Nummer	Artikelnummer	Ausführung	ME	o. Mwst.	inkl. Mwst.
35052	9340/GLAS.BEF-60	Glasbefestigungsset	Stck.	39,83 €	47,40 €

Wandbefestigung stirnseitig
Edelstahl

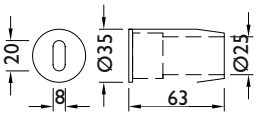

Technische Details:
für Laufschiene Ø25 mm

Nummer	Artikelnummer	Ausführung	ME	o. Mwst.	inkl. Mwst.
35053	9340/WAND.BEF-60	Wandbefestigung	Stck.	60,84 €	72,40 €

Wenn eine Laufschiene bündig mit einer Wand abschließt kann dieser Wandhalter als stirnseitiger Abschluss eingesetzt werden.

Achtung:
Der Wandhalter übernimmt **keine** tragenden Funktion.

SERIE 9341 PESCARA

Zubehör
Stopper / Bodenführung / Laufwagen einzeln

Deckenbefestigung
Edelstahl

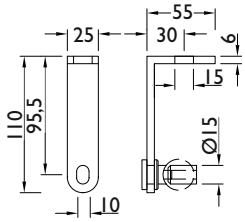

Technische Details:
für Laufschiene Ø25 mm

Nummer	Artikelnummer	Ausführung	ME	o. Mwst.	inkl. Mwst.
35054	9340/DECK.EN/BEF-60	Deckenbefestigung	Stck.	92,43 €	109,99 €

Türstopper mit Gummi für doppelflügelige Glastüren
Edelstahl

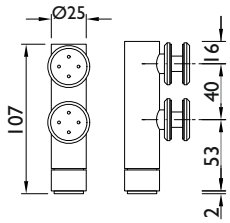

Technische Details:
Glasbohrung Ø15 mm

Nummer	Artikelnummer	Ausführung	ME	o. Mwst.	inkl. Mwst.
35055	9340/DOPP.EL/STOP/PER-60	für doppelflg. Türen	Stck.	136,97 €	162,99 €

Türstopper mit Gummi
Edelstahl

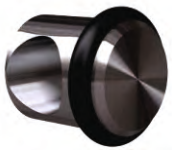

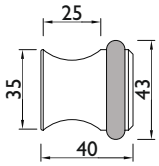

Technische Details:
für Laufschiene Ø25 mm

Nummer	Artikelnummer	Ausführung	ME	o. Mwst.	inkl. Mwst.
35056	9340/STOP/PER-60	Türstopper	Stck.	39,83 €	47,40 €

Bodenführung für Glastüren
Edelstahl

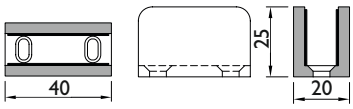

Technische Details:
mit Filzeinlage

Nummer	Artikelnummer	Ausführung	ME	o. Mwst.	inkl. Mwst.
35057	9340.GL/BODE.N-60	für Glastüren	Stck.	24,20 €	28,80 €

Die Bodenführung ist für eine Glasstärke von 8 - 10 mm

Bodenführung für Holztüren

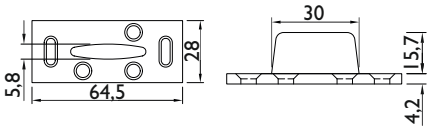

Technische Details:
aus Kunststoff

Nummer	Artikelnummer	Ausführung	ME	o. Mwst.	inkl. Mwst.
35058	9340.HO/BODE.N-60	für Holztüren	Stck.	13,52 €	16,10 €

Laufwagen lose für Glastüren9341
Edelstahl

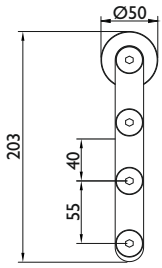

Nummer	Artikelnummer	Ausführung	ME	o. Mwst.	inkl. Mwst.
35059	9340/LW.GL-60	für Glastüren	Stck.	127,73 €	152,00 €

Laufwagen lose für Holztüren 9342
Edelstahl

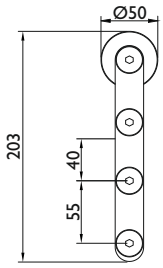

Nummer	Artikelnummer	Ausführung	ME	o. Mwst.	inkl. Mwst.
35060	9340/LW.HO1-60	für Holztüren	Stck.	127,73 €	152,00 €

Laufwagen lose für Holztüren 9343
Edelstahl

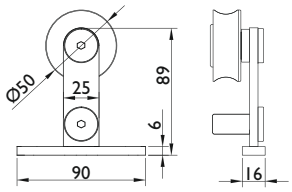

Nummer	Artikelnummer	Ausführung	ME	o. Mwst.	inkl. Mwst.
35061	9340/LW.HO2-60	für Holztüren	Stck.	127,73 €	152,00 €

BULLAUGEN

Edelstahl Teleskop-Bullauge
5030 ER
einseitig sichtbare Verschraubung

Technische Details:
Exzellente und sorgfältige Verarbeitung
Stufenlos verstellbar von 35 bis 45 mm

Das Bullauge besteht aus:
- zwei Edelstahlrahmen
- 2 Teleskoprahmen
- 2 x 4 mm VSG-Sicherheitsglas
- Schrauben flächenbündig für TS 35-45 mm

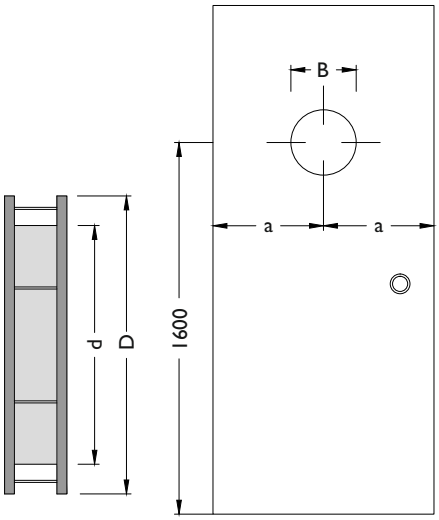

Bestellnummer (4030755..)	Außen Ø (mm)	Glasart	ME	o. MwSt.	inkl. MwSt.
..257660	250	Klarglas	Stck.	230,67 €	274,50 €
..257653	300	Klarglas	Stck.	265,12 €	315,50 €
..257646	350	Klarglas	Stck.	303,78 €	361,50 €
..257639	400	Klarglas	Stck.	338,65 €	403,00 €
..257707	250	Satiniertes Glas	Stck.	230,67 €	274,50 €
..257691	300	Satiniertes Glas	Stck.	265,12 €	315,50 €
..257684	350	Satiniertes Glas	Stck.	303,78 €	361,50 €
..257677	400	Satiniertes Glas	Stck.	338,65 €	403,00 €

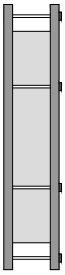

einseitige sichtbare Verschraubung

Außen Ø D (mm)	VSG Glas Ø d (mm)	Ausschnitt Ø B (mm)
250	180	235
300	225	280
350	265	330
400	295	370

Edelstahl Teleskop-Bullauge
5031 ER
beidseitig unsichtbare Verschraubung

Technische Details:
Exzellente und sorgfältige Verarbeitung
Stufenlos verstellbar von 35 bis 45 mm

Das Bullauge besteht aus:
- zwei Edelstahlrahmen
- 2 Teleskoprahmen
- 2 x 4 mm VSG-Sicherheitsglas
- Schrauben flächenbündig für TS 35-45 mm

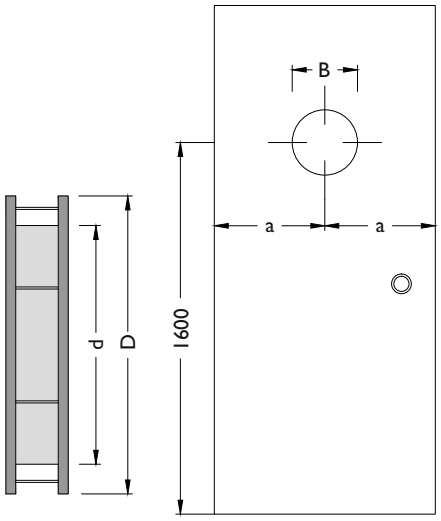

Bestellnummer (4030755..)	Außen Ø (mm)	Glasart	ME	o. MwSt.	inkl. MwSt.
..345268	250	Klarglas	Stck.	207,98 €	247,50 €
..345305	300	Klarglas	Stck.	235,71 €	280,50 €
..345343	350	Klarglas	Stck.	263,86 €	314,00 €
..345381	400	Klarglas	Stck.	292,43 €	348,00 €
..345282	250	Satiniertes Glas	Stck.	207,98 €	247,50 €
..345329	300	Satiniertes Glas	Stck.	235,71 €	280,50 €
..345367	350	Satiniertes Glas	Stck.	263,86 €	314,00 €
..345404	400	Satiniertes Glas	Stck.	292,43 €	348,00 €

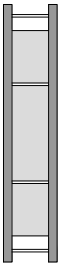

beidseitige unsichtbare Verschraubung

Außen Ø D (mm)	VSG Glas Ø d (mm)	Ausschnitt Ø B (mm)
250	180	235
300	225	280
350	265	330
400	295	370

BULLAUGEN

Edelstahl Teleskop-Bullauge
5032 ER
beidseitig sichtbare Verschraubung

Technische Details:
Exzellente und sorgfältige Verarbeitung
Stufenlos verstellbar von 35 bis 45 mm

Das Bullauge besteht aus:
- zwei Edelstahlrahmen
- 2 Teleskoprahmen
- 2 x 4 mm VSG-Sicherheitsglas
- Schrauben flächenbündig für TS 35-45 mm

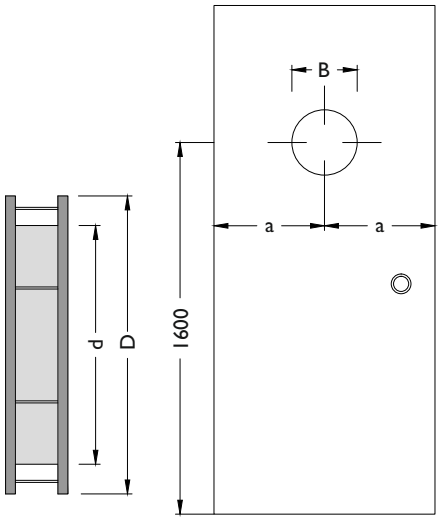

Bestellnummer (4030755..)	Außen Ø (mm)	Glasart	ME	o. MwSt.	inkl. MwSt.
..345275	250	Klarglas	Stck.	178,99 €	213,00 €
..345312	300	Klarglas	Stck.	207,98 €	247,50 €
..345350	350	Klarglas	Stck.	235,71 €	280,50 €
..345398	400	Klarglas	Stck.	263,86 €	314,00 €
..345299	250	Satiniertes Glas	Stck.	178,99 €	213,00 €
..345336	300	Satiniertes Glas	Stck.	207,98 €	247,50 €
..345374	350	Satiniertes Glas	Stck.	235,71 €	280,50 €
..345411	400	Satiniertes Glas	Stck.	263,86 €	314,00 €

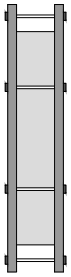

beidseitige sichtbare Verschraubung

Außen Ø D (mm)	VSG Glas Ø d (mm)	Ausschnitt Ø B (mm)
250	180	235
300	225	280
350	265	330
400	295	370

Edelstahl Bullauge
5033 ER
beidseitig sichtbare Verschraubung

Technische Details:
in perfekter Ausführungsqualität
für Türblatt 40 mm

Das Bullauge besteht aus:
- zwei Metallringe in Edelstahl gebürstet
- eine Glasfüllung VSG 4 mm
- Schrauben beidseitig sichtbar

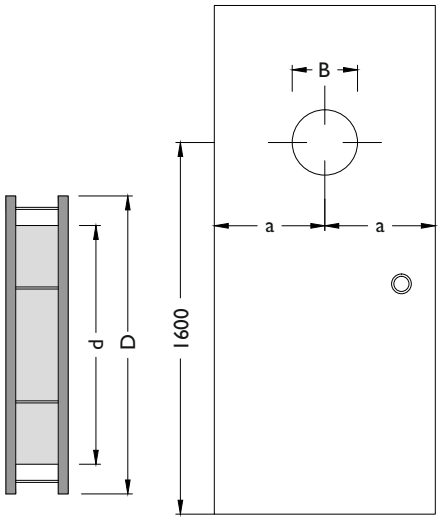

Bestellnummer (4030755..)	Außen Ø (mm)	Glasart	ME	o. MwSt.	inkl. MwSt.
..345428	250	Klarglas	Stck.	123,10 €	146,50 €
..345435	300	Klarglas	Stck.	141,59 €	168,50 €
..345442	350	Klarglas	Stck.	160,92 €	191,50 €
..345459	400	Klarglas	Stck.	194,11 €	231,00 €
..345466	450	Klarglas	Stck.	273,52 €	325,50 €
..345473	500	Klarglas	Stck.	367,64 €	437,50 €
..345480	250	Satiniertes Glas	Stck.	123,10 €	146,50 €
..345497	300	Satiniertes Glas	Stck.	141,59 €	168,50 €
..345503	350	Satiniertes Glas	Stck.	160,92 €	191,50 €
..345510	400	Satiniertes Glas	Stck.	194,11 €	231,00 €
..345527	450	Satiniertes Glas	Stck.	273,52 €	325,50 €
..345534	500	Satiniertes Glas	Stck.	367,64 €	437,50 €

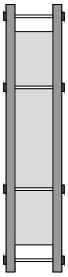

beidseitige sichtbare
Verschraubung

Außen Ø D (mm)	VSG Glas Ø d (mm)	Ausschnitt Ø B (mm)
250	160	235
300	200	280
350	240	330
400	280	370
450	330	420
500	360	460

BULLAUGEN

Edelstahl Teleskop-Bullauge
5035 AL
beidseitig sichtbare Verschraubung

Technische Details:
Exzellente und sorgfältige Verarbeitung
Stufenlos verstellbar von 38 bis 42 mm

Das Bullauge besteht aus:
- 2 Alurahmen in Edelstahl-Optik
- 1 VSG-Sicherheitsglas Klarglas 4 mm
- Befestigungsschrauben für Tst. 38 - 42 mm

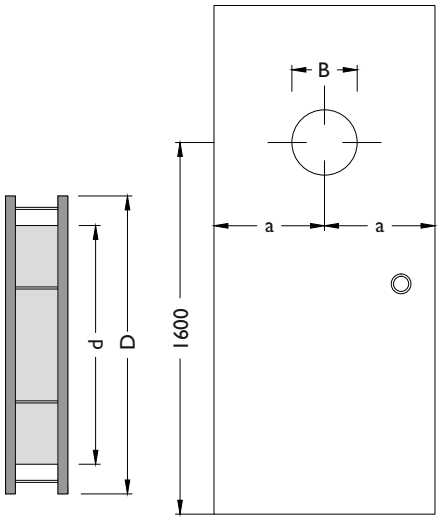

Bestellnummer (4030755..)	Außen Ø (mm)	Glasart	ME	o. MwSt.	inkl. MwSt.
..379331	250	Klarglas	Stck.	98,73 €	117,50 €
..379294	300	Klarglas	Stck.	111,34 €	132,50 €
..379317	350	Klarglas	Stck.	123,94 €	147,50 €
..379355	400	Klarglas	Stck.	136,13 €	162,00 €
..379348	250	Satiniertes Glas	Stck.	98,73 €	117,50 €
..379300	300	Satiniertes Glas	Stck.	111,34 €	132,50 €
..379324	350	Satiniertes Glas	Stck.	123,94 €	147,50 €
..379362	400	Satiniertes Glas	Stck.	136,13 €	162,00 €

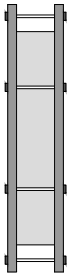

beidseitige sichtbare Verschraubung

Außen Ø D (mm)	VSG Glas Ø d (mm)	Ausschnitt Ø B (mm)
250	180	235
300	225	280
350	265	330
400	295	370

DRUCKEN

Stoßgriffpaar 20 mm Ø für Glastüren 8000 (gerade Stützen)

Edelstahl matt

alle Preise inkl. paarweiser Befestigung an 8 - 12 mm Glas

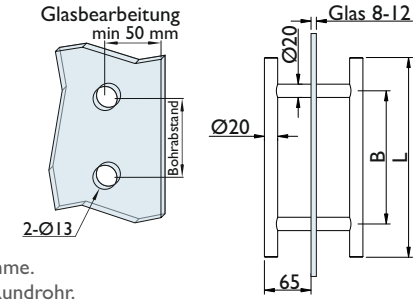

Technische Details:
Gerade Edelstahl Griffstütze mit massiver Edelstahl Befestigungsaufnahme.
Präzise geschnittene Stützen garantieren den optimalen Sitz auf dem Rundrohr.
Innensechskantschrauben mit Ausdrehsicherung.
Paarweise, inkl. Befestigung für Glastüren 8 - 12 mm. (Glasbohrung 13 mm / M6 Gewindestift)

Nummer	Maß L Länge (mm)	Maß B Achsmaß (mm)	ME	o. Mwst.	inkl. Mwst.
09641	300	200	Paar	61,51 €	73,20 €
15365	400	300	Paar	63,78 €	75,90 €
11006	500	300	Paar	66,55 €	79,20 €
15366	600	400	Paar	69,83 €	83,10 €
11464	800	500	Paar	78,90 €	93,90 €
15367	1000	700	Paar	87,39 €	104,00 €
21938	1000	900	Paar	87,39 €	104,00 €
11465	1200	900	Paar	94,11 €	112,00 €
11466	1600	1300	Paar	104,20 €	124,00 €

Stoßgriffpaar 25 mm Ø für Glastüren 8000 (gerade Stützen)

Edelstahl matt

alle Preise inkl. paarweiser Befestigung an 8 - 12 mm Glas

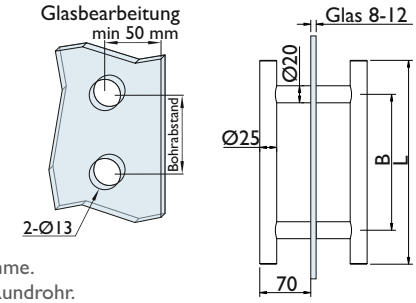

Technische Details:
Gerade Edelstahl Griffstütze mit massiver Edelstahl Befestigungsaufnahme.
Präzise geschnittene Stützen garantieren den optimalen Sitz auf dem Rundrohr.
Innensechskantschrauben mit Ausdrehsicherung.
Paarweise, inkl. Befestigung für Glastüren 8 - 12 mm. (Glasbohrung 13 mm / M 8 Gewindestift)

Nummer	Maß L Länge (mm)	Maß B Achsmaß (mm)	ME	o. Mwst.	inkl. Mwst.
10826	300	200	Paar	65,12 €	77,50 €
10914	300	210	Paar	65,12 €	77,50 €
24318	350	150	Paar	68,23 €	81,20 €
10912	400	300	Paar	69,83 €	83,10 €
11470	500	300	Paar	74,62 €	88,80 €
10827	600	400	Paar	80,67 €	96,00 €
10913	800	500	Paar	90,75 €	108,00 €
10828	800	600	Paar	90,75 €	108,00 €
10829	1000	700	Paar	100,00 €	119,00 €
10830	1200	900	Paar	108,40 €	129,00 €
11436	1600	1300	Paar	147,89 €	176,00 €

STOSSGRIFFE

Paarweise an Glastüren

Stoßgriffpaar 8000
30 mm Ø (gerade Stützen)

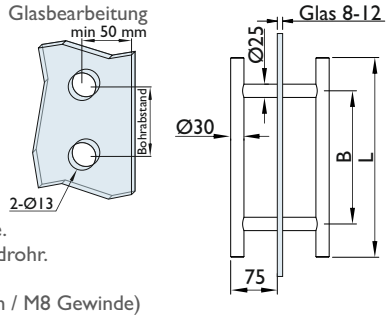

alle Preise inkl. paarweise - Befestigung an 8 - 12 mm Glas

Technische Details:
Gerade Edelstahl Griffstütze mit massiver Edelstahl Befestigungsaufnahme.
Präzise geschnittene Stützen garantieren den optimalen Sitz auf dem Rundrohr.
Innensechskantschraubenschrauben mit Ausdrehsicherung.
Paarweise, inkl. Befestigung für Glastüren 8 - 12 mm. (Glasbohrung 13 mm / M8 Gewinde)

Oberfl. 60 Edelstahl matt

Nummer	Maß L Länge (mm)	Maß B Achsmaß (mm)	ME	o. Mwst.	inkl. Mwst.
14222	300	210	Paar	81,93 €	97,50 €
14223	350	210	Paar	85,04 €	101,20 €
21842	400	200	Paar	86,63 €	103,10 €
14224	400	210	Paar	86,63 €	103,10 €
14225	400	300	Paar	86,63 €	103,10 €
15333	450	300	Paar	90,75 €	108,00 €
14226	500	300	Paar	91,42 €	108,80 €
14227	500	400	Paar	91,42 €	108,80 €
14228	600	400	Paar	97,47 €	116,00 €
14229	600	500	Paar	97,47 €	116,00 €
14230	800	500	Paar	107,56 €	128,00 €
14231	800	600	Paar	107,56 €	128,00 €
14217	1000	700	Paar	116,80 €	139,00 €
21844	1000	800	Paar	116,80 €	139,00 €
14218	1200	900	Paar	125,21 €	149,00 €
19804	1200	1000	Paar	125,21 €	149,00 €
14219	1400	1000	Paar	133,61 €	159,00 €
21845	1400	1200	Paar	133,61 €	159,00 €
14220	1500	1100	Paar	150,42 €	179,00 €
14221	1600	1300	Paar	164,70 €	196,00 €
21846	1600	1400	Paar	164,70 €	196,00 €
21847	1800	1500	Paar	173,10 €	206,00 €
21848	1800	1600	Paar	173,10 €	206,00 €
21849	2000	1800	Paar	184,87 €	220,00 €

Oberfl. 72 Smoke Black

Nummer	Länge (mm)	Achsmaß (mm)	ME	o. Mwst.	inkl. Mwst.
46873	400	300	Paar	160,92 €	191,49 €
46874	600	400	Paar	193,70 €	230,50 €
46872	1400	1000	Paar	342,02 €	407,00 €

Stoßgriffpaar 8500 Premium
20 mm Ø (gerade Stützen)
Edelstahl matt

alle Preise inkl. paarweise - Befestigung an 8 - 12 mm Glas

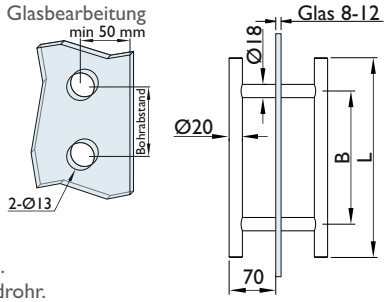

Technische Details:
Gerade Edelstahl Griffstütze mit massiver Edelstahl Befestigungsaufnahme.
Präzise geschnittene Stützen garantieren den optimalen Sitz auf dem Rundrohr.
Innensechskantschrauben M6x5 mm mit Ausdrehsicherung.
Paarweise, inkl. Befestigung für Glastüren 8 - 12 mm. (Glasbohrung 13 mm / M6 Gewinde)

	Maß L	Maß B			
Nummer	**Länge (mm)**	**Achsmaß (mm)**	**ME**	**o. Mwst.**	**inkl. Mwst.**
34168	300	200	Paar	66,55 €	79,20 €
35761	400	200	Paar	68,82 €	81,90 €
34169	400	300	Paar	68,82 €	81,90 €
34170	500	300	Paar	71,59 €	85,20 €
34171	600	400	Paar	74,87 €	89,10 €
34172	800	500	Paar	83,94 €	99,90 €
34175	1200	900	Paar	102,52 €	122,00 €

Montage bei Holztüren für TS 40-55 mm 2x #9661 Gewindestift M6x70 mm

Stoßgriffpaar 8500 Premium
25 mm Ø (gerade Stützen)

alle Preise inkl. paarweise - Befestigung an 8 - 12 mm Glas

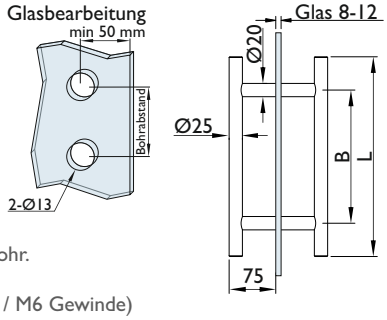

Technische Details:
Gerade Edelstahl Griffstütze mit massiver Edelstahl Befestigungsaufnahme.
Präzis geschnittene Stützen garantieren den optimalen Sitz auf dem Rundrohr.
Innensechskantschrauben M6x5 mm mit Ausdrehsicherung.
Paarweise, inkl. Befestigung für Glastüren 8 - 12 mm. (Glasbohrung 13 mm / M6 Gewinde)

Oberfl. 60 Edelstahl matt

	Maß L	Maß B			
Nummer	**Länge (mm)**	**Achsmaß (mm)**	**ME**	**o. Mwst.**	**inkl. Mwst.**
34177	300	200	Paar	70,16 €	83,50 €
34178	300	210	Paar	70,16 €	83,50 €
34179	350	150	Paar	73,27 €	87,20 €
35607	400	200	Paar	74,87 €	89,10 €
34180	400	300	Paar	74,87 €	89,10 €
34181	500	300	Paar	79,66 €	94,80 €
34182	600	400	Paar	85,71 €	102,00 €
34183	800	500	Paar	95,79 €	114,00 €
34184	800	600	Paar	95,79 €	114,00 €
34185	1000	700	Paar	105,04 €	125,00 €
34186	1200	900	Paar	114,28 €	136,00 €
34187	1600	1300	Paar	152,94 €	182,00 €

Oberfl. 72 Smoke Black

Nummer	Länge (mm)	Achsmaß (mm)	ME	o. Mwst.	inkl. Mwst.
43973	400	300	Paar	69,83 €	83,10 €
43974	500	300	Paar	128,57 €	153,00 €

Montage bei Holztüren für TS 40-55 mm 2x #9661 Gewindestift M6x70 mm

STOSSGRIFFE

Paarweise an Glastüren

Stoßgriffpaar 8501
25 mm Ø (gerade Stützen)
Classic Black, mattschwarz

alle Preise inkl. paarweiser
Befestigung an 8 - 12 mm Glas

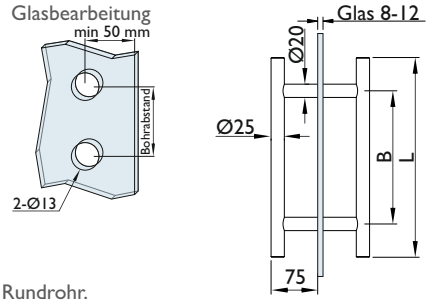

Technische Details:
Gerade Aluminium Griffstütze mit massiver Befestigungsaufnahme.
Präzise geschnittene Stützen garantieren den optimalen Sitz auf dem Rundrohr.
Innensechskantschrauben mit Ausdrehsicherung.
Paarweise, inkl. Befestigung für Glastüren 8 - 12 mm. (Glasbohrung 13 mm / M8 Gewinde)

		Maß B			
Nummer	**Länge (mm)**	**Achsmaß (mm)**	**ME**	**o. Mwst.**	**inkl. Mwst.**
46459	400	300	Paar	69,90 €	83,20 €
46460	500	300	Paar	75,70 €	90,10 €

Stoßgriffpaar 8031

25 x 25 mm (gerade Stützen)

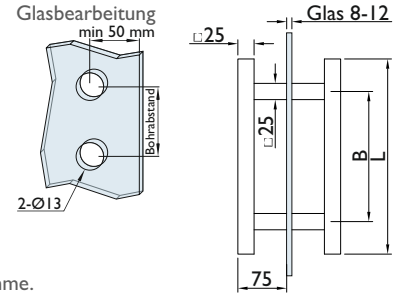

Technische Details:
Gerade Edelstahl Griffstütze mit massiver Edelstahl Befestigungsaufnahme.
Innensechskantschraubenschrauben mit Ausdrehsicherung.

Oberfl. 60 Edelstahl matt

	Maß L	Maß B			
Nummer	**Länge (mm)**	**Achsmaß (mm)**	**ME**	**o. Mwst.**	**inkl. Mwst.**
22387	400	210	Paar	178,57 €	212,50 €
16006	500	300	Paar	184,45 €	219,50 €

Oberfl. 72 Smoke Black

Nummer	Länge (mm)	Achsmaß (mm)	ME	o. Mwst.	inkl. Mwst.
43979	500	300	Paar	276,47 €	329,00 €

alle Preise inkl. paarweise - Befestigung an 8 - 12 mm Glas

STOSSGRIFFE

Paarweise an Glastüren

Stoßgriff-Kombination 8086 / 8500

25 mm Ø (Kombigriff mit Flachprofil 37/28x10 mm)

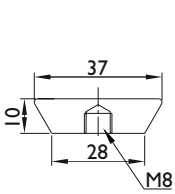

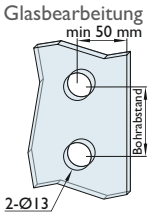

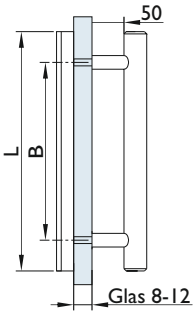

Technische Details:
Gerade Edelstahl Griffstütze mit massiver Edelstahl Befestigungsaufnahme.
Präzis geschnittene Stützen garantieren den optimalen Sitz auf dem Rundrohr.
Innensechskantschraubenschrauben mit Ausdrehsicherung.
Paarweise, inkl. Befestigung für Glastüren. Inkl. 2 Gewindestift mit M6x35 mm.

Oberfläche 60/F9 Edelstahl / Edelstahlfarben

Nummer	Maß L Länge (mm)	Maß B Achsmaß (mm)	ME	o. Mwst.	inkl. Mwst.
41624	300	200	Set	148,73 €	177,00 €
41608	350	150	Set	148,73 €	177,00 €
40596	400	300	Set	148,73 €	177,00 €
41633	500	350	Set	193,69 €	230,50 €
40597	600	400	Set	193,69 €	230,50 €
42019	600	500	Set	193,69 €	230,50 €
40598	800	500	Set	202,10 €	240,50 €

Griffleiste-Paar 8086/8085

Flachprofil 37/28x10 mm

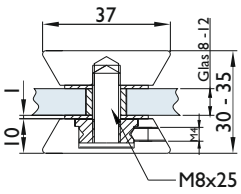

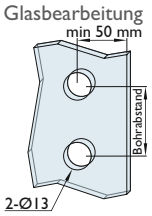

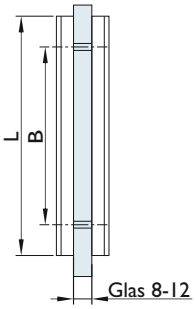

Technische Details:
Gerade Griffleiste mit massiver Edelstahl Befestigungsaufnahme.
Innensechskantschraubenschrauben mit Ausdrehsicherung. Paarweise, inkl. Befestigung für Glastüren. Mit M8/M6 Gewinde zur Verschraubung mit Stoßgriff 8000 - 20 oder 25 mm Stützen an Glas. Auch für Holztüren mit M8x50 mm SW4.

8086 - F9 Edelstahlfarben

Nummer	Maß L Länge (mm)	Maß B Achsmaß (mm)	ME	o. Mwst.	inkl. Mwst.
42015	200	150	Paar	148,73 €	177,00 €
41610	350	150	Paar	148,73 €	177,00 €
41394	400	300	Paar	148,73 €	177,00 €
41395	600	400	Paar	186,13 €	221,50 €
42018	600	500	Paar	186,13 €	221,50 €
42016*	200	-	Paar	47,05 €	56,00 €

* Klebevariante

8085 - Oberfl. 72 Smoke Black

Nummer	Länge (mm)	Achsmaß (mm)	ME	o. Mwst.	inkl. Mwst.
43981	400	300	Paar	273,95 €	326,00 €
43980*	400	300	Stck.	136,13 €	161,99 €

* mit M8 Gewinde

Stoßgriffkombination
8085.SET/8000 - 25 ∅ mm

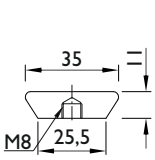

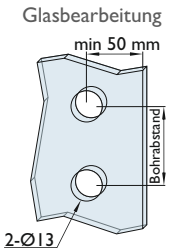

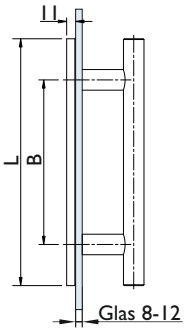

Technische Details:
Flachgriff Nr. 8085/35 x 11 mm - Auflage auf der Türe 25,5 mm breit.
Stoßgriff Nr. 8000 - 25 Ø mm.
Inkl. Befestigung paarweise für Glastüre 8 - 12 mm M8x40 mm
Glasbohrung 13 mm.

Oberfl. 60 Edelstahl matt

Nummer	Maß L Länge (mm)	Maß B Achsmaß (mm)	ME	o. Mwst.	inkl. Mwst.
23129	400	300	Set	148,73 €	177,00 €
23127	600	400	Set	193,69 €	230,50 €

Oberfl. 72 Smoke Black

Nummer	Länge (mm)	Achsmaß (mm)	ME	o. Mwst.	inkl. Mwst.
46836	400	300	Set	139,76 €	166,30 €
45509	500	300	Set	222,53 €	264,80 €

Oberfl. 60 Edelstahl matt / Stoßgriff 30 Ø mm

Nummer	Länge (mm)	Achsmaß (mm)	ME	o. Mwst.	inkl. Mwst.
35606	600	400	Set	193,69 €	230,50 €

*= Der Flachgriff ist jeweils für 2 verschiedene Achsmaße vorgerichtet. Die nicht verwendeten Schraublöcher können mit den beiliegenden Unterlagen abgedeckt werden. Das Set ist auch in weiteren Stoßgrifflängen verfügbar und kann mit anderen Stoßgriffen kombiniert werden.

Stoßgriffkombination
8085.SET/8031 - 25 □ mm
Smoke Black

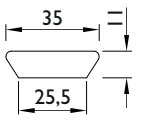

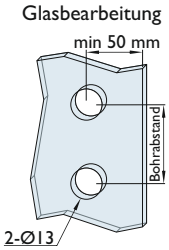

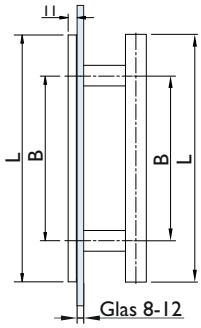

Technische Details:
Flachgriff Nr. 8085/35 x 11 mm - Auflage auf der Türe 25,5 mm breit.
Stoßgriff Nr. 8031 - 25 □mm.
Inkl. paarweise Befestigung für Glastüren 8 - 12 mm.
Glasbohrung 13 mm.

Nummer	Maß L Länge (mm)	Maß B Achsmaß (mm)	ME	o. Mwst.	inkl. Mwst.
45510	500	300	Set	296,48 €	352,80 €

Der Flachgriff ist jeweils für 2 verschiedene Achsmaße vorgerichtet. Die nicht verwendeten Schraublöcher können mit den beiliegenden Unterlagen abgedeckt werden. Das Set ist auch in weiteren Stoßgrifflängen verfügbar und kann mit anderen Stoßgriffen kombiniert werden.

STOSSGRIFFE

Paarweise an Glastüren

Griffleiste

Flachprofil 8086 37/28x10 mm
Flachprofil 8085 35/25x10 mm
Edelstahlfarben

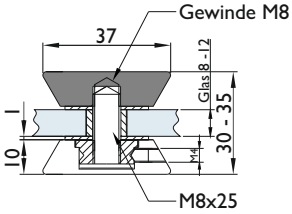

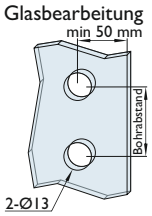

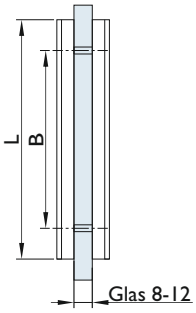

Technische Details:
Gerade Griffleiste mit M8 Gewinde
Gewindestift 2x M8x25 mm / 2x M6x25 mm
Gewindereduzierung M8 auf M6, Länge 6 mm
Transparente Unterlegscheibe 4xØ25 / 2xØ20 mm
Kombinierbar mit Stoßgriffen des passenden Achsmaßes (B)

Nummer	Maß L Länge (mm)	Maß B Achsmaß (mm)	ME	o. Mwst.	inkl. Mwst.
46149	300	150	Stück	82,35 €	98,00 €
46150	300	200	Stück	82,35 €	98,00 €
40599	400	300	Stück	90,75 €	108,00 €
41820	600	400	Stück	118,90 €	141,50 €
42017	600	500	Stück	118,90 €	141,50 €
22170*	400	300	Stück	90,75 €	108,00 €
22171*	600	400	Stück	124,78 €	148,50 €

* 8085 in Edelstahl matt 2x Gewindestifte M8x25 mm

Griffleiste kann mit folgenden Stoßgriffen kombiniert werden:

Stoßgriff 8002K

Edelstahl matt

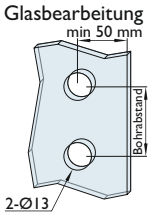

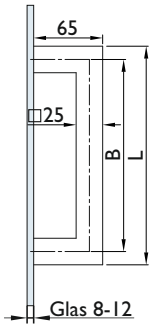

Technische Details:
Inkl. einseit. Befestigung für Glastüren 8 - 12 mm.
Glasbohrung 13 mm.

Nummer	Maß L Länge (mm)	Maß B Achsmaß (mm)	ME	o. Mwst.	inkl. Mwst.
10806	625	600	Stck.	79,07 €	94,10 €

Stoßgriff 8031

Edelstahl matt

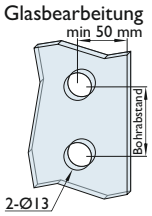

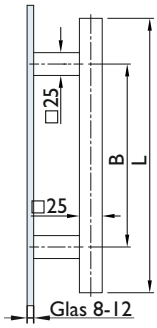

Technische Details:
Inkl. einseit. Befestigung für Glastüren 8 - 12 mm.
Glasbohrung 13 mm.

Nummer	Maß L Länge (mm)	Maß B Achsmaß (mm)	ME	o. Mwst.	inkl. Mwst.
11475	600	400	Stck.	90,75 €	107,99 €

Griffleiste-Paar, zum Verkleben

Flachprofil 8086
Aluminium

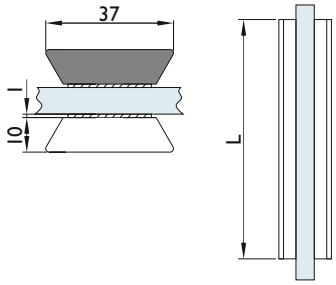

Technische Details:
zum Aufkleben auf Glas / inkl. Montagehilfe
mit 3 M Klebetape
Oberfl. F9 (Edelstahlfarben)

Nummer	Maß L Länge (mm)	ME	o. Mwst.	inkl. Mwst.
42016	200	Paar	47,05 €	56,00 €
46823	400	Paar	66,39 €	79,00 €

Stoßgriff 8032

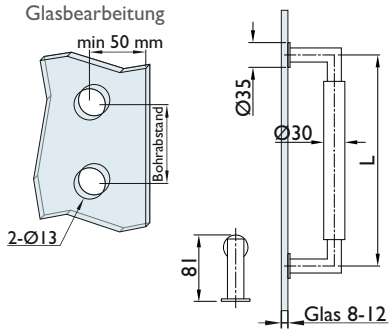

Technische Details:
inkl. einseit. Befestigung für Glastüre 8 - 12 mm.
Glasbohrung 13 mm.

Nummer	Maß L Länge (mm)	Oberfläche	ME	o. Mwst.	inkl. Mwst.
15639	350	OF 60 Edelstehl matt	Stck.	108,82 €	129,50 €
42400	350	OF 72 Smoke Black	Stck.	152,10 €	181,00 €
15640	500	OF 60 Edelstehl matt	Stck.	134,87 €	160,50 €

STOSSGRIFFE

Paarweise an Glastüren

Stoßgriffpaar 20 / 25 mm Ø für Glastüren 8500 (gerade Stützen)

Aluminium

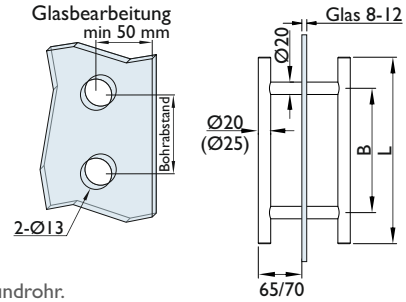

Technische Details:
Gerade Griffstütze mit massiver Befestigungsaufnahme.
Präzise geschnittene Stützen garantieren den optimalen Sitz auf dem Rundrohr.
Innensechskantschraubenschrauben mit Ausdrehsicherung.
Paarweise, inkl. Befestigung für Glastüren 8 - 12 mm. (Glasbohrung 10 mm)

Nummer	Maß L Länge (mm)	Maß B Achsmaß (mm)	Ø	ME	o. Mwst.	inkl. Mwst.
35073	400	300	20 mm	Paar	76,38 €	90,89 €
35078	400	300	25 mm	Paar	84,87 €	101,00 €
35081	800	500	25 mm	Paar	110,50 €	131,50 €

alle Preise inkl. paarweiser
Befestigung an 8 - 12 mm Glas

Stoßgriffpaar 20/25 mm Ø 8040

Edelstahl matt

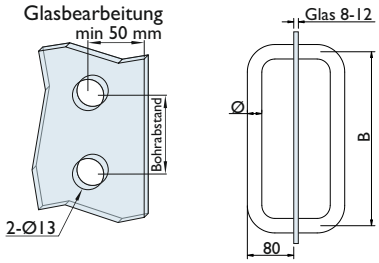

Technische Details:
Edelstahl Griffstütze mit massiver Edelstahl Befestigungsaufnahme.
Innensechskantschrauben mit Ausdrehsicherung.
Paarweise, inkl. Befestigung für Glastüren 8 - 12 mm und Befestigung an Holztüren 35 - 55 mm.
Glasbohrung 13 mm

Nummer	Maß B Achsmaß (mm)	Maß H (mm)	Rohr Ø	ME	o. Mwst.	inkl. Mwst.
15322	200	80	20 mm	Paar	86,55 €	102,99 €
15324	200	80	25 mm	Paar	105,88 €	126,00 €
15325	300	80	25 mm	Paar	115,96 €	137,99 €
15326	600	80	25 mm	Paar	177,73 €	211,50 €
15327	900	80	25 mm	Paar	225,21 €	268,00 €

alle Preise inkl. paarweiser
Befestigung an 8 - 12 mm Glas

Stoßgriffpaar 20/25 mm Ø
8002
Edelstahl matt

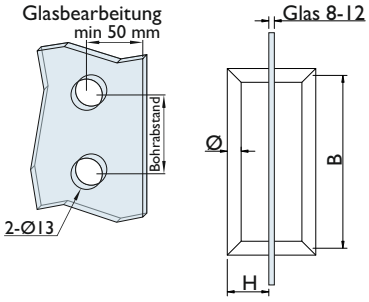

Technische Details:
Gerade Edelstahl Griffstütze mit massiver Edelstahl Befestigungsaufnahme.
Innensechskantschrauben mit Ausdrehsicherung.
Glasbohrung 13 mm

Nummer	Maß B Achsmaß (mm)	Maß H (mm)	Rohr Ø	ME	o. Mwst.	inkl. Mwst.
09642	200	60	20 mm	Paar	77,56 €	92,30 €
10819	200	65	25 mm	Paar	83,10 €	98,90 €
10820	300	65	25 mm	Paar	94,53 €	112,50 €
10821	600	65	25 mm	Paar	130,67 €	155,50 €
10822	900	65	25 mm	Paar	189,49 €	225,50 €
10823	1200	65	25 mm	Paar	231,09 €	275,00 €

alle Preise inkl. paarweiser
Befestigung an 8 - 12 mm Glas

Stoßgriffpaar 25 x 25 mm
8002 K
Edelstahl matt

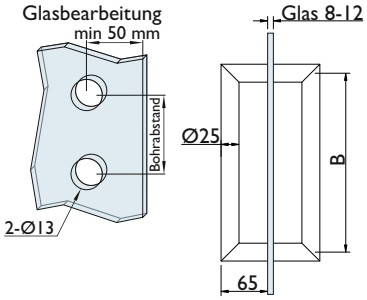

Technische Details:
Gerade Edelstahl Griffstütze mit massiver Edelstahl Befestigungsaufnahme.
Innensechskantschrauben mit Ausdrehsicherung.
Glasbohrung 13 mm

Nummer	Länge (mm)	Maß B Achsmaß (mm)	ME	o. Mwst.	inkl. Mwst.
10809	225	200	Paar	94,53 €	112,50 €
10810	325	300	Paar	112,18 €	133,50 €
10811	625	600	Paar	159,24 €	189,50 €
10812	925	900	Paar	224,36 €	267,00 €
10813	1225	1200	Paar	286,13 €	340,50 €

alle Preise inkl. paarweiser
Befestigung an 8 - 12 mm Glas

STOSSGRIFFE

Befestigungen

Befestigung 2.4
zur paarweisen, durchgehenden Befestigung

Technische Details:
Befestigung für Stoßgriffe mit 20 / 25 / 30 mm Ø geraden Stützen
zur paarweisen durchgehenden Befestigung an Glastüren / Türstärke 8-12 mm
bestehend aus 1x Gewindestift, 2x Glasschutzhülse und 2x Kunststoff-Unterlegscheibe

Nummer	Artikelnummer	für Türstärke	M	ME	o. Mwst.	inkl. Mwst.
10850	BEF/2.4.GL/20Ø-VZ	8 - 12 mm	6	Stck.	4,28 €	5,10 €
08624	BEF/2.4.GL/25Ø-VZ	8 - 12 mm	8	Stck.	4,28 €	5,10 €
12639	BEF/2.4.GL/30Ø-VZ	8 - 12 mm	8	Stck.	4,28 €	5,10 €

Befestigung 2.4 K
zur paarweisen, durchgehenden Befestigung

Technische Details:
Befestigung für Stoßgriffe der Serie 8002K mit geraden Stützen für Türstärke 8-12 mm
Befestigung 25x25mm zur paarweisen durchgehenden Befestigung an Glastüren

Nummer	Artikelnummer	für Türstärke	ME	o. Mwst.	inkl. Mwst.
10852	BEF/2.4.GL/25K/8002-VZ	8 - 12 mm	Stck.	4,28 €	5,10 €

Befestigung 2.1
Paarweise an Holz-, Kunststoff- und Metalltüren
Stahl verzinkt

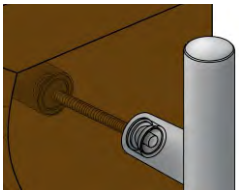

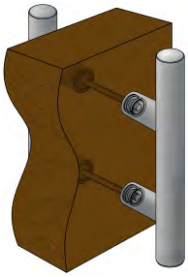

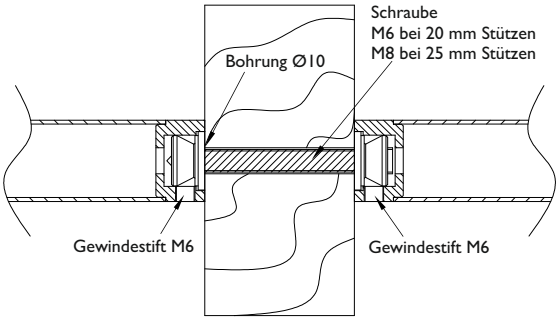

Technische Details:
Gewindebolzen M8 passend auf den Befestigungseinsatz der Stoßgriffe
Für gerade und schräge Stützen 20/25/30 mm.

Nummer	Artikelnummer	für Türstärke	ME	o. Mwst.	inkl. Mwst.
10909	BEF/2.1/55MM/25Ø-VZ	35 - 55 mm	Stck.	2,15 €	2,60 €
08623	BEF/2.1/75MM/25Ø-VZ	56 - 75 mm	Stck.	2,15 €	2,60 €
10910	BEF/2.1/95MM/25Ø-VZ	76 - 95 mm	Stck.	2,15 €	2,60 €
09661	BEF/2.1/55MM/20Ø-VZ	40 - 55 mm	Stck.	2,15 €	2,60 €
10911	BEF/2.1/75MM/20Ø-VZ	56 - 75 mm	Stck.	2,15 €	2,60 €

STOSSGRIFFE

Paarweise an Glastüren, abschließbar

Serie 8000 ZYL, abschließbar

Technische Details:
inkl. paarweiser Befestigung für Glas
Glasstärke 8 - 12 mm
Zylinder mit 5 Wendeschlüsseln
(Zylinder gleichschließend siehe Seite 314)
Innen mit Drehknauf oder beids. Schlüssel
inkl. Bodenbuchse mit Federverschluss

12821 42490

Glasbearbeitung / Abmessungen:

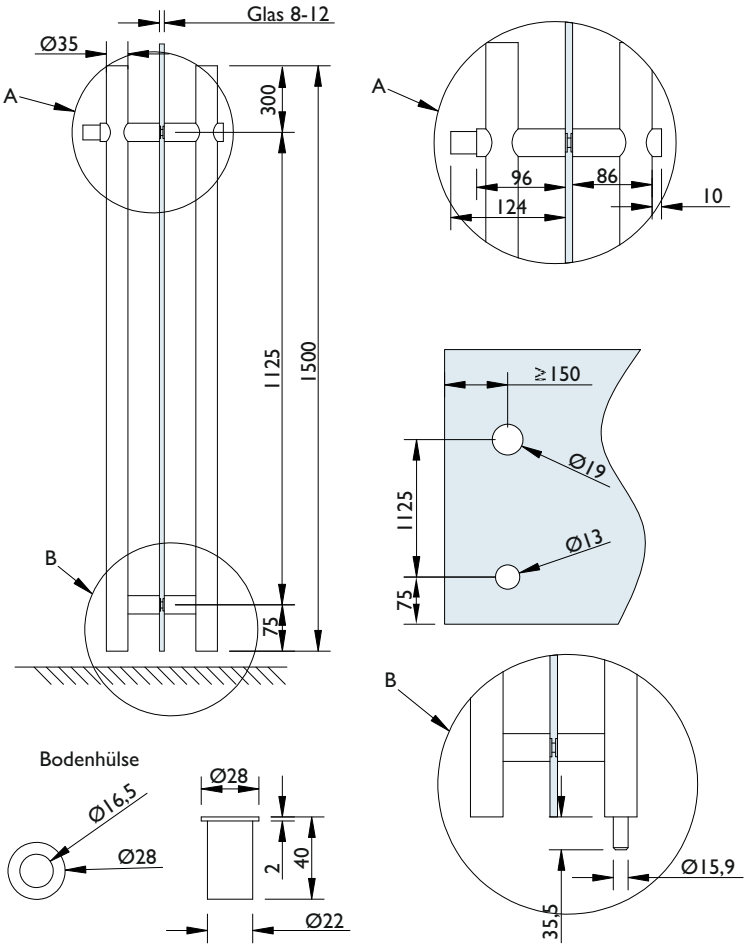

Nummer	Artikelnummer	Oberfläche	ME	o. Mwst.	inkl. Mwst.
12821	8000.ZYL/1500/1125/35Ø-60	Edelstahl matt	Paar	346,63 €	412,50 €
42490	8000.ZYL/1500.DOP/1125/35Ø-60	Edelstahl matt	Paar	346,63 €	412,50 €
24633	8099/HOLZ	Stahl	Paar	49,83 €	59,30 €

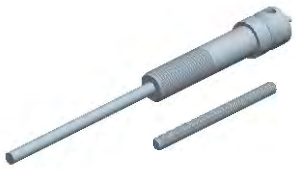

8099 Holz (nur für Griff mit einseitigen Knauf verwendbar)
(siehe Seite 314)

Serie 8071 ZYL abschließbar

Technische Details:
inkl. paarweiser Befestigung für Glas
Glasstärke 8 - 12 mm
Zylinder mit 5 Wendeschlüsseln
(Zylinder gleichschließend siehe Seite 314)
Innen mit Drehknauf
inkl. Bodenbuchse mit Federverschluss

Glasbearbeitung / Abmessungen:

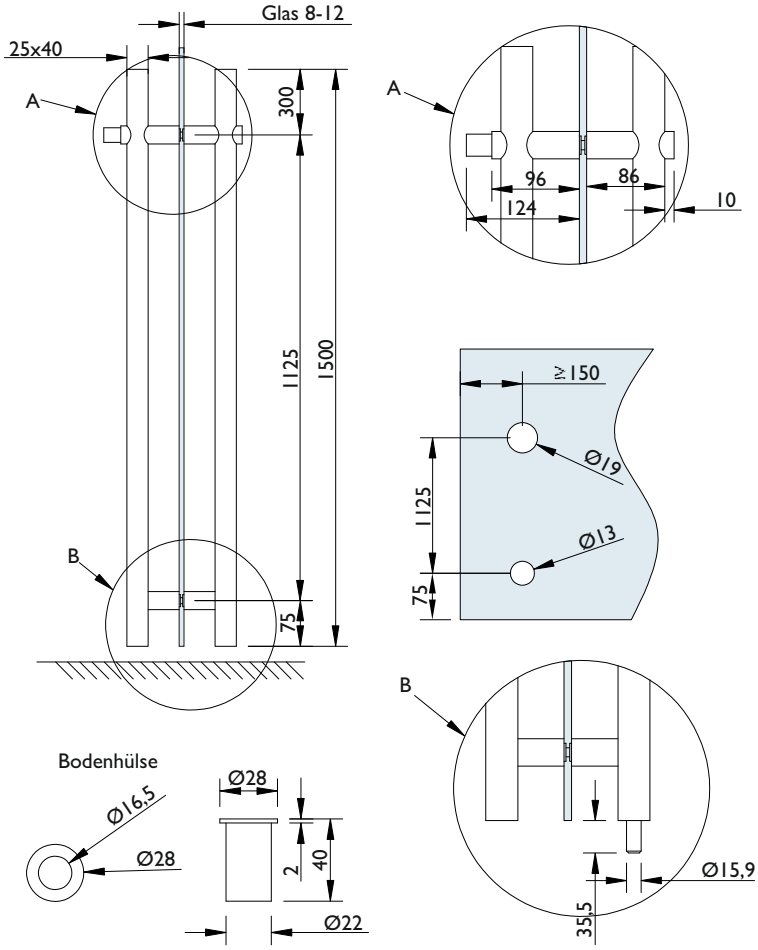

Nummer	Artikelnummer	Oberfläche	ME	o. Mwst.	inkl. Mwst.
12822	8071.ZYL/1500/1125/25Ø-60	Edelstahl matt	Paar	346,63 €	412,50 €

STOSSGRIFFE

Zubehör zu Stoßgriff ZYL

Zylinder, gleichschließend zu Stoßgriff 8000 / 8071 ZYL

Technische Details:
Der Zylinder lässt sich auf der Baustelle demontieren und durch diesen gleichschließenenden Zylinder ersetzen. Jedem Zylinder liegen je 5 Wendeschlüssel bei.
Die Zylinder lassen sich nicht in Schließanlagen integrieren.

Nummer	Artikelnummer	ME	o. Mwst.	inkl. Mwst.
23468	8099/ZYL.GLE/ICH	Stck.	44,95 €	53,50 €

Bodenhülse zu Stoßgriff ZYL

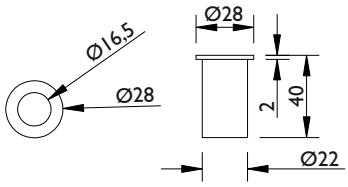

Nummer	Artikelnummer	ME	o. Mwst.	inkl. Mwst.
12823	8099.ZYL/HÜLS.E-60	Stck.	12,35 €	14,70 €

Bodenhülse zu Stoßgriff PZ

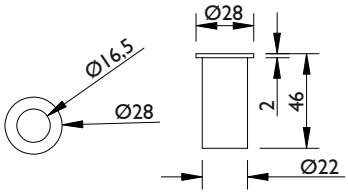

Technische Details:
mit Federverschluss

Nummer	Artikelnummer	ME	o. Mwst.	inkl. Mwst.
42863	8099.PZ/HÜLS.E/P39-60	Stck.	12,35 €	14,70 €

Befestigungs-Set für Holztüren

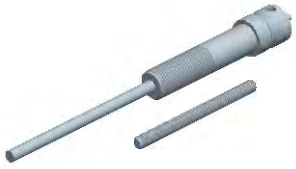

Technische Details:
Diese verlängerten Bolzen ersetzen bei den Stoßgriffen 8000 ZYL und 8071 ZYL die normal beigelegten Bolzen für die Glasbefestigung.
Dadurch kann der Griff bei Holztüren von Türstärke 40 - 45 mm eingesetzt werden.
Andere Türstärken sind auf Anfrage ebenfalls möglich.
Das Befestigungs-Set ist nur für Griffe mit einseitig Knauf einsetzbar.

Nummer	Artikelnummer	Oberfläche	ME	o. Mwst.	inkl. Mwst.
24633	8099/HOLZ	Stahl	Set	49,83 €	59,30 €

STOSSGRIFFE

Paarweise an Glastüren, abschließbar

Serie 8000 PZ, abschließbar

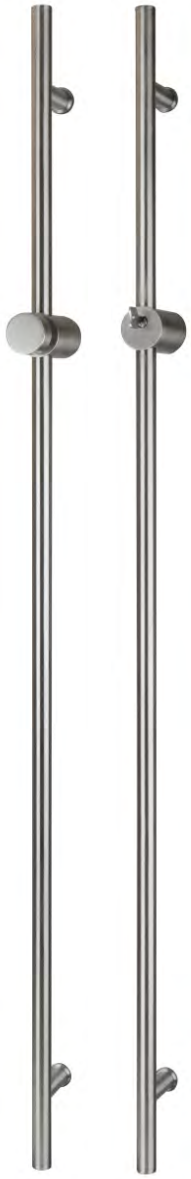

Technische Details:
inkl. paarweiser Befestigung für Glas
Glasstärke 7 - 12 mm
Halbzylinder mit Freilauf / 40 mm Gesamtlänge
Innen mit Drehknauf / Aussen PZ Zylinder
inkl. Bodenbuchse mit Federverschluss

Nummer	Artikelnummer	Oberfläche	ME	o. Mwst.	inkl. Mwst.
23485	8000.PZ/1500/25Ø-60	Edelstahl matt	Paar	524,36 €	623,99 €

Außenseite mit Zylinder

Innenseite mit Drehknauf

Bolzen schließt nach unten aus

Hinweis:
Der Stoßgriff wird mit einem Profil-Halbzylinder mit **Freilauffunktion** geliefert.
Der Halbzylinder hat eine Länge von 30 mm.
Gesamtzylinderlänge 40 mm.
Der Stoßgriff kann auch mit anderen Profil-Halbzylindern z. B. passend auf eine Schließanlage ausgestattet werden. Es ist jedoch immer darauf zu achten, dass der Zylinder eine **Freilauffunktion** besitzt.
Andernfalls ist die Funktionsweise des Stoßgriffes nicht gegeben.

Glasbearbeitung / Abmessungen:

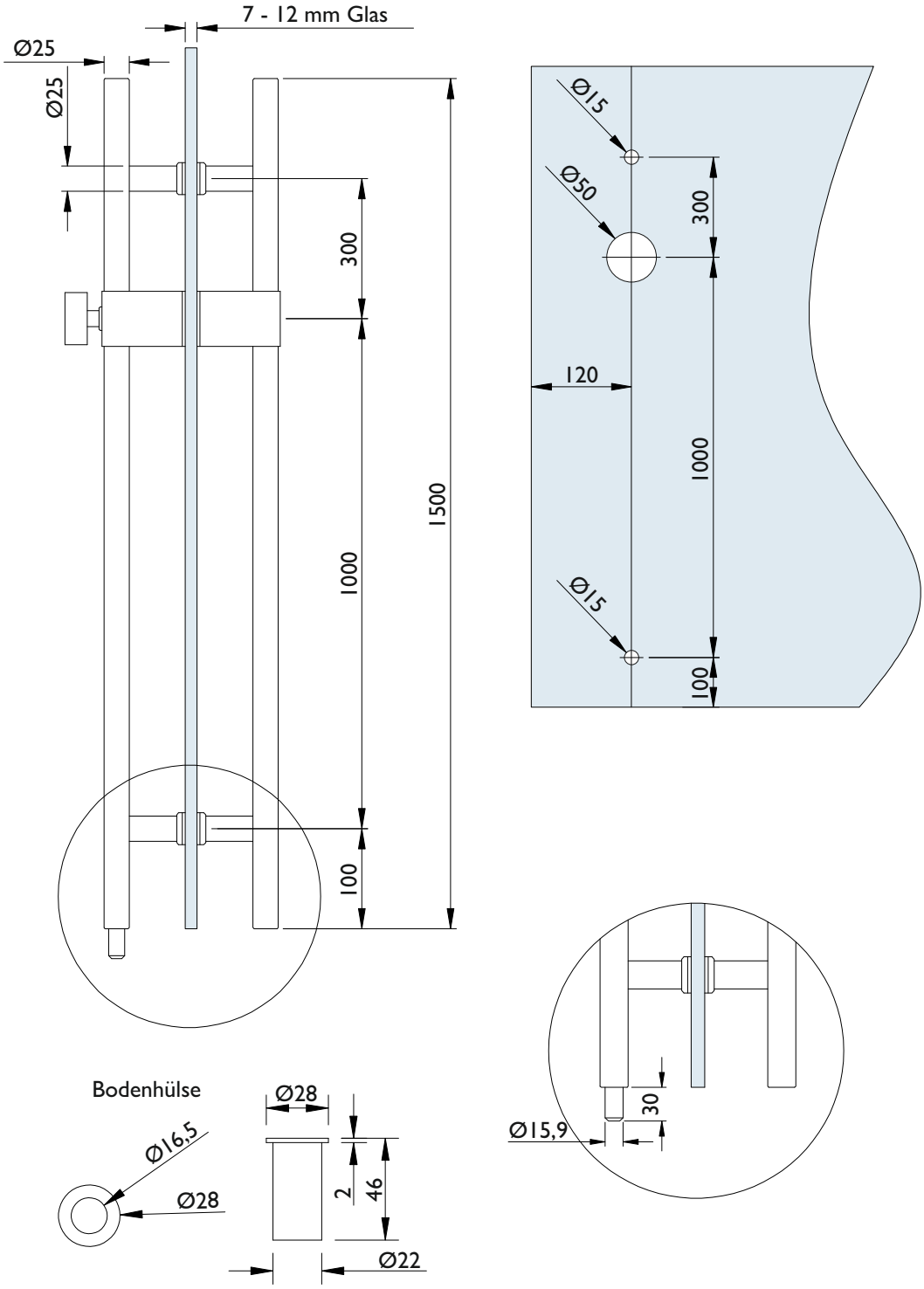

STOSSGRIFFE

Paarweise an Glastüren, abschließbar

Serie 8001 PZ, abschließbar

Technische Details:
inkl. paarweiser Befestigung für Glas
Glasstärke 7 - 12 mm
Halbzylinder mit Freilauf / 40 mm Gesamtlänge
Innen mit Drehknauf / Aussen PZ Zylinder
inkl. Bodenbuchse mit Federverschluss

Nummer	Artikelnummer	Oberfläche	ME	o. Mwst.	inkl. Mwst.
42486	8001.PZ/1400/25Ø-60	Edelstahl matt	Paar	489,07 €	581,99 €

Außenseite mit Zylinder

Innenseite mit Drehknauf

Bolzen schließt nach unten aus

Hinweis:
Der Stoßgriff wird mit einem Profil-Halbzylinder mit **Freilauffunktion** geliefert.
Der Halbzylinder hat eine Länge von 30 mm.
Gesamtzylinderlänge 40 mm.
Der Stoßgriff kann auch mit anderen Profil-Halbzylindern z. B. passend auf eine Schließanlage ausgestattet werden. Es ist jedoch immer darauf zu achten, das der Zylinder eine **Freilauffunktion** besitzt.
Andernfalls ist die Funktionsweise des Stoßgriffes nicht gegeben.

Glasbearbeitung / Abmessungen:

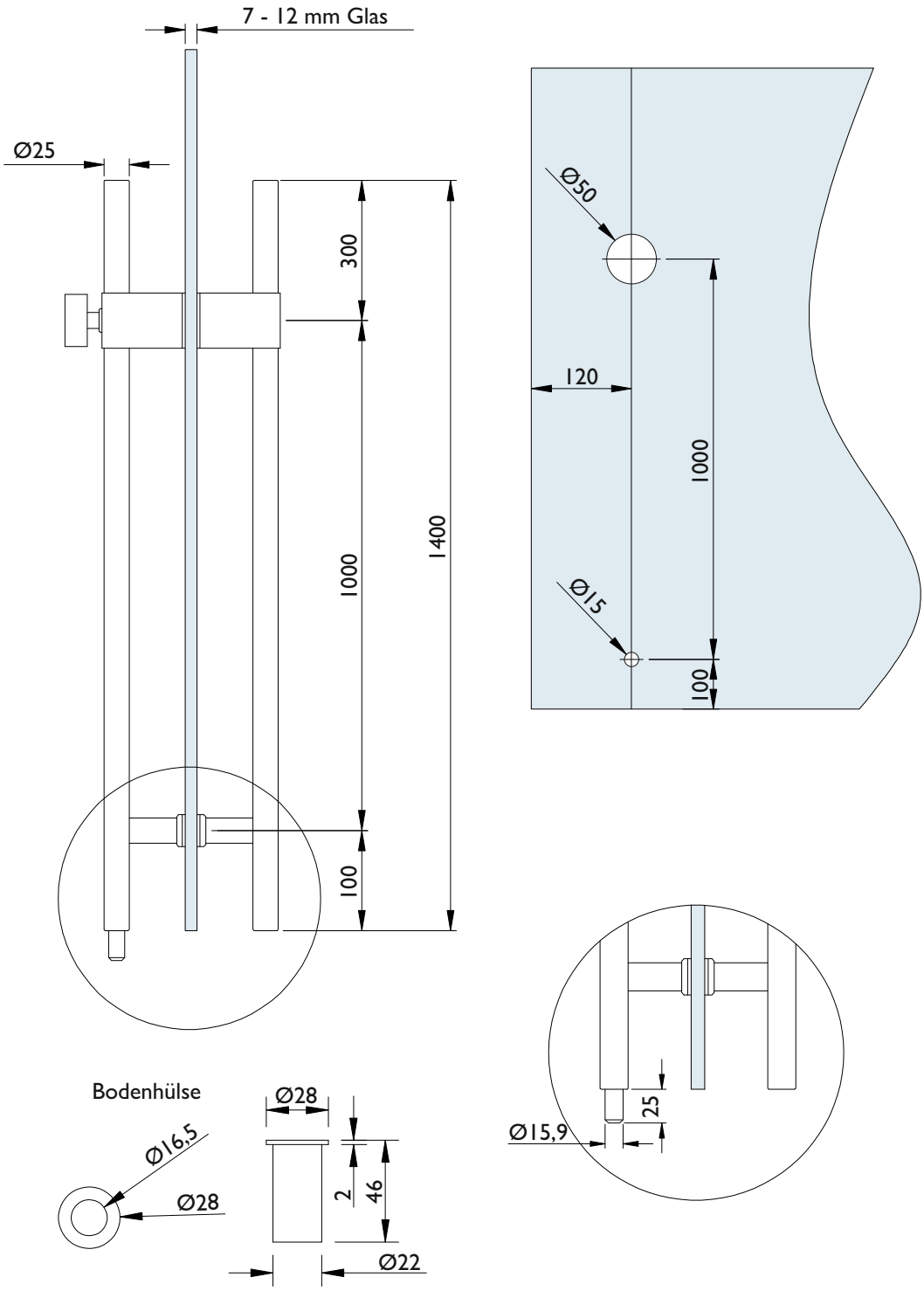

STOSSGRIFFE

Paarweise an Glastüren, abschließbar

Serie 8001 PZ, abschließbar

Technische Details:
inkl. paarweiser Befestigung für Glas
Glasstärke 7 - 12 mm
Halbzylinder mit Freilauf / 40 mm Gesamtlänge
Innen mit Drehknauf / Aussen PZ Zylinder
inkl. Bodenbuchse mit Federverschluss

Nummer	Artikelnummer	Oberfläche	ME	o. Mwst.	inkl. Mwst.
42487	8001.PZ/1800/25Ø-60	Edelstahl matt	Paar	551,26 €	656,00 €

Außenseite mit Zylinder

Innenseite mit Drehknauf

Bolzen schließt nach unten aus

Hinweis:
Der Stoßgriff wird mit einem Profil-Halbzylinder mit **Freilauffunktion** geliefert.
Der Halbzylinder hat eine Länge von 30 mm.
Gesamtzylinderlänge 40 mm.
Der Stoßgriff kann auch mit anderen Profil-Halbzylindern z. B. passend auf eine Schließanlage ausgestattet werden. Es ist jedoch immer darauf zu achten, das der Zylinder eine **Freilauffunktion** besitzt.
Andernfalls ist die Funktionsweise des Stoßgriffes nicht gegeben.

Glasbearbeitung / Abmessungen:

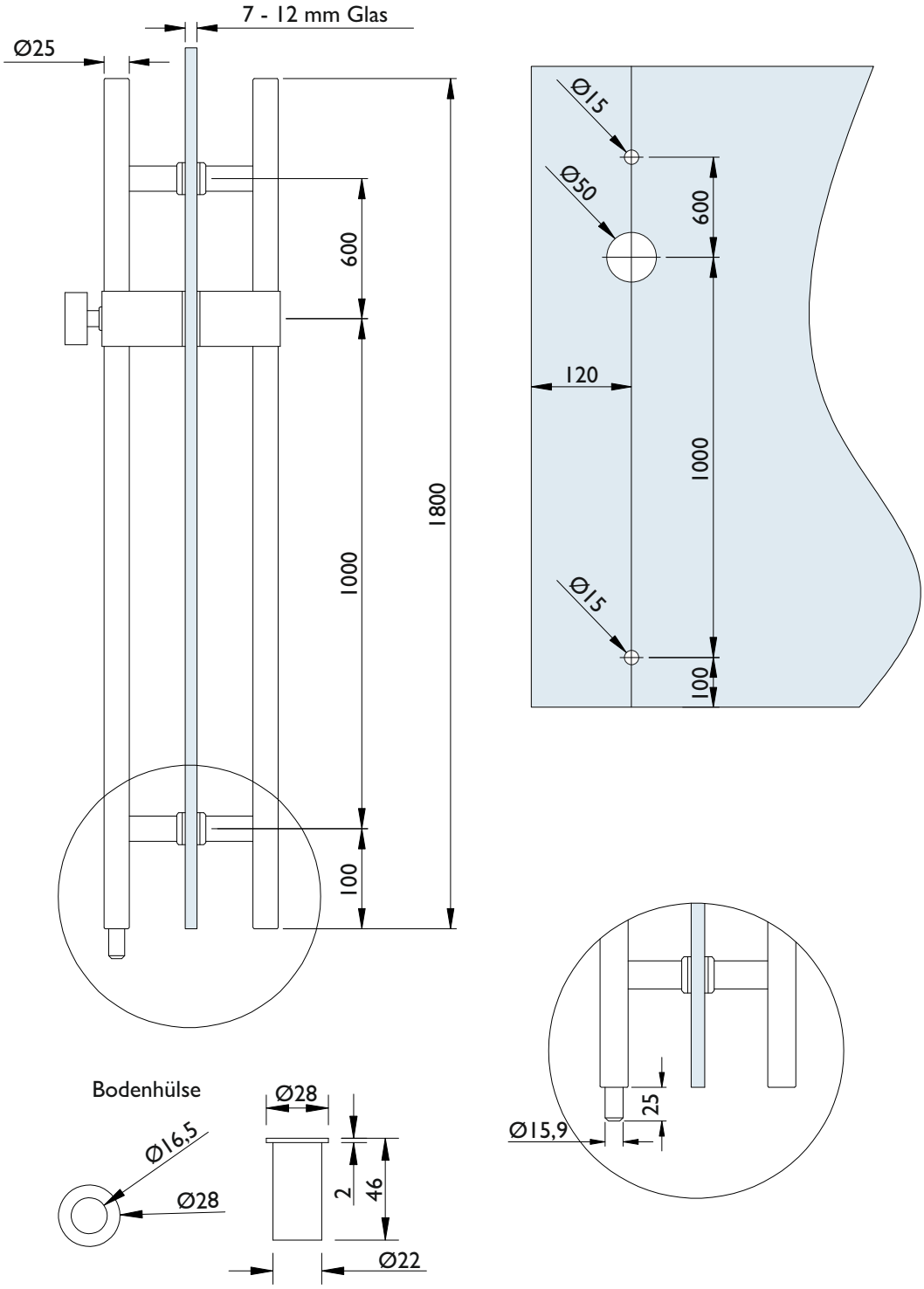

STOSSGRIFFE

Paarweise an Glastüren, abschließbar

Serie 8071 PZ, abschließbar

Technische Details:
inkl. paarweiser Befestigung für Glas
Glasstärke 7 - 12 mm
Halbzylinder mit Freilauf / 40 mm Gesamtlänge
Innen mit Drehknauf / aussen PZ Zylinder
inkl. Bodenbuchse mit Federverschluss

Nummer	Artikelnummer	Oberfläche	ME	o. Mwst.	inkl. Mwst.
42489	8071.PZ/1400/25/25-60	Edelstahl matt	Paar	489,07 €	581,99 €

Außenseite mit Zylinder

Innenseite mit Drehknauf

Bolzen schließt nach unten aus

Hinweis:
Der Stoßgriff wird mit einem Profil-Halbzylinder mit **Freilauffunktion** geliefert.
Der Halbzylinder hat eine Länge von 30 mm.
Gesamtzylinderlänge 40 mm.
Der Stoßgriff kann auch mit anderen Profil-Halbzylindern z. B. passend auf eine Schließanlage ausgestattet werden. Es ist jedoch immer darauf zu achten, das der Zylinder eine **Freilauffunktion** besitzt.
Andernfalls ist die Funktionsweise des Stoßgriffes nicht gegeben.

Glasbearbeitung / Abmessungen:

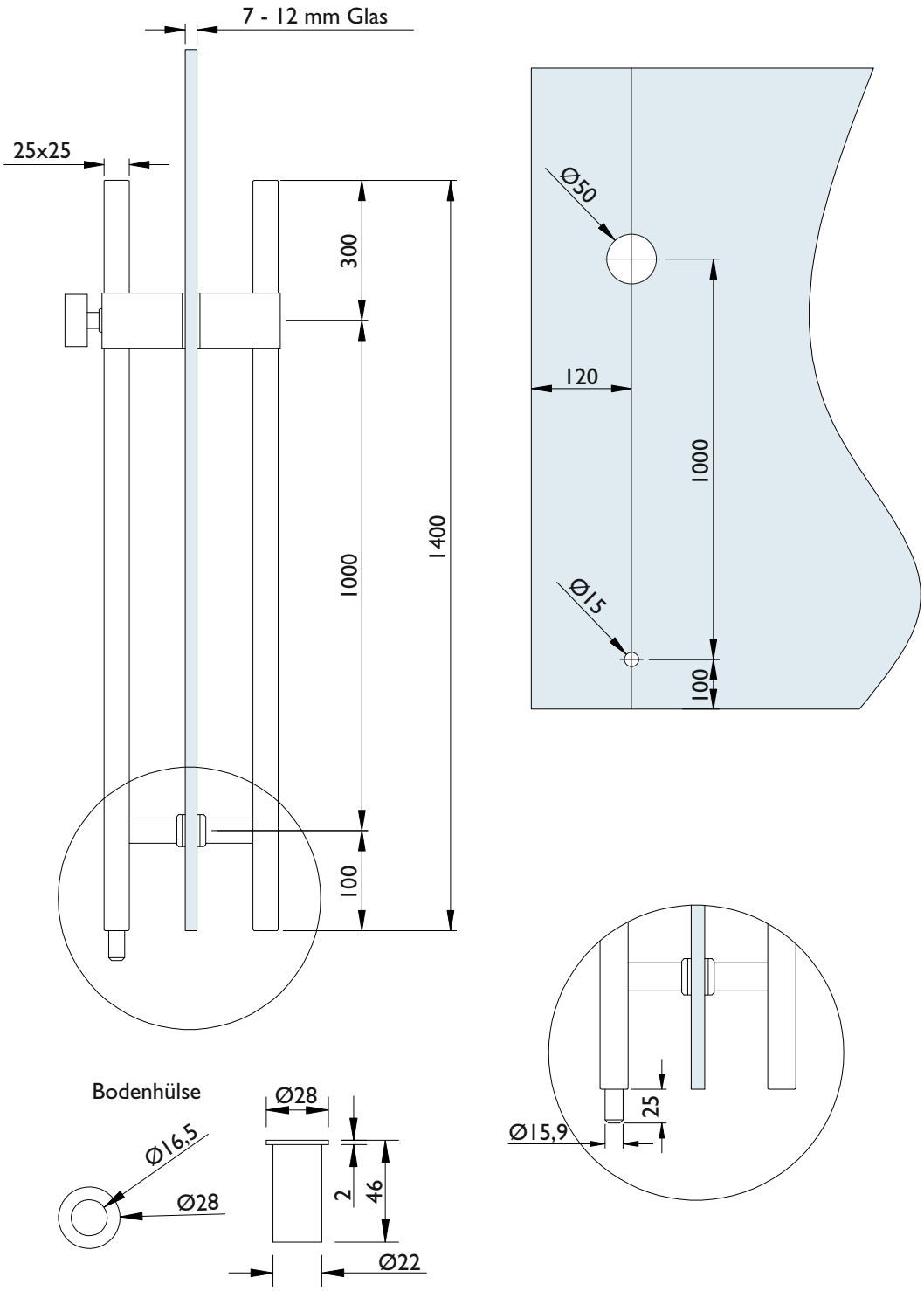

STOSSGRIFFE

Paarweise an Glastüren, abschließbar

Serie 8071 PZ, abschließbar

Technische Details:
inkl. paarweiser Befestigung für Glas
Glasstärke 7 - 12 mm
Halbzylinder mit Freilauf / 40 mm Gesamtlänge
Innen mit Drehknauf / Aussen PZ Zylinder
inkl. Bodenbuchse mit Federverschluss

Nummer	Artikelnummer	Oberfläche	ME	o. Mwst.	inkl. Mwst.
42488	8071.PZ/1800/25/25-60	Edelstahl matt	Paar	551,26 €	656,00 €

Außenseite mit Zylinder

Innenseite mit Drehknauf

Bolzen schließt nach unten aus

Hinweis:
Der Stoßgriff wird mit einem Profil-Halbzylinder mit **Freilauffunktion** geliefert.
Der Halbzylinder hat eine Länge von 30 mm.
Gesamtzylinderlänge 40 mm.
Der Stoßgriff kann auch mit anderen Profil-Halbzylindern z. B. passend auf eine Schließanlage ausgestattet werden. Es ist jedoch immer darauf zu achten, das der Zylinder eine **Freilauffunktion** besitzt.
Andernfalls ist die Funktionsweise des Stoßgriffes nicht gegeben.

Glasbearbeitung / Abmessungen:

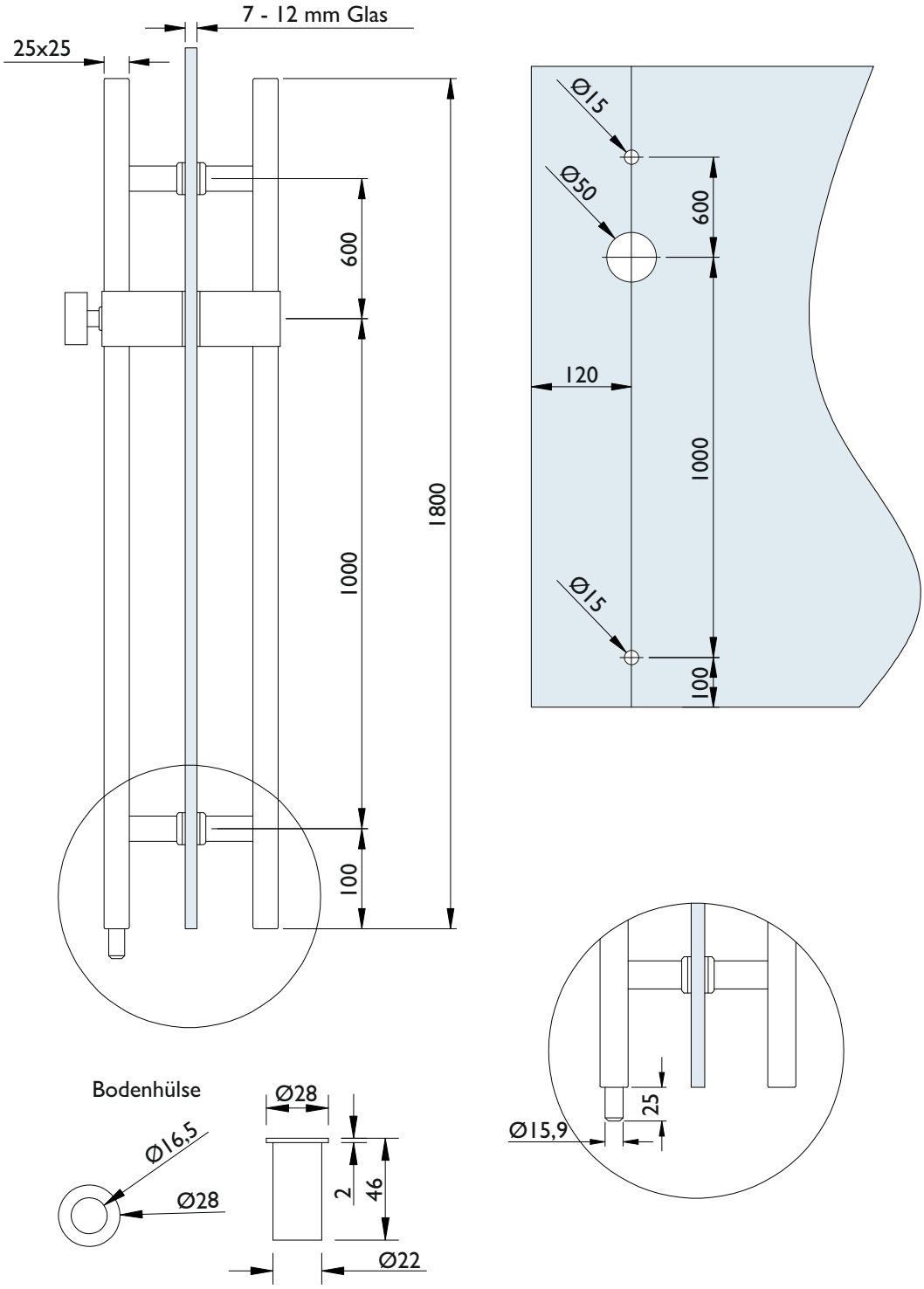

SCHIEBETÜR-/MUSCHEL-KOMBINATION

Stoßgriffkombinationen

Stoßgriffkombination 6406.SET/8000 - 25 Ø mm

Edelstahl matt

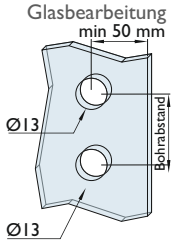

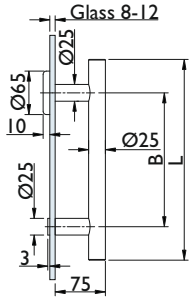

Technische Details:
Stoßgriff Nr. 8000/25 mm Ø.
Schiebetürmuschel 6406/65 Ø.
Inkl. Befestigung 1.3 GL
für Glastüren 8 - 12 mm

Nummer	Maß L (mm)	Maß B (mm)	Rohr Ø (mm)	ME	o. Mwst.	inkl. Mwst.
25635	300	200	20	Set	98,19 €	116,80 €
25725	400	300	20	Set	105,46 €	125,50 €
43315	350	150	25	Set	106,19 €	126,40 €
21825	300	200	25	Set	115,96 €	138,00 €
16514	400	300	25	Set	122,68 €	146,00 €
41611	500	300	25	Set	109,38 €	130,20 €
36720	600	400	25	Set	134,87 €	160,50 €
36708	800	500	25	Set	117,45 €	139,80 €
37721	800	600	25	Set	117,45 €	139,80 €
25732	400	300	30	Set	131,64 €	156,70 €

*Sets mit anderen Stoßgriffmaßen auf Anfrage

Stoßgriffkombination 6406.DUO/SET/8000 - 25 Ø mm

Edelstahl matt

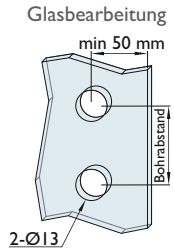

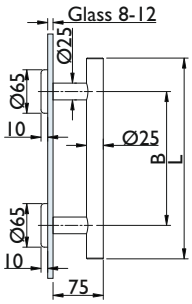

Technische Details:
Stoßgriff Nr. 8000/25 mm Ø
2 Stck. Schiebetürmuschel 6406/65 Ø
Inkl. Befestigung an für Glastüren 8 - 12 mm
Glasbohrung 13 mm

Nummer	Maß L (mm)	Maß B (mm)	Rohr Ø (mm)	ME	o. Mwst.	inkl. Mwst.
29412	300	200	25	Set	138,22 €	164,50 €
16914	400	300	25	Set	163,02 €	194,00 €
25639	500	300	25	Set	142,97 €	170,10 €
41548	600	400	25	Set	146,00 €	173,70 €

*Sets mit anderen Stoßgriffmaßen auf Anfrage

Stoßgriffkombination Holz
6406.SET/8000 - 25 Ø mm
Edelstahl matt

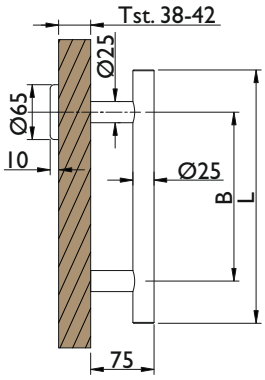

Holzbearbeitung

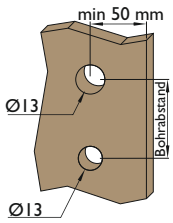

Technische Details:
Stoßgriff Nr.8000/25 mm Ø
1 Stck. Schiebetürmuschel 6406/65
inkl. einseitige Befestigung 1.1 für Holztüren
Türbohrung 10 mm / für Tst. 38 - 42

Nummer	Maß L (mm)	Maß B (mm)	Rohr Ø (mm)	ME	o. Mwst.	inkl. Mwst.
26685	300	200	20	Set	81,45 €	96,90 €
26686	400	300	20	Set	82,58 €	98,30 €
26687	500	300	20	Set	83,97 €	99,90 €
26688	300	200	25	Set	87,87 €	104,60 €
26689	400	300	25	Set	90,23 €	107,40 €
26690	500	300	25	Set	92,62 €	110,20 €

Sets mit anderen Stoßgriffmaßen und Türstärken auf Anfrage lieferbar

GRIFFMUSCHELN FÜR GLASTÜREN

Schiebetürmuscheln

Schiebetürmuscheln, offen
für Glastüren

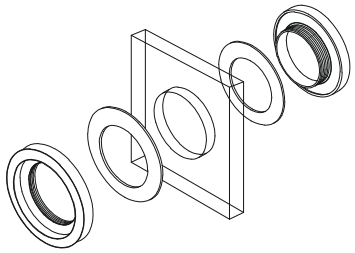

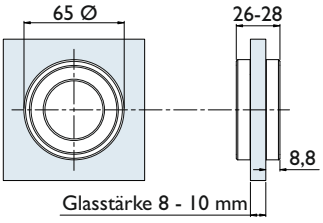

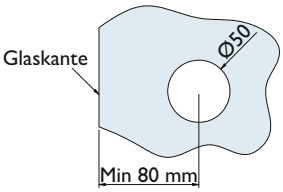

Nummer	Artikelnummer	Oberfläche	ME	o. Mwst.	inkl. Mwst.
07439	6401-60	Edelstahl matt	Stck.	61,42 €	73,10 €
10984	6401-F1	Silberfarben eloxiert	Stck.	56,13 €	66,80 €

Schiebetürmuscheln, geschlossen
für Glastüren

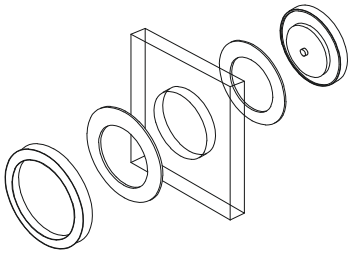

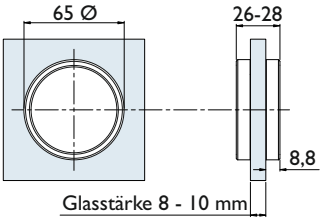

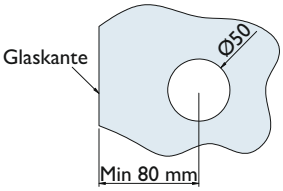

Nummer	Artikelnummer	Oberfläche	ME	o. Mwst.	inkl. Mwst.
07441	6403-60	Edelstahl matt	Stck.	61,42 €	73,10 €
14113	6403-61	Edelstahl poliert	Stck.	70,67 €	84,10 €
10985	6403-F1	Silberfarben eloxiert	Stck.	56,13 €	66,80 €
43971	6403-72	Smoke Black	Stck.	92,43 €	110,00 €
46036	6403-74	Classic Black, mattschwarz	Stck.	61,42 €	73,10 €

Schiebetürmuscheln, offen
kantig aus Aluminium

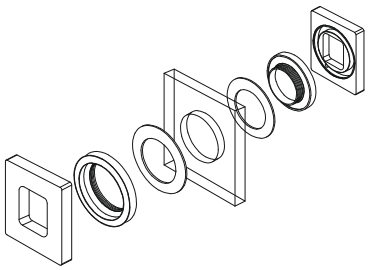

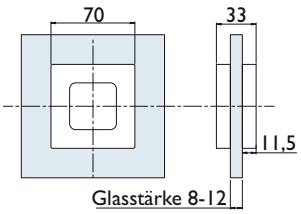

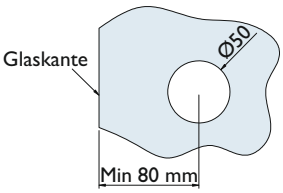

Nummer	Artikelnummer	Oberfläche	ME	o. Mwst.	inkl. Mwst.
14776	6401.K-F1	Silberfarben eloxiert	Stck.	62,26 €	74,10 €
14777	6401.K-20	Edelstahlfarben	Stck.	62,26 €	74,10 €

Schiebetürmuscheln, geschlossen
kantig aus Aluminium

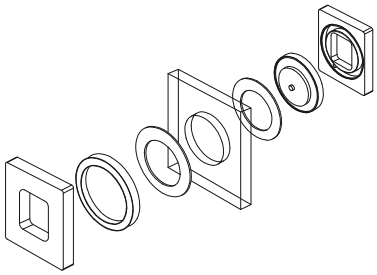

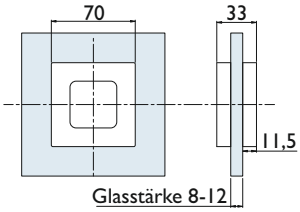

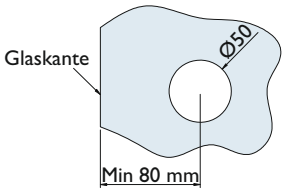

Nummer	Artikelnummer	Oberfläche	ME	o. Mwst.	inkl. Mwst.
14778	6403.K-F1	Silberfarben eloxiert	Stck.	62,26 €	74,10 €
14779	6403.K-20	Edelstahlfarben	Stck.	62,26 €	74,10 €
43970	6403.K-72	Smoke Black	Stck.	93,69 €	111,50 €
46037	6403.K-74	Classic Black, mattschwarz	Stck.	62,26 €	74,10 €

Die Schiebetürmuscheln werden in der 50 mm Bohrung gegeneinander verschraubt.
Die Abdeckungen werden mittels einer Innensechskantschrauben aufgesetzt und können so gerade ausgerichtet und fixiert werden.

Schiebetürmuscheln, geschlossen
für Glastüren

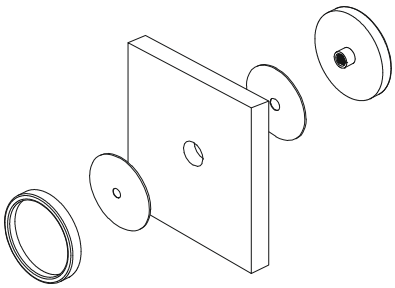

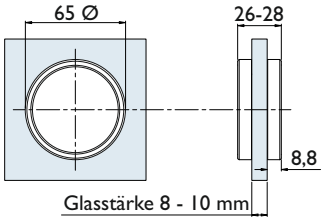

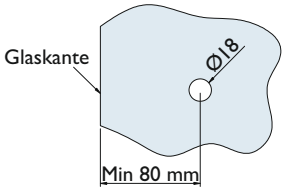

Nummer	Artikelnummer	Oberfläche	ME	o. Mwst.	inkl. Mwst.
19797	6402/GLAS-60	Edelstahl matt	Stck.	61,42 €	73,10 €

Schiebetürmuscheln, rund
für Glas und Holz

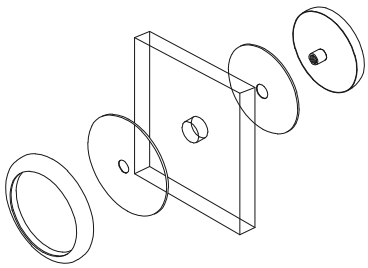

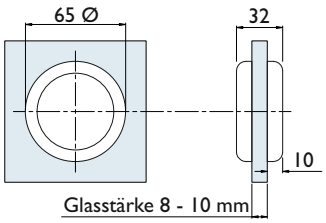

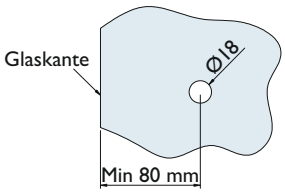

Nummer	Artikelnummer	Oberfläche	ME	o. Mwst.	inkl. Mwst.
16516	6406/GLAS-60	Edelstahl matt	Stck.	61,42 €	73,10 €
18141	6406/HOLZ-60	Edelstahl matt	Stck.	66,30 €	78,90 €

6406/Holz:
Diese Schiebetürmuschel kann auch für Holztüren verwendet werden. (15 mm Bohrung)
Wir liefern hier einen zusätzlichen Gewindestift M8 x 25 mm und eine
Distanzmutter M8 x 20 mit. Diese sind ausreichend für eine Türstärke von 36 - 42 mm.
Für größere Türstärken sind auch längere Gewindebolzen lieferbar.

GRIFFMUSCHELN FÜR GLASTÜREN

Schiebetürmuscheln

Muschel / Knopf Kombination
mit niedriger Einbauhöhe

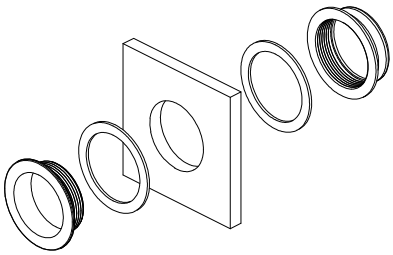

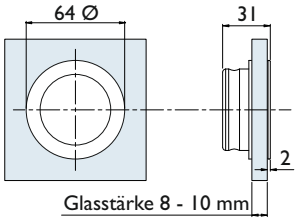

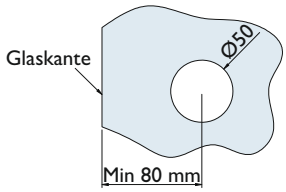

Nummer	Artikelnummer	Oberfläche	ME	o. Mwst.	inkl. Mwst.
21922	6407-F1	Silberfarben eloxiert	Stck.	41,84 €	49,80 €
21921	6407-20	Edelstahlfarben	Stck.	41,84 €	49,80 €

Schiebetürmuschel 6413
Edelstahl massiv

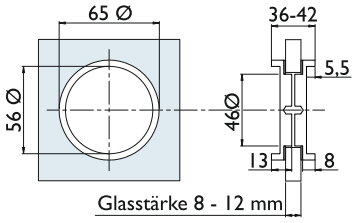

Technische Details:
für TS = 35-45 mm

Nummer	Artikelnummer	Oberfläche	ME	o. Mwst.	inkl. Mwst.
34502	6413/GLAS-60	Edelstahl matt	Stck.	46,97 €	55,90 €

(Bei Verwendung von 12 mm Glas, dies bitte angeben)

Schiebetürmuschel 6415 für Glas zum Verkleben
Edelstahl massiv

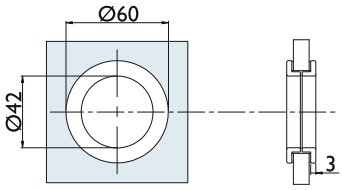

Nummer	Artikelnummer	Oberfläche	ME	o. Mwst.	inkl. Mwst.
34510	6415/GLAS/8MM-60	Edelstahl matt	Stck.	78,82 €	93,80 €

Schiebetürmuscheln, zum Verkleben
geschlossen, rund

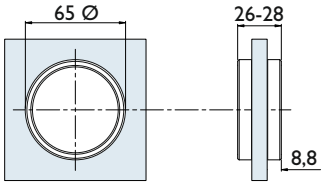

Technische Details:
selbstklebend mit Tesa ACX Plus Tape
incl. Montagehilfe

Nummer	Artikelnummer	Oberfläche	ME	o. Mwst.	inkl. Mwst.
46822	6403/SKL-20	Edelstahlfarben	Stck.	37,81 €	45,00 €

Schiebetürmuscheln, zum Verkleben
geschlossen, kantig

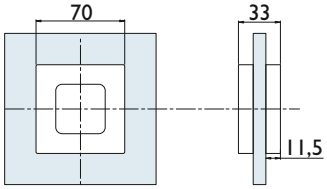

Technische Details:
selbstklebend mit Tesa ACX Plus Tape
incl. Montagehilfe

Nummer	Artikelnummer	Oberfläche	ME	o. Mwst.	inkl. Mwst.
46821	6403.K/SKL-20	Edelstahlfarben	Stck.	41,18 €	49,00 €

Schiebetürmuschel 6417 für Glas zum Verkleben mit Kunststoffring
Edelstahl massiv

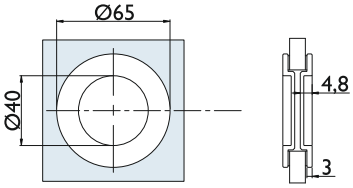

Nummer	Artikelnummer	Oberfläche	ME	o. Mwst.	inkl. Mwst.
34516	6417/GLAS/8MM-60	Edelstahl matt	Stck.	78,82 €	93,80 €
34517	6417/GLAS/10MM-60	Edelstahl matt	Stck.	86,97 €	103,50 €

Schiebetürmuschel 6409 für Glas zum Verkleben
Aluminium

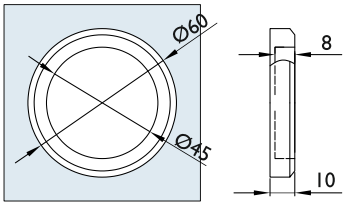

Technische Details:
zum Aufkleben, keine Bohrung im Glas erforderlich
inkl. Montageschablone zum beidseitig bündigen Aufbringen
der Muschel auf der Glastür

Nummer	Artikelnummer	Bohrung	Oberfläche	ME	o. Mwst.	inkl. Mwst.
41755	6409-20	Ø 50 mm	Edelstahlfarben	Paar	41,84 €	49,80 €
41756	6409-FI	Ø 50 mm	Silberfarben	Paar	41,84 €	49,80 €

SCHIEBETÜRBESCHLAG ZUBEHÖR

Profilzylinder

Muschel / Griff Kombination

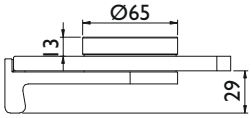

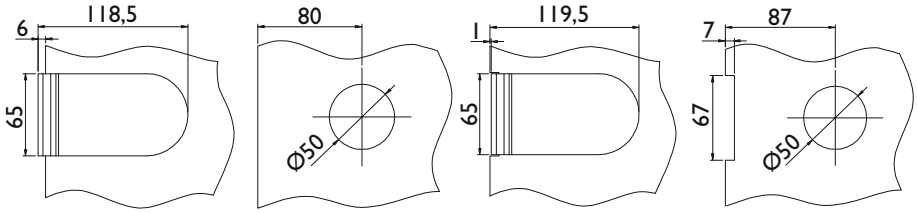

Nummer	Artikelnummer	Oberfläche	ME	o. Mwst.	inkl. Mwst.
25273	6408-F1	Silberfarben eloxiert	Stck.	45,12 €	53,70 €
25274	6408-20	Edelstahlfarben	Stck.	48,06 €	57,20 €

Beim Einsatz in 2 flg. Türen oder bei bündigem Wandanschlag kann diese Muschel / Griffkombination auch im Glas versenkt eingesetzt werden. Dazu ist dann eine Fräsung in der Glasfront notwendig.

6893 / 6894

6893

6894 KN

6894 WC

Nummer	Artikelnummer	Ausführung	ME	o. Mwst.	inkl. Mwst.
22437	6893.44/MM/GL.PZ-20	beidseitig Schlüssel	Stck.	48,57 €	57,80 €
11251	6894.KN/44/MM.PZ-20	beidseitig Knauf	Stck.	70,08 €	83,40 €
12593	6894.WC/44/MM.PZ-20	Knauf / Schlitzschreibe	Stck.	70,08 €	83,40 €

6893

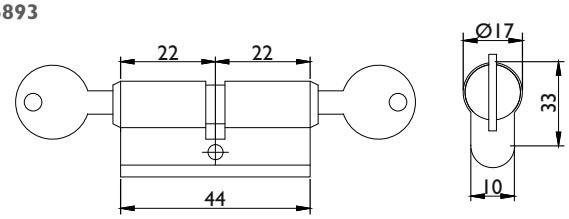

6894 WC

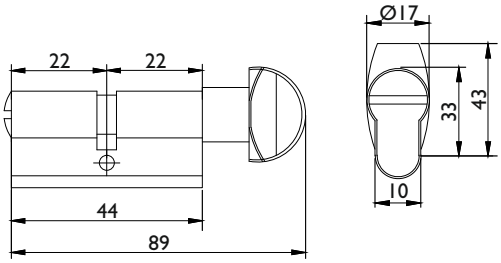

6894 KN

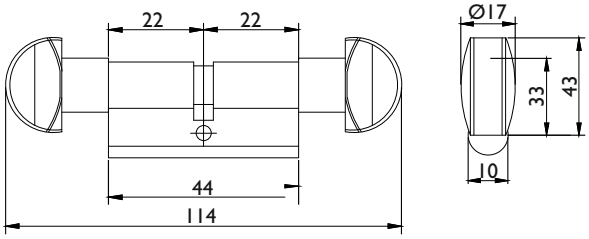

Glastürschloss Zusatzschloss 6905 ER

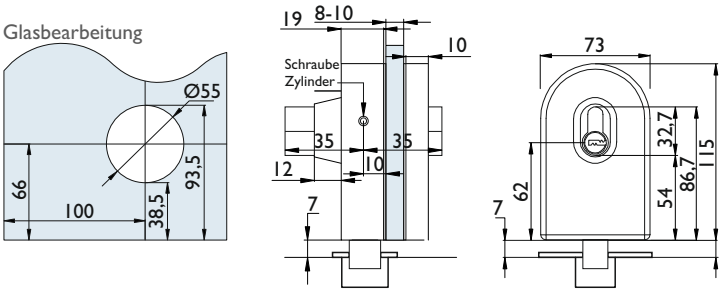

Nummer	Artikelnummer	Oberfläche	ME	o. Mwst.	inkl. Mwst.
12824	6905.ER/PZ-60	Edelstahl matt	Set	92,43 €	109,99 €

Dieses Glastürschloss kann sowohl bei Schiebetüren als auch bei Drehtüren eingesetzt werden.
Mitgeliefert werden:
1 Profilzylinder mit Wendeschlüsselsystem
5 Schlüssel
1 Schließblech Edelstahl
1 Schließgehäuse Kunststoff

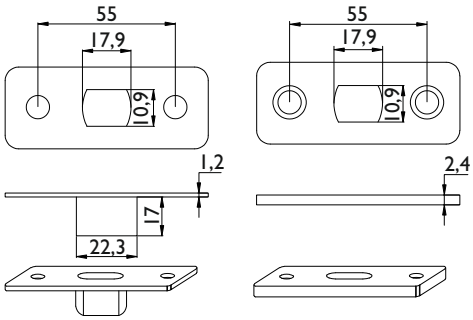

Schließblech zu Zusatzschloss 6905 ER

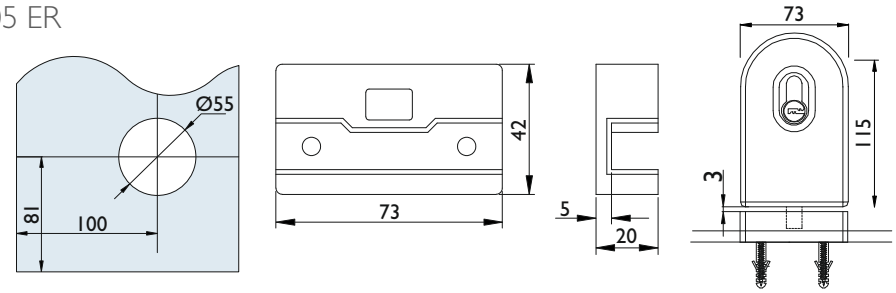

Nummer	Artikelnummer	Oberfläche	ME	o. Mwst.	inkl. Mwst.
15442	6905.ER/SCHL.IES/SBLE/CH-60	Edelstahl matt	Stck.	52,52 €	62,50 €

Das Schließblech gewährleistet, durch die zusätzliche Führung der Glastür, eine optimale Schließfunktion.
Achtung: Bitte beachten Sie die abweichende Bohrung wie oben aufgeführt.

SCHIEBETÜRBESCHLAG ZUBEHÖR

Passende Schiebetürschlösser

Schiebetürschloss 6903

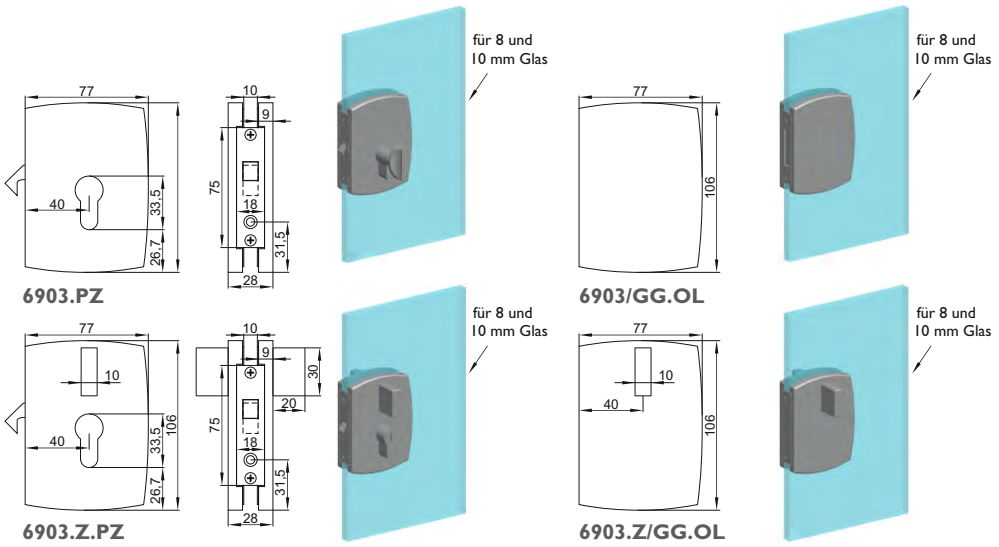

Nummer	Ausführung	Oberfläche	ME	o. Mwst.	inkl. Mwst.
11246	PZ	Edelstahlfarben	Stck.	256,30 €	305,00 €
11247	PZ mit Griff	Edelstahlfarben	Stck.	269,74 €	321,00 €
11248	OL Gegenkasten	Edelstahlfarben	Stck.	198,73 €	236,50 €
11249	OL Gegenkasten mit Griff	Edelstahlfarben	Stck.	213,02 €	253,50 €
19954	Zuziehgriff Ersatzteil	Edelstahlfarben	Stck.	30,92 €	36,80 €

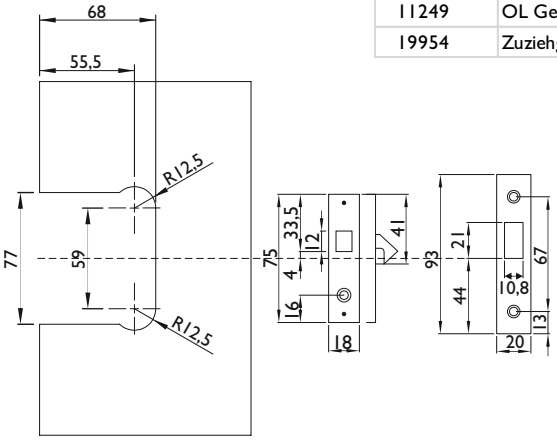

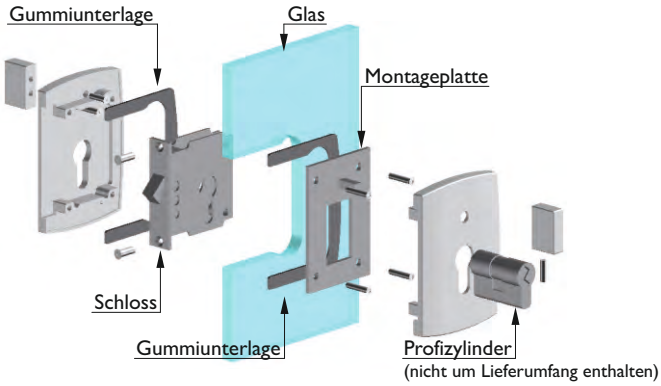

Flachschliessblech für 6903

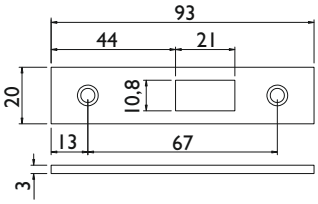

Flachschließblech zu Schiebetürschloss 6903 zur Aufnahme des Zirkelriegels

Nummer	Oberfläche	ME	o. Mwst.	inkl. Mwst.
14614	Edelstahl matt	Stck.	9,07 €	10,80 €

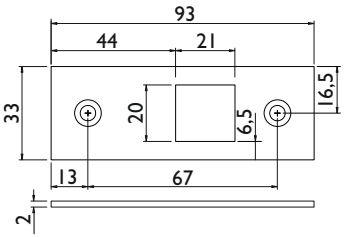

Flachschließblech kurz, kantig für Schiebetürschloss 6903
zum Einbau in das Pfostenprofil 9179

Nummer	Oberfläche	ME	o. Mwst.	inkl. Mwst.
43499	Edelstahl	Stck.	10,75 €	12,80 €

Schiebetürschloss 6907

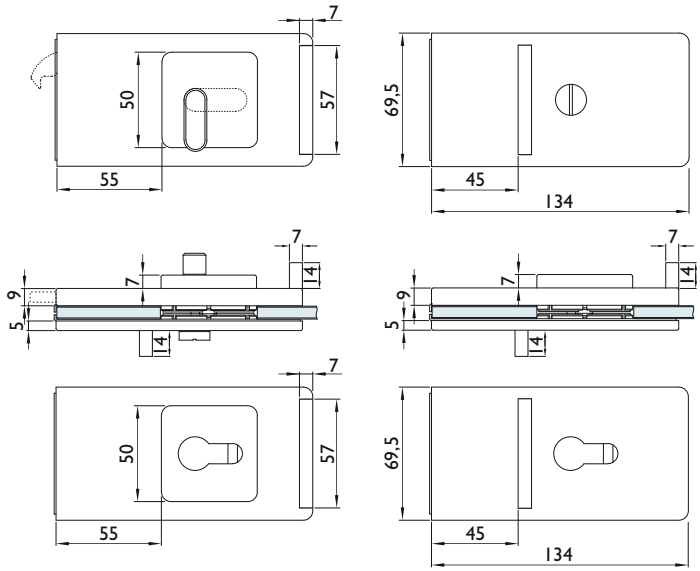

Glasbearbeitung

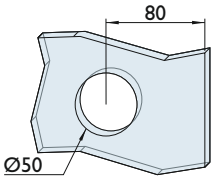

Technische Details:
passend für Standard-Griffmuschelbohrung
aufgesetzte, kantige PZ Rosette
mit großem BAD Riegel und rot/weiß Anzeige
für Glasstärke 8 - 12 mm
rechts / links verwendbar

Nummer	Ausführung	Oberfläche	ME	o. Mwst.	inkl. Mwst.
42483	6907.BAD-20	Edelstahlfarben	Stck.	246,63 €	293,50 €
43530	6907.PZ-20	Edelstahlfarben	Stck.	229,83 €	273,50 €
45500	6907.BAD-74/72	Classic Black, mattschwarz	Stck.	296,63 €	353,00 €
45505	6907.PZ-74/72	Classic Black, mattschwarz	Stck.	276,47 €	329,00 €

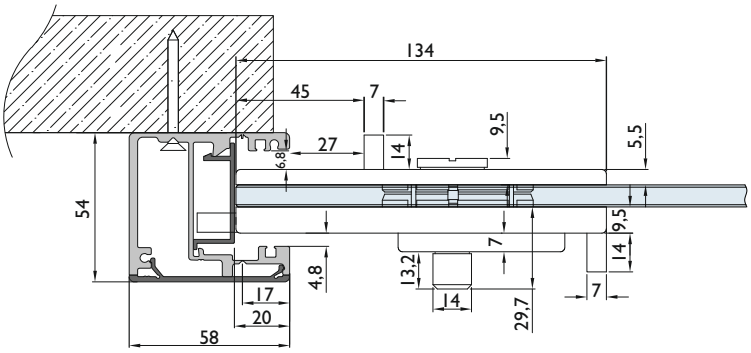

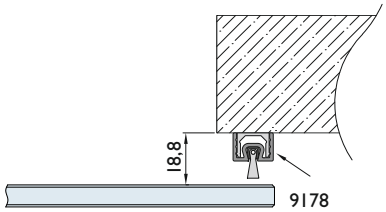

9178
Bürstendichtungsleiste

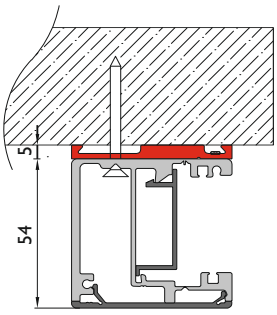

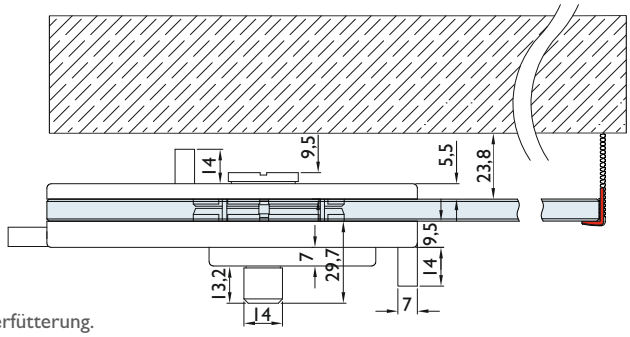

Hinweis: Anschlagpfosten und Laufschiene mit 5 mm Hinterfütterung. Dadurch kann die Tür inkl. dem Schloss komplett vor die Wand gefahren werden und gibt die ganze Durchgangs-Breite frei.

Versandkosten Trennwandprofile und Langgut innerhalb Deutschland:
(für das Zargenprofil gelten unsere normalen Versandbedingungen ohne zusätzliche Kosten)

Die Trennwandprofile werden in einer Sonderverpackung versendet in der bis zu 6 Profile passen.

Für die Trennwandprofile gelten somit abweichend von den HERMAT Standard Versandkosten folgende Regelungen:

Trennwandprofil Verpackung

Zargenprofil Verpackung

Versandkonditionen Deutschland	Frei Haus ab	Versandkosten
Versand Standard bis 1,99 Meter	300,00 €	6,50 €
Versand TE von 2,00 Meter bis 2,99 Meter	300,00 €	24,90 €
Versand Spedition von 3,00 Meter bis 6,20 Meter	1.000,00 €	40,00 €

Versand außerhalb Deutschlands auf Anfrage

SORTIMENTSÜBERSICHT

Türbeschlagsysteme und Zubehör

GRIFFE UND ZUBEHÖR FÜR EINGANGS- & SCHIEBETÜREN

Griffsysteme für Hauseingangstüren, Glas- oder Holz-Schiebetüren. Befestigungslösungen für einseitige oder paarweise Montage an allen marktüblichen Türmaterialien. Ihr Partner vom Fach informiert Sie gerne ausführlich, oder Sie finden Details und eine Vielzahl weiterer Designs unter www.hermat.de.

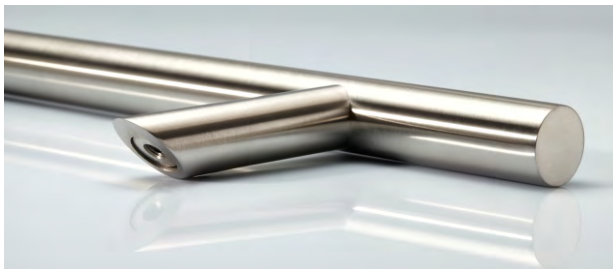

SICHERHEITSBESCHLÄGE FÜR EINGANGSTÜREN

Schutz-Langschildgarnituren geprüft nach Schutzklasse ES1/EN2 bzw. ES2/EN3. Ausführung Edelstahl matt und weitere hochwertige Oberflächenausführungen. Griff frei wählbar (Abb. zeigt Ausf. PZW mit Knopf und Griff BASIC 07)

ACCESSOIRES

Ergänzend zu unserem umfassenden Sortiment an Türbeschlägen, haben wir eine große Vielfalt von zugehörigen Accessoires im Programm, wie z.B. passende Fenstergriffe oder Türstopper.

ZERTIFIZIERTE BESCHLAGSYSTEME

für den Wohn- und Objektbereich nach EN 1906, DIN 18273 FH und EN 179. Interne und externe Prüfungen, ständige Qualitätskontrollen und z. T. Zertifizierungen gewährleisten die zuverlässige Funktion bei unterschiedlichsten Anforderungen.

BESCHLAGDESIGN FÜR INNENTÜREN

Für Innentüren bieten wir ein umfangreiches Sortiment an Designbeschlägen, das Gestaltungsmöglichkeiten von klassisch bis modern umfasst. Die geprüften und z. T. zertifizierten Ausführungen sind an den jeweiligen Einsatzzweck der Türen und deren Benutzungshäufigkeit angepasst.

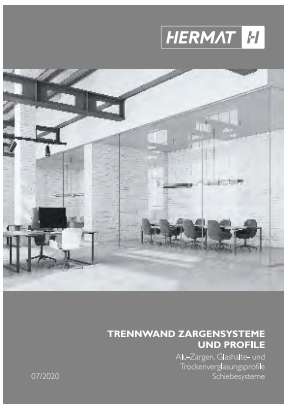

TRENNWAND- UND ZARGENSYSTEME

Unser umfangreiches Sortiment an Trennwand- und Zargensystemen sowie Glashalteprofilen finden Sie in unserem separaten Katalog (Art. Nr. 46981). Versehen mit einer Fülle von Anwendungsbeispielen, zeigen wir Ihnen die vielfältigen Möglichkeiten der Gestaltung von Raumtrennsystemen in Verbindung mit Glas für die moderne Wohn- und Geschäftsraumgestaltung.

KATALOGPROGRAMM HERMAT

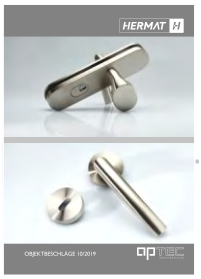

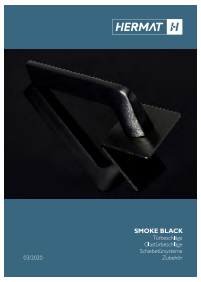

Abb.
Auszug aus unserem Katalogsortiment. Verfügbarkeit und evtl. Änderungen freibleibend. Aktuelle Versionen unserer Kataloge finden Sie auch als Download auf unserer Homepage www.hermat.de

OBJEKTBESCHLAG

Produktbereich Objektbeschlag
Innentürbeschläge EN 1906 Klasse 3

aptec Beschläge GmbH
Frohnbergstraße 23, 92256 Hahnbach
Tel. +49(0)9664 / 95 37 63 - 0 info@aptec-beschlaege.de
Fax +49(0)9664 / 95 37 63 - 50 www.aptec-beschlaege.de

Ein Angebot der rechtlich eigenständigen Firma aptec Beschläge GmbH. Ein evtl. Kaufvertrag wird mit dem anbietenden Unternehmen geschlossen. Lieferung und Rechnungsstellung erfolgt durch das liefernde Unternehmen. Es gelten die allgemeinen Verkaufs-/Liefer- und Zahlungsbedingungen des Unternehmens.

HERMAT Metallwaren B. Porst GmbH
Frohnbergstraße 23
92256 Hahnbach

Tel. +49(0)9664 / 91 35 - 0
Fax +49(0)9664 / 91 35 - 50
info@hermat.de | www.hermat.de

Druckfehler und Änderungen vorbehalten. Preisangabe Netto bzw. Brutto, inkl. der gesetzlichen, deutschen MwSt. (19%). Unverbindliche Preisempfehlung. DEU Ausgabe: 12/2020. Verfügbarkeit freibleibend. Alle Maße nur Circaangaben. Farbabweichungen durch Drucktechnik und bedingt durch Fototechnik möglich.

Art-Nr. 46774

HERMAT